PROVINCIA DE BUENOS AIRES

CFI

PROYECTO DE EXPOSICIÓN INTERACTIVA PERMANENTE DE LOS CENTROS DE CIENCIA DE PBA / ETAPA DE CÓMPUTO, PRESUPUESTO Y PLIEGO

EX-2024-00050120- -CFI-GES#DC

28 DE NOVIEMBRE DE 2025

INDUSTRIAL MANAGEMENT S.R.L.

RAMIRO GALLARDO, VALENTÍN CRISTIANI Y MAX ZOLKWER

INFORME PROYECTO LICITATORIO

Este informe se complementa con cinco documentos:

1- PLIEGO DE ESPECIFICACIONES TECNICAS PARTICULARES.
2- PLANILLA DE ESTIMACIÓN DE COSTOS
3- ANEXO 1 - DOCUMENTACIÓN LICITATORIA CENTROS DE CIENCIA DE PBA
4- ANEXO 2 - LISTADO DE TECNOLOGÍA E ILUMINACIÓN CENTROS DE CIENCIA DE PBA
5- ANEXO 3 - NORMAS GRÁFICAS GENERALES

El presente informe incluye el último avance y cierre del proyecto de diseño expositivo en el marco del desarrollo del centro de ciencias, Centro Futuro. En este documento se entrega la documentación correspondiente al Pliego de especificaciones técnicas particulares y la Planilla de estimación de costos, con la inclusión de los Anexos ya entregados en etapas anteriores, revisados y actualizados en función de los últimos avances del proyecto general.

ANEXO I
DOCUMENTACIÓN LICITATORIA CENTROS DE CIENCIA DE PBA
28.11.2025 | LUDUM



CENTRO FUTURO
GUÍA DE PROYECTO

DESCRIPCIÓN

Este archivo describe las diferentes partes que componen el espacio de exposición del *Centro Futuro*.

El proyecto se organiza a partir de cuatro ejes narrativos propuestos por el Municipio. **“Compartir Futuros; Conocer Futuros; Imaginar Futuros y Elegir Futuros”** son los ordenadores. Cada uno engloba diferentes estaciones y una juntada. Es decir, estaciones o stands que desarrollan e invitan a reflexionar sobre algún tema en particular, y una juntada que busca la interacción social.

Además, una cenefa colgada de las vigas metálicas del edificio envuelve y da unidad a la muestra, a la vez que sostene un gran cielorraso de discos de colores. Esta cenefa enmarca el espacio vacante disponible para la exposición, y su forma orgánica convive directamente con la morfología de cada una de las estaciones.

Un entrepiso interactivo completa el proyecto.

Inicialmente se incluyen planos del edfcio en donde se alojará este proyecto.

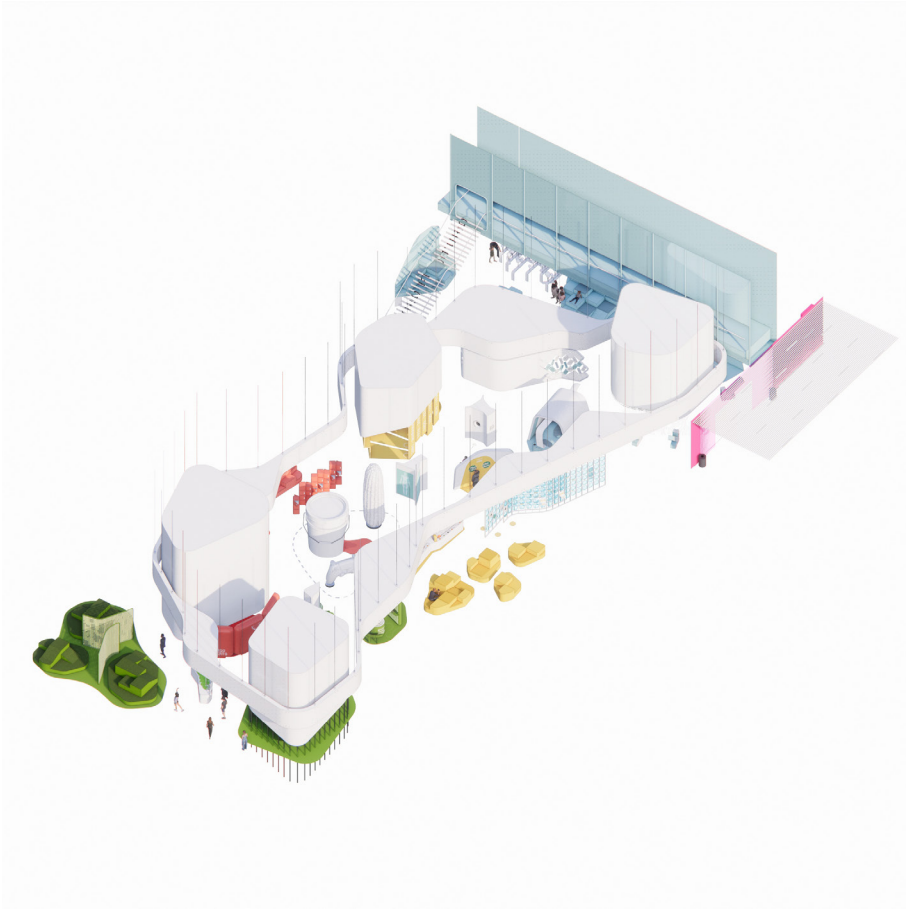

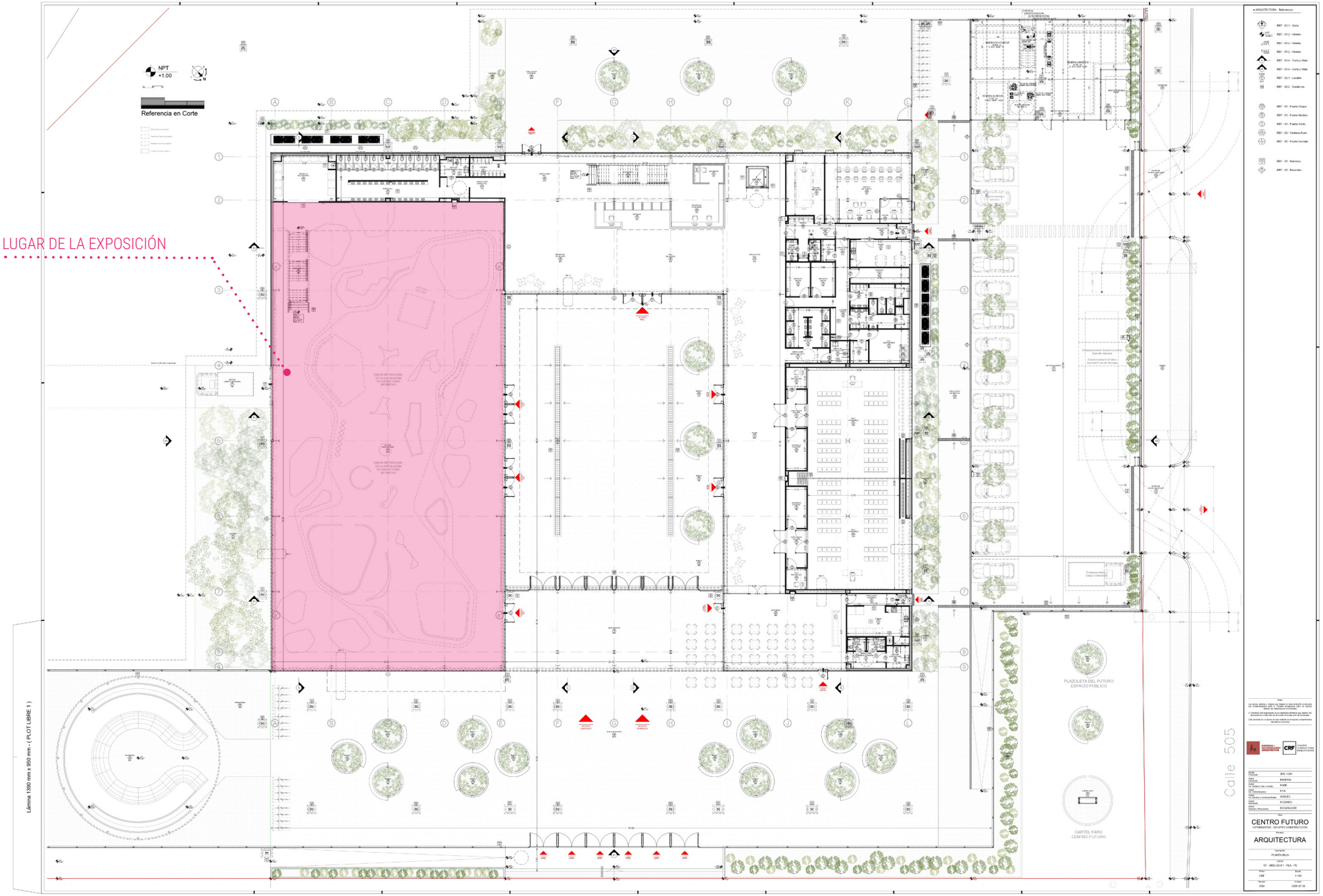

CENTRO FUTURO

EDIFICIO DE CENTRO FUTURO DENTRO DEL CUAL SE ALOJA EL PROYECTO

PLANTA BAJA

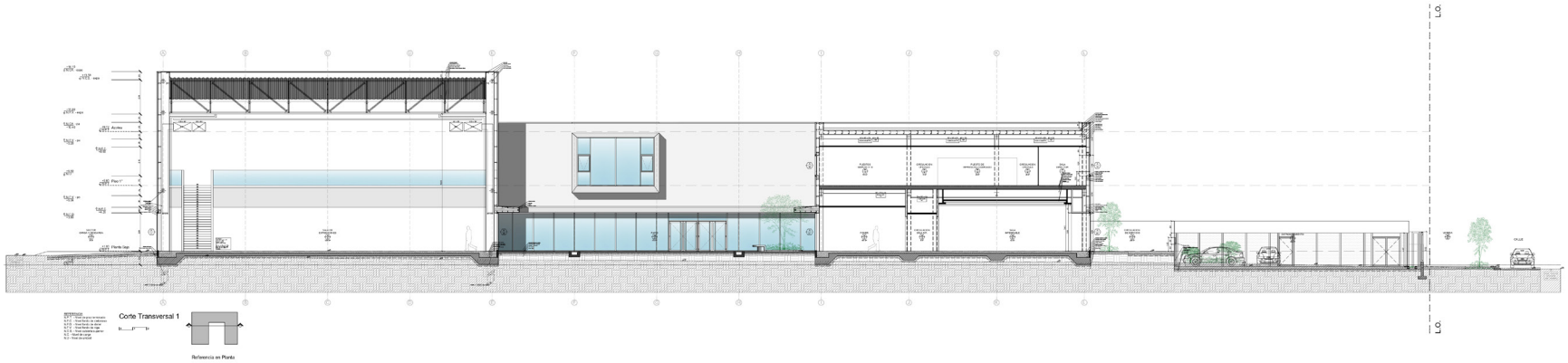
Corte Transversal 1
Referencia en Planta

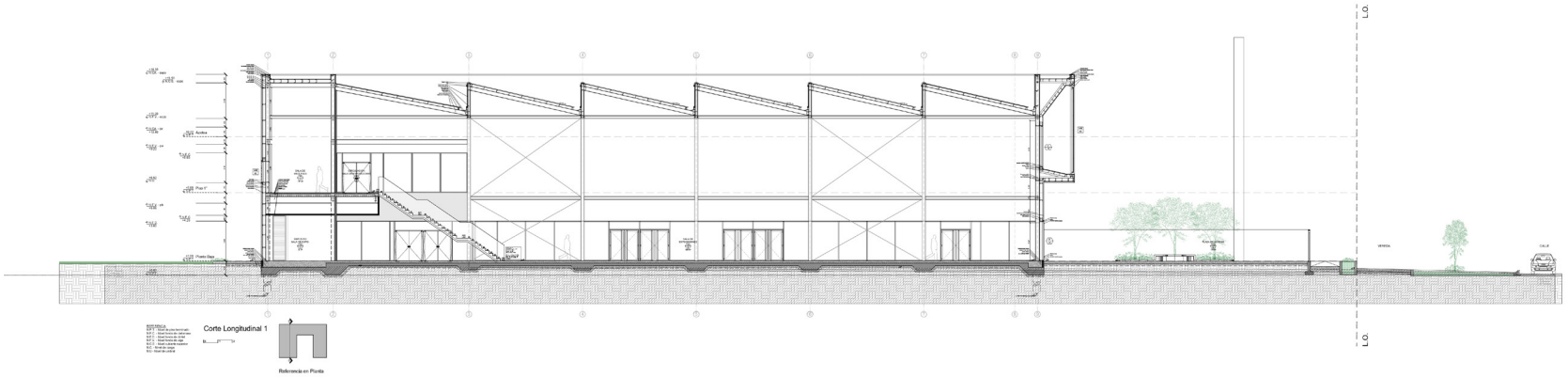
Corte Longitudinal 1
Referencia en Planta

ESTACIONES GRANDES

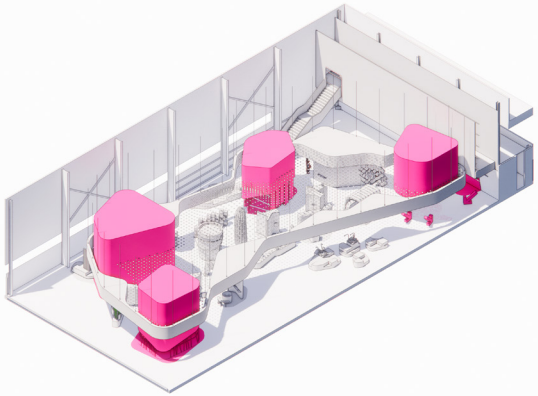

ESTACIONES PEQUEÑAS

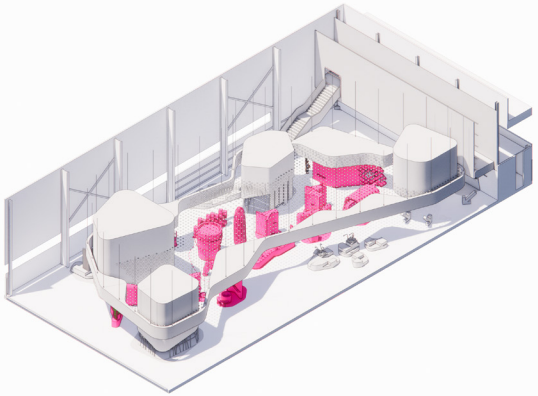

JUNTADAS

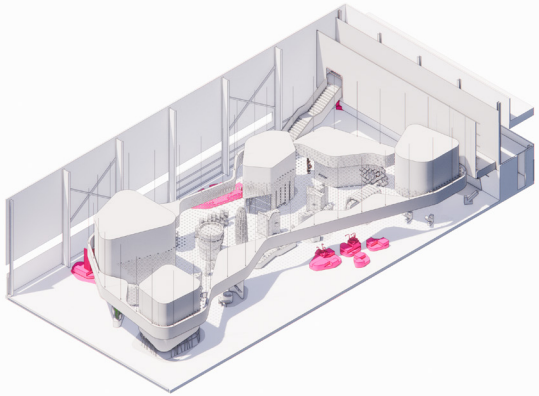

CENEFA

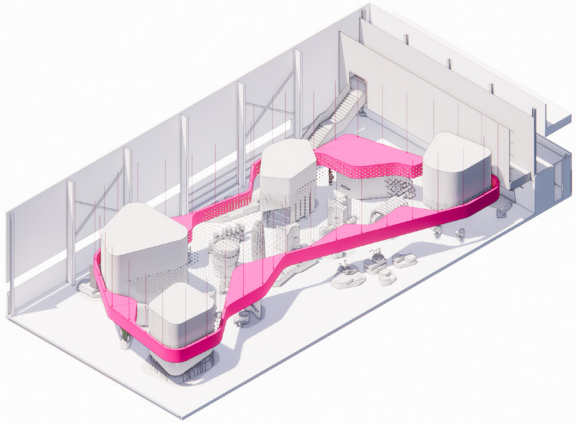

TECHO

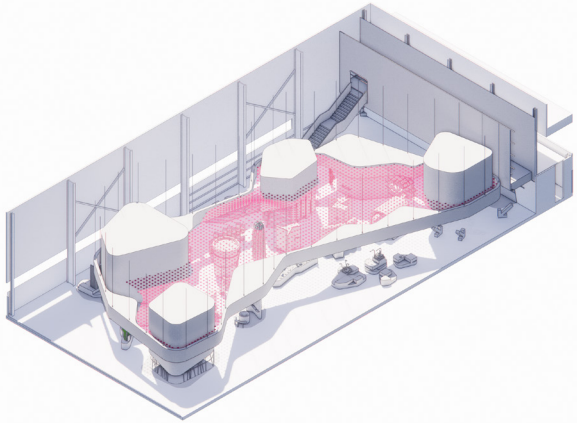

ENTREPISO

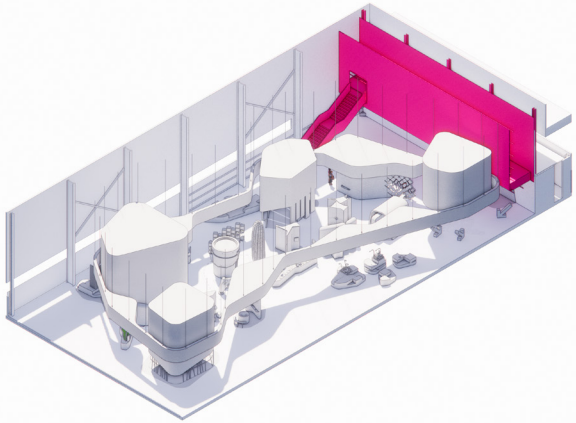

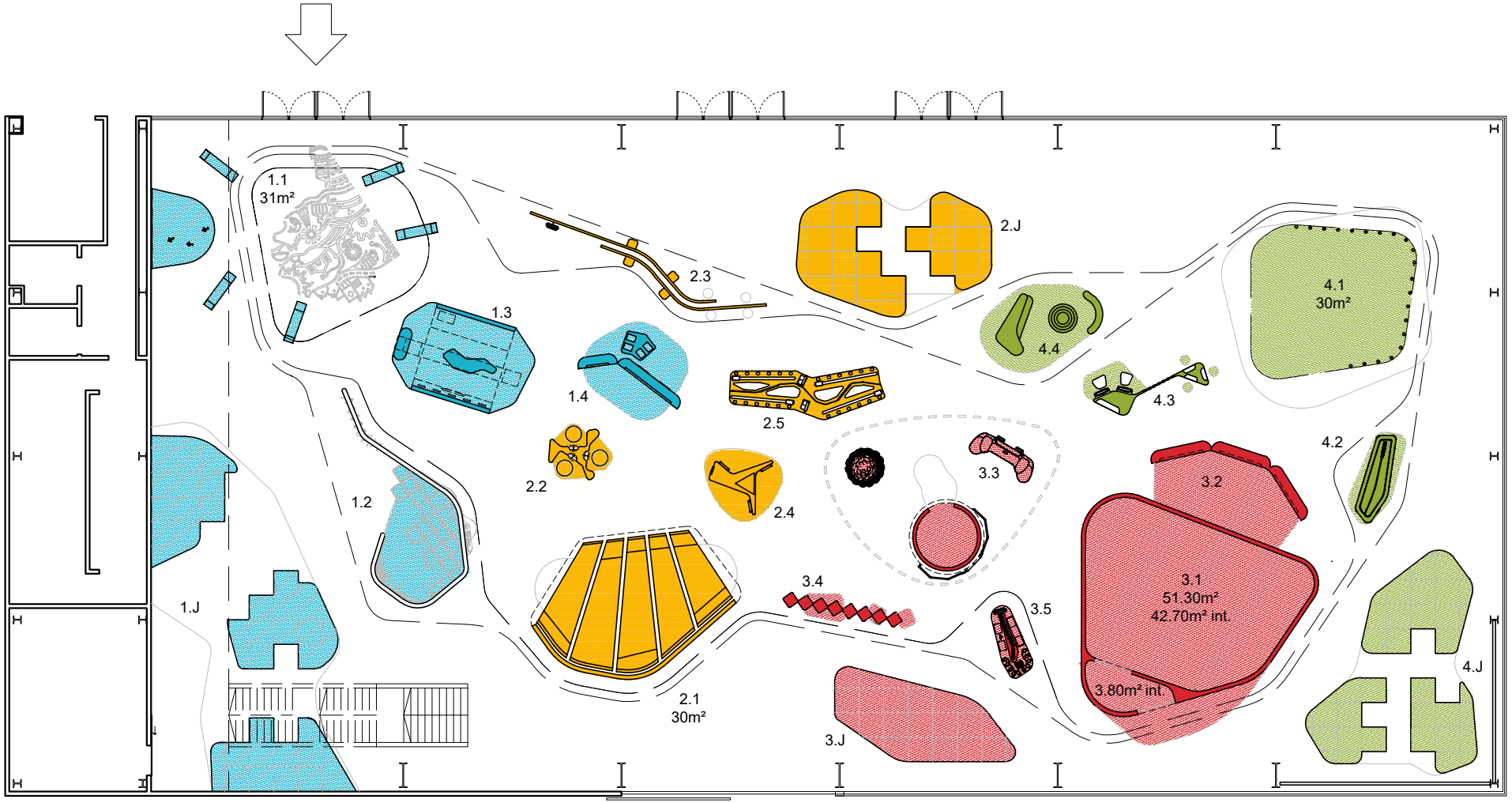

COMPARTIR
1.1 HABITAR TERRITORIOS
1.2 ¿LA ERA DE LA ANSIEDAD?
1.3 IA, ¿AHORA QUÉ?
1.4 CLIMA EN CRISIS
1.J JUNTADA SONORA

CONOCER
2.1 ACTIVAR PASADOS
2.2 CULTURAS DE FUTURO
2.3 TODAS LAS AGUAS EL AGUA
2.4 BOTIQUÍN DEL MAÑANA
2.5 BIBLIOTECA DE MATERIALES
2.J JUNTADA LITERARIA

IMAGINAR
3.1 TRAMAR FUTUROS
3.2 ADN: CÓDIGO ABIERTO
3.3 TECNOLOGÍAS PARA LO QUE VIENE
3.4 PUERTAS AL FUTURO
3.5 TODO LO QUE CRECE
3.J JUNTADA CON SELLOS

ELEGIR
4.1 PRODUCIR PRESENTES
4.2 FUTURHABILIDADES EN PRÁCTICA
4.3 ENERGÍAS EN TENSIÓN
4.4 DECISIONES PARA ARMAR
4.J JUNTADA LÚDICA

CENTRO FUTURO
PLANTA BAJA DE EXPOSICIÓN DEL CENTRO FUTURO

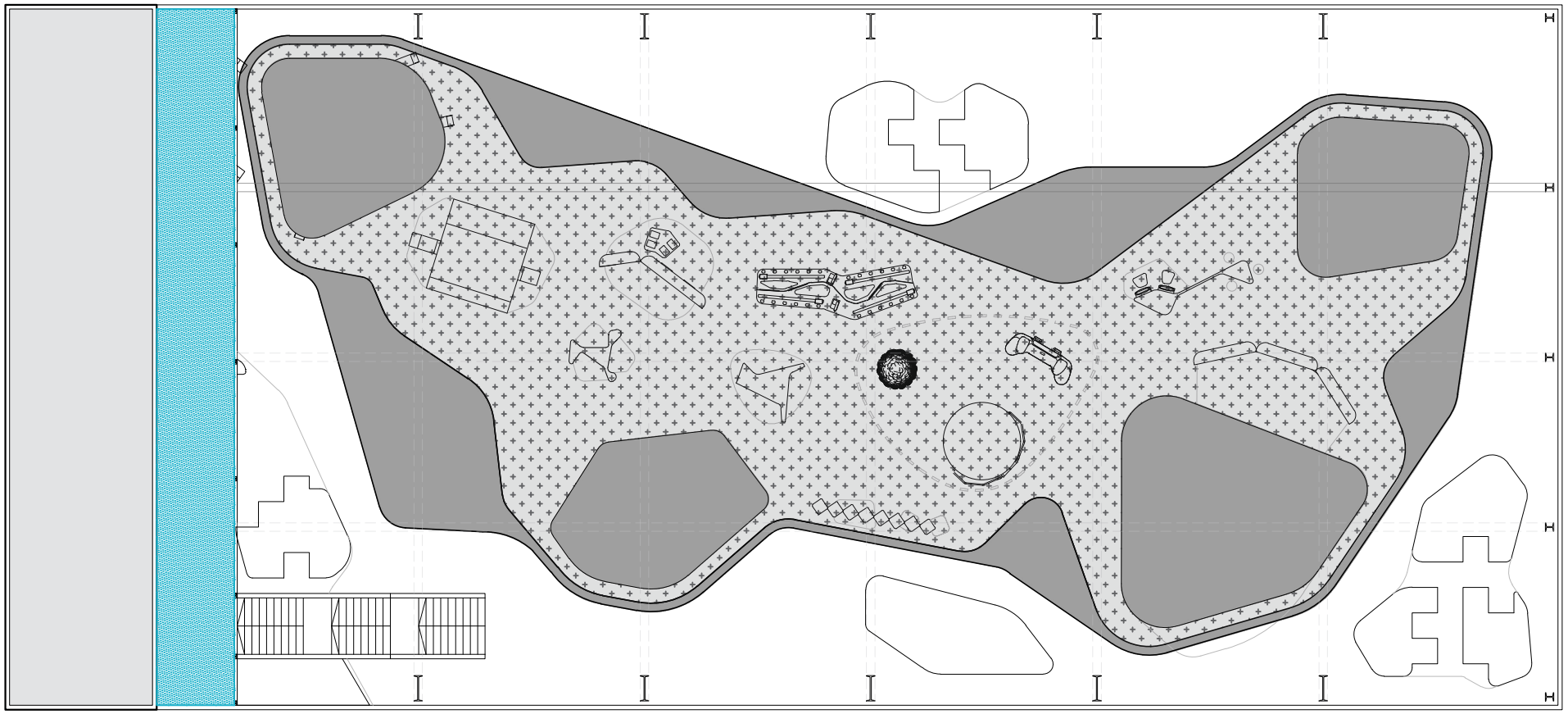

ENTREPISO
CENEFA
TECHO DE PUNTOS
ESTACIONES GRANDES

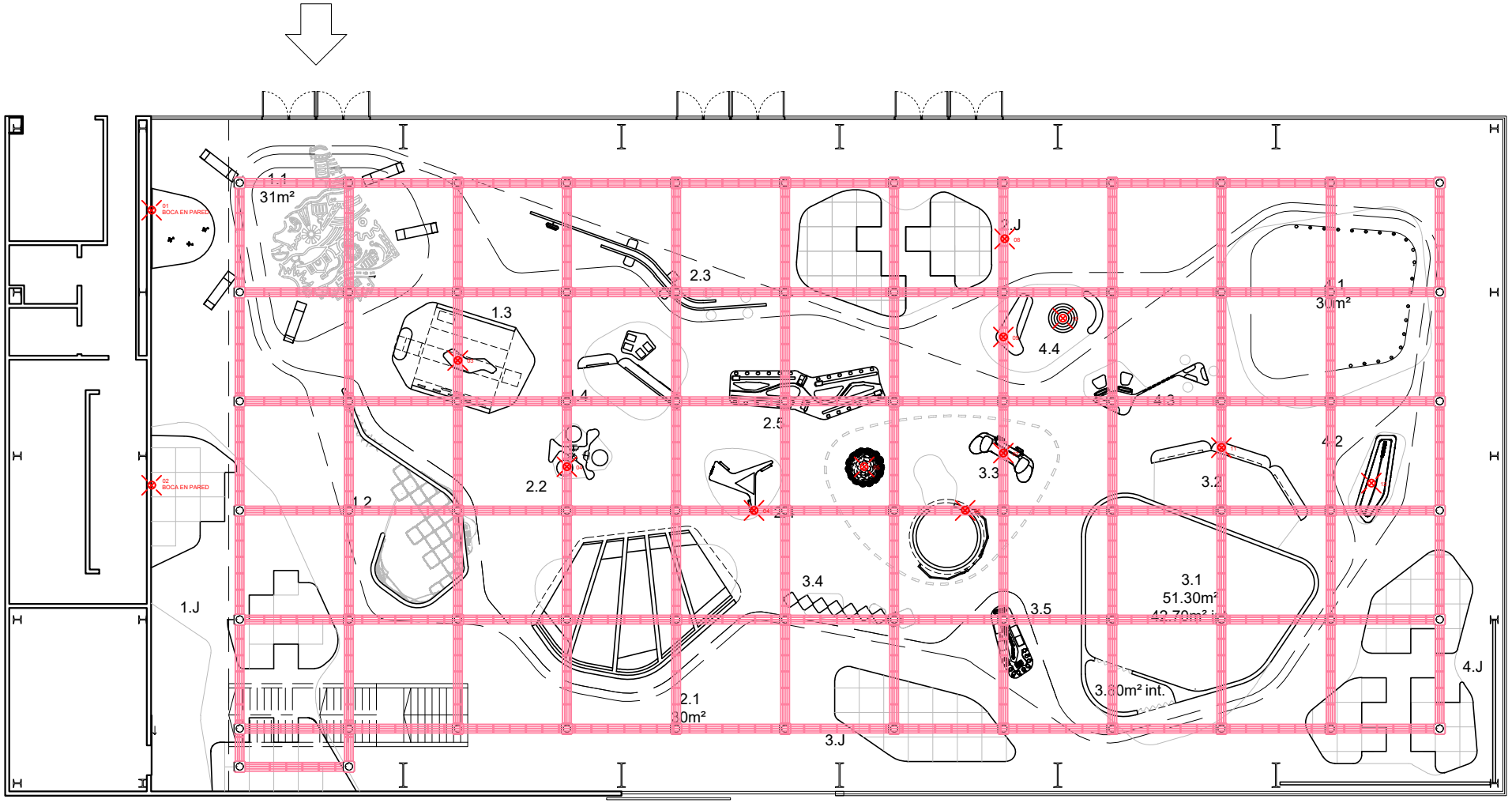
1.1
31m²
2.3
1.3
2.J
4.1
30m²
4.4
1.4
2.5
4.3
4.2
2.2
3.3
3.2
1.2
3.4
3.1
51.30m²
3.5
1.J
4.J
2.1
30m²
3.J

ESTACIONES

SEGÚN EJES NARRATIVOS

COMPARTIR

EJE NARRATIVO 1

COMPARTIR

1.1 HABITAR TERRITORIOS

1.1 HABITAR TERRITORIOS
DOC 1.1.A

DESCRIPCIÓN

Esta estación es la puerta de entrada a la exposición de Centro Futuro y por ende, aquella que da inicio a todo el “relato futuro” que describe el museo y que se divide en cuatro ejes narrativos.

En este caso los públicos caminan sobre un mapping del territorio de la provincia de Buenos Aires, que se proyecta al piso desde un gran volumen que flota y enmarca el espacio. En el mismo suelo hay flechas indicativas que invitan a reflexionar sobre las ciudades y también un espacio en la pared con una pantalla interactiva e información gráfica.

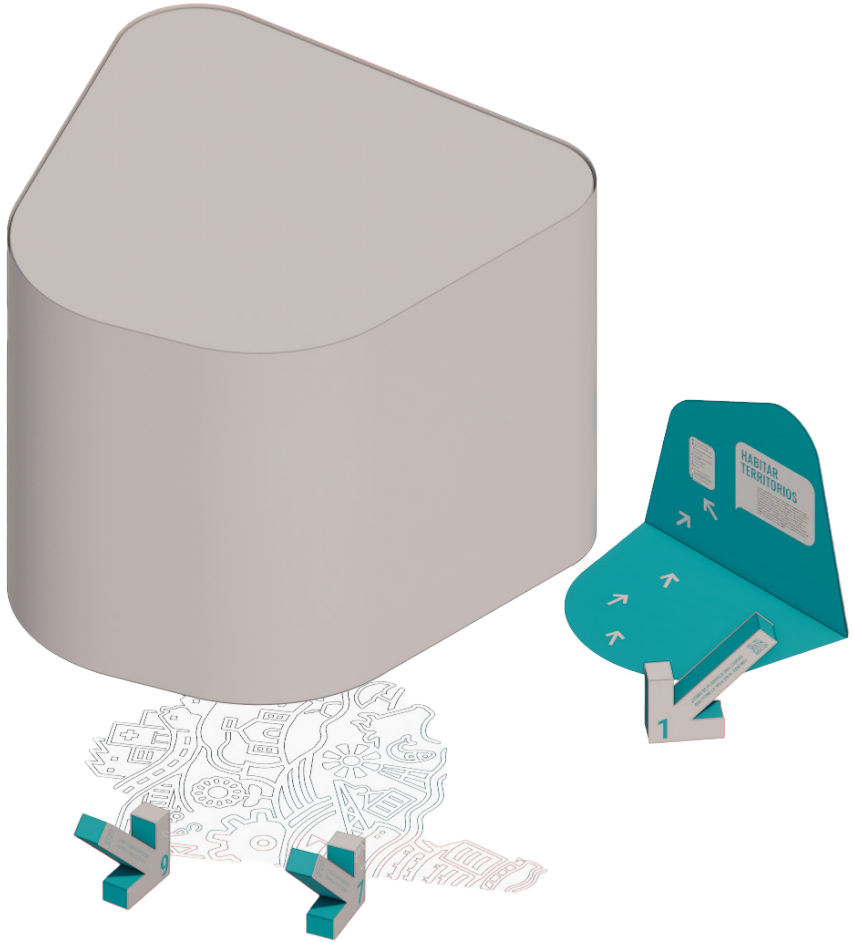

ESQUEMA DE UBICACIÓN

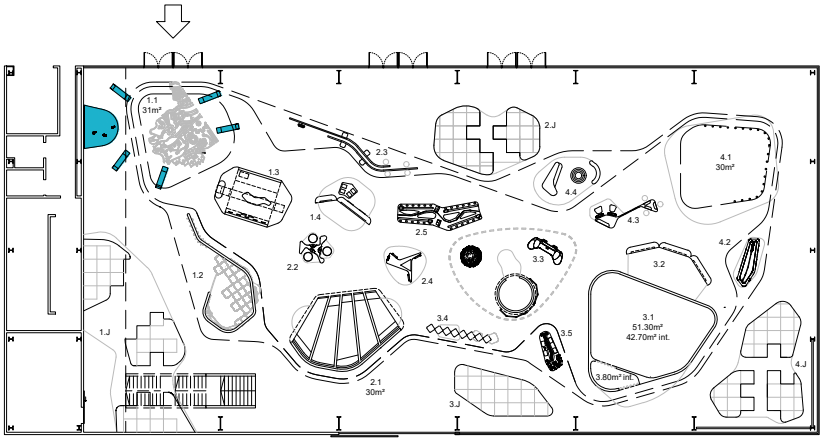

CÓMO FUNCIONA LA ESTACIÓN

Por estar ubicada en el acceso, y debido a su tamaño protagonista en toda la exposición, esta estación cuenta con un gran volumen flotando, y actividades en el piso y las paredes. En resumen hay:

Un texto curatorial: como en la mayoría de las estaciones hay un texto explicativo que habla acerca del tema en cuestión.

Un sector digital que se ubica sobre una pared próxima al volumen y tiene una pantalla touch para responder a la consigna *"La vida en las ciudades del futuro"*.

Un mapa de la Provincia con una proyección tipo mapping de gran tamaño en el piso y una chapa de aluminio calada en el techo del volumen que flota.

Cinco flechas: tipo mojones u objetos analógicos con gráfica y códigos QR para escanear.

Tanto el texto curatorial como el sector digital se ubican sobre una "mancha" en una pared próxima al volumen.

A fines prácticos, la estación esta documentada en partes separadas: el volumen principal, la mancha con el texto curatorial, y las flechas.

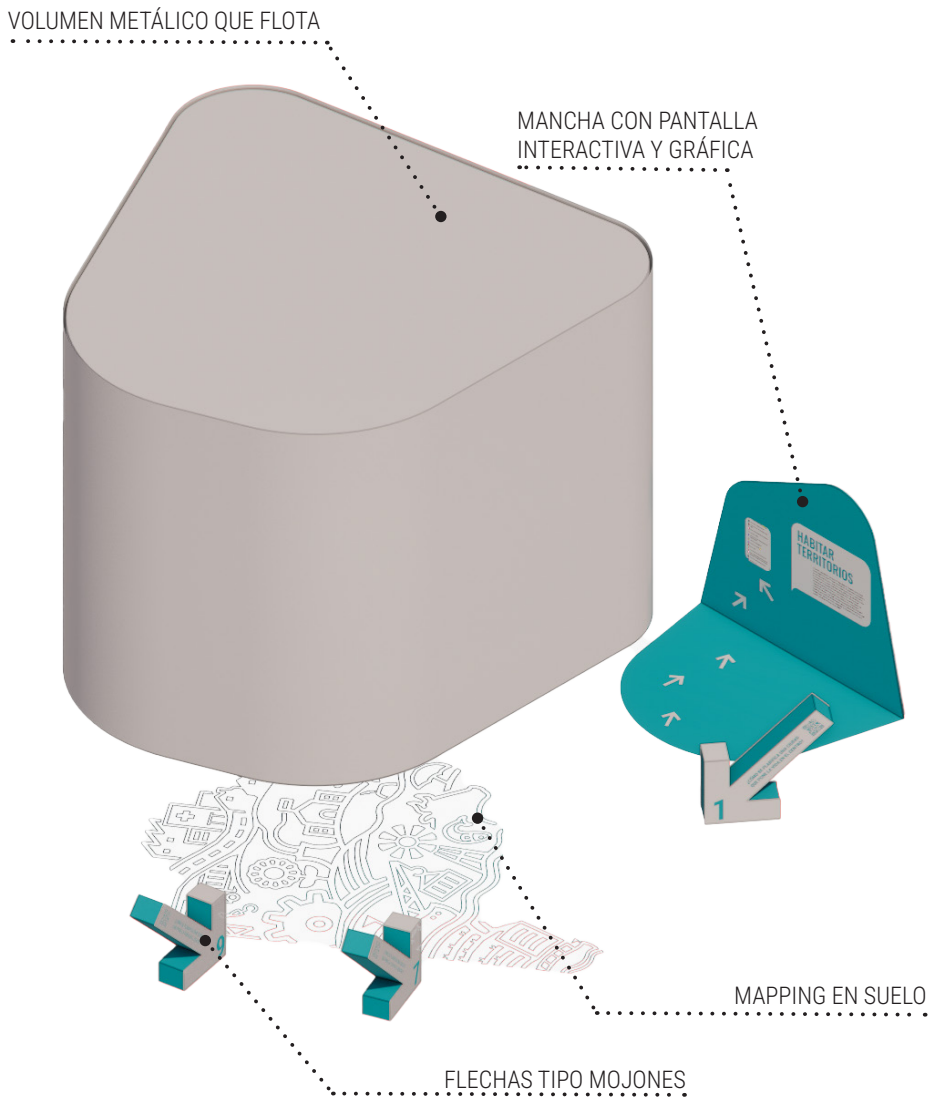

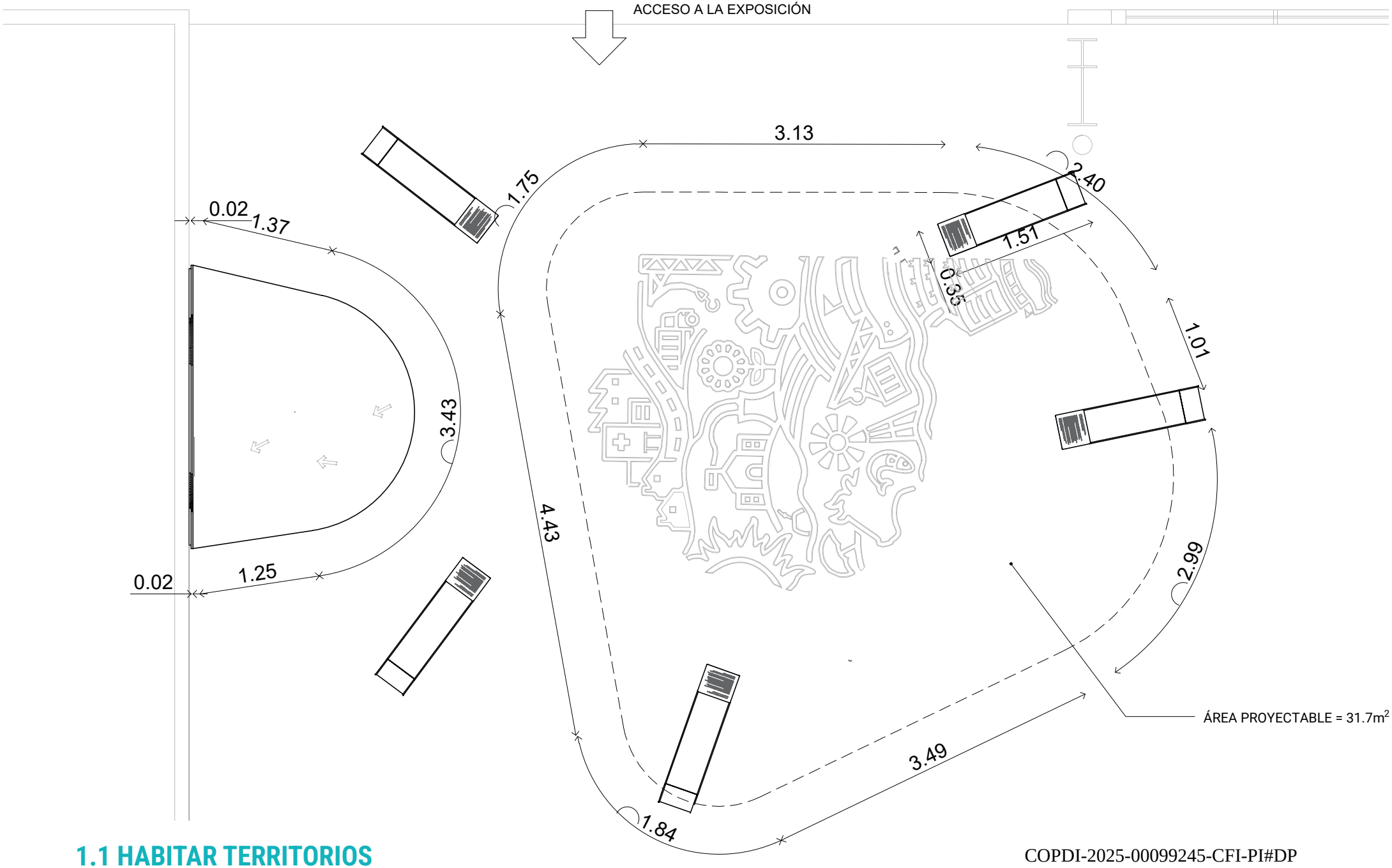

1.1 HABITAR TERRITORIOS

DOC 1.1.C

PLANTA GENERAL DE LA ESTACIÓN

VOLUMEN COLGANTE

El volumen de Habitar Territorios cuelga de la estructura del edificio con 4 tensores: dos cuelgan de las vigas, dos van en diagonal hacia las columnas del edificio.

El volumen está armado con una parrilla de caño cuadrado de 50 x 50, horizontales de espesor 3.2 mm. y verticales de espesor 2 mm. La estructura horizontal que toma la forma de la estación se repite en toda su altura a una distancia de 1.22 m. Las verticales aproximadamente cada 1.50 m. Dicha parrilla da forma y soporta a un revestimiento en chapa de aluminio calada.

Todo el volumen se encuentra retro-iluminado por una serie de lámparas omnidireccionales. Esta iluminación sirve para iluminar los laterales, realizados en chapa de aluminio calada, para generar un efecto de luz similar a los laterales de la cenefa, y para iluminar el cielorraso de la estación, conformado por una chapa de aluminio calada con el mapa de la Provincia de Buenos Aires. Sobre esta chapa calada se coloca, del lado interior, un policarbonato traslúcido blanco, con un vinilo celeste que lleve el color de la luz del mapa hacia los tonos del eje Compartir. Tanto el mapa calado como el policarbonato cuelgan de un emparrillado, pero se hallan separados de la misma mediante unas perchas, para evitar que la estructura proyecte sombras sobre el calado del mapa.

El techo de la estación se materializa con un policarbonato de alto impacto blanco de 2 mm. de espesor.

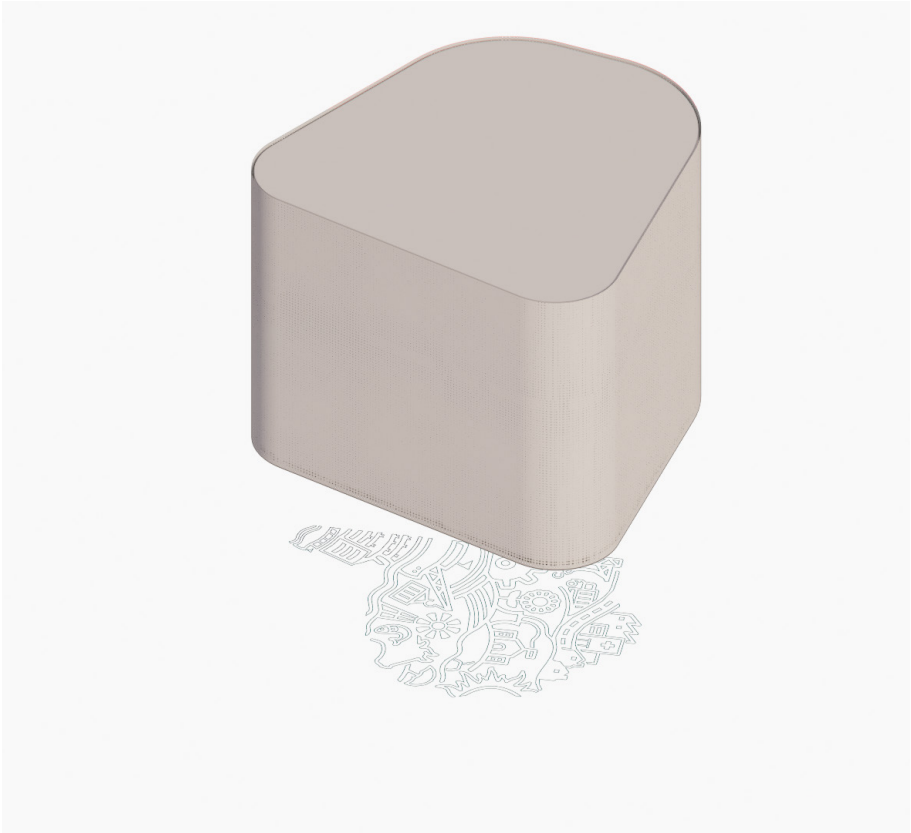

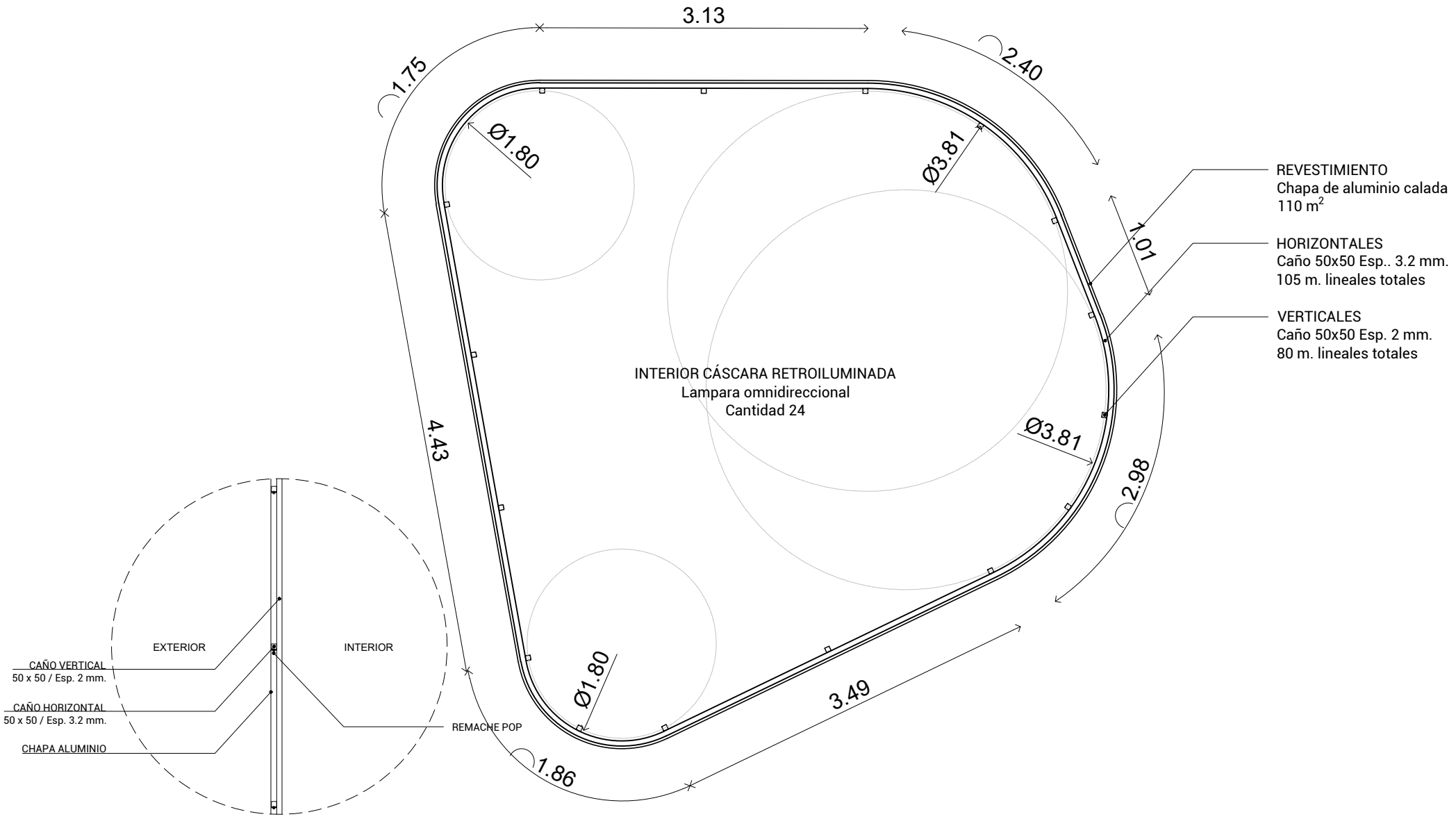
3.13
1.75
2.40
Ø1.80
Ø3.81
1.01
REVESTIMIENTO
Chapa de aluminio calada
110 m²
HORIZONTALES
Caño 50x50 Esp.. 3.2 mm.
105 m. lineales totales
VERTICALES
Caño 50x50 Esp. 2 mm.
80 m. lineales totales
INTERIOR CÁSCARA RETROILUMINADA
Lampara omnidireccional
Cantidad 24
4.43
Ø3.81
2.98
Ø1.80
3.49
1.86
EXTERIOR
INTERIOR
CAÑO VERTICAL
50 x 50 / Esp. 2 mm.
CAÑO HORIZONTAL
50 x 50 / Esp. 3.2 mm.
CHAPA ALUMINIO
REMACHE POP

POLICARBONATO TRASLÚCIDO BLANCO ILUMINADO
Y CON VINILO CELESTE PARA DARLE EL COLOR DEL
EJE A LA PROYECCIÓN

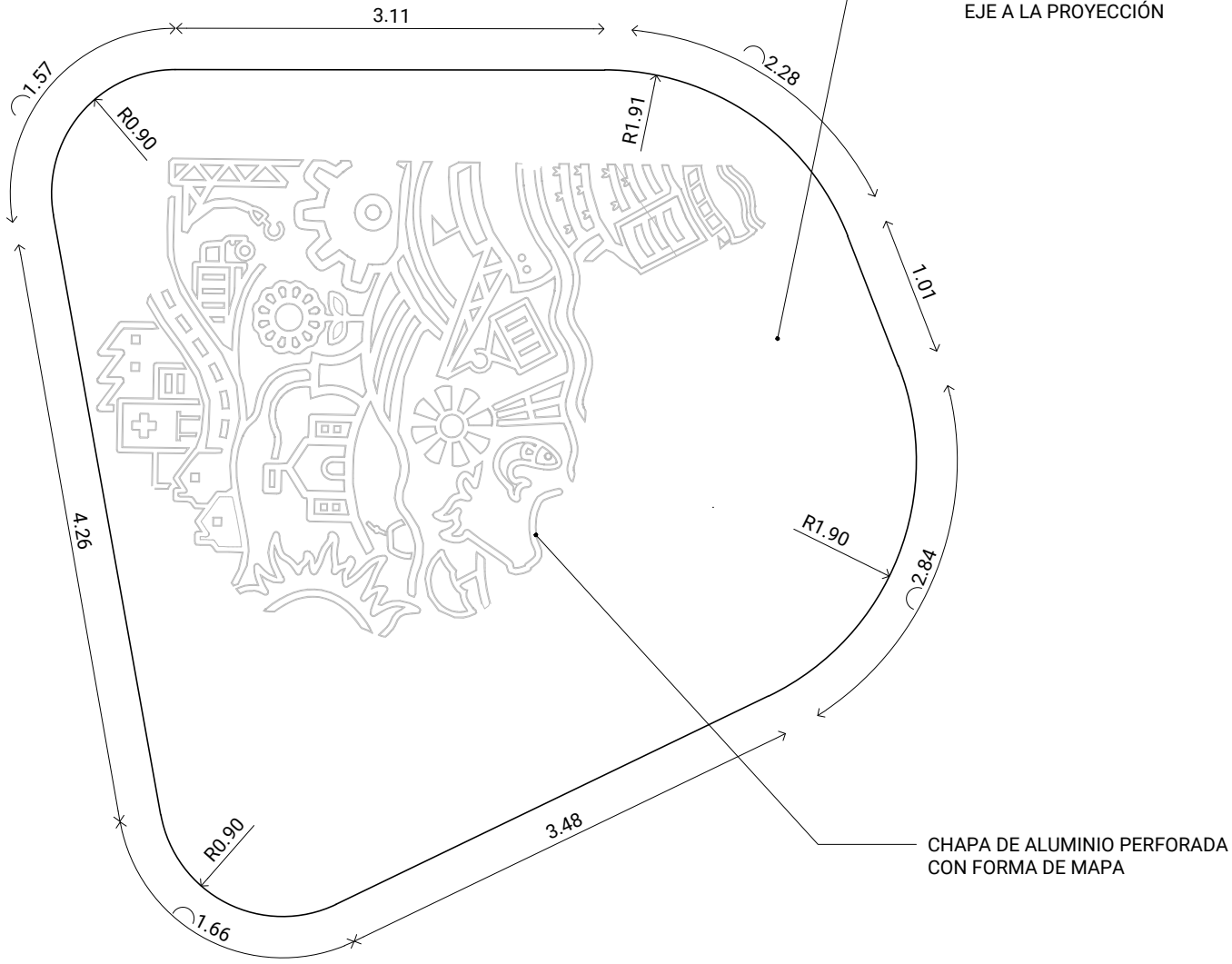

CHAPA DE ALUMINIO PERFORADA
CON FORMA DE MAPA

DETALLE DE CIELORRASO DE
POLICARDOBANTO Y
CHAPA PERFORADA
(VER CORTE)

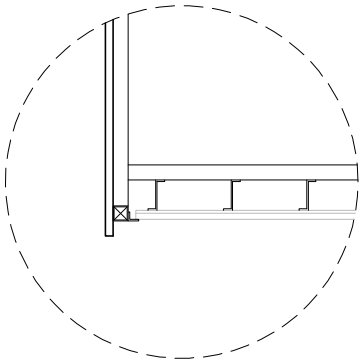

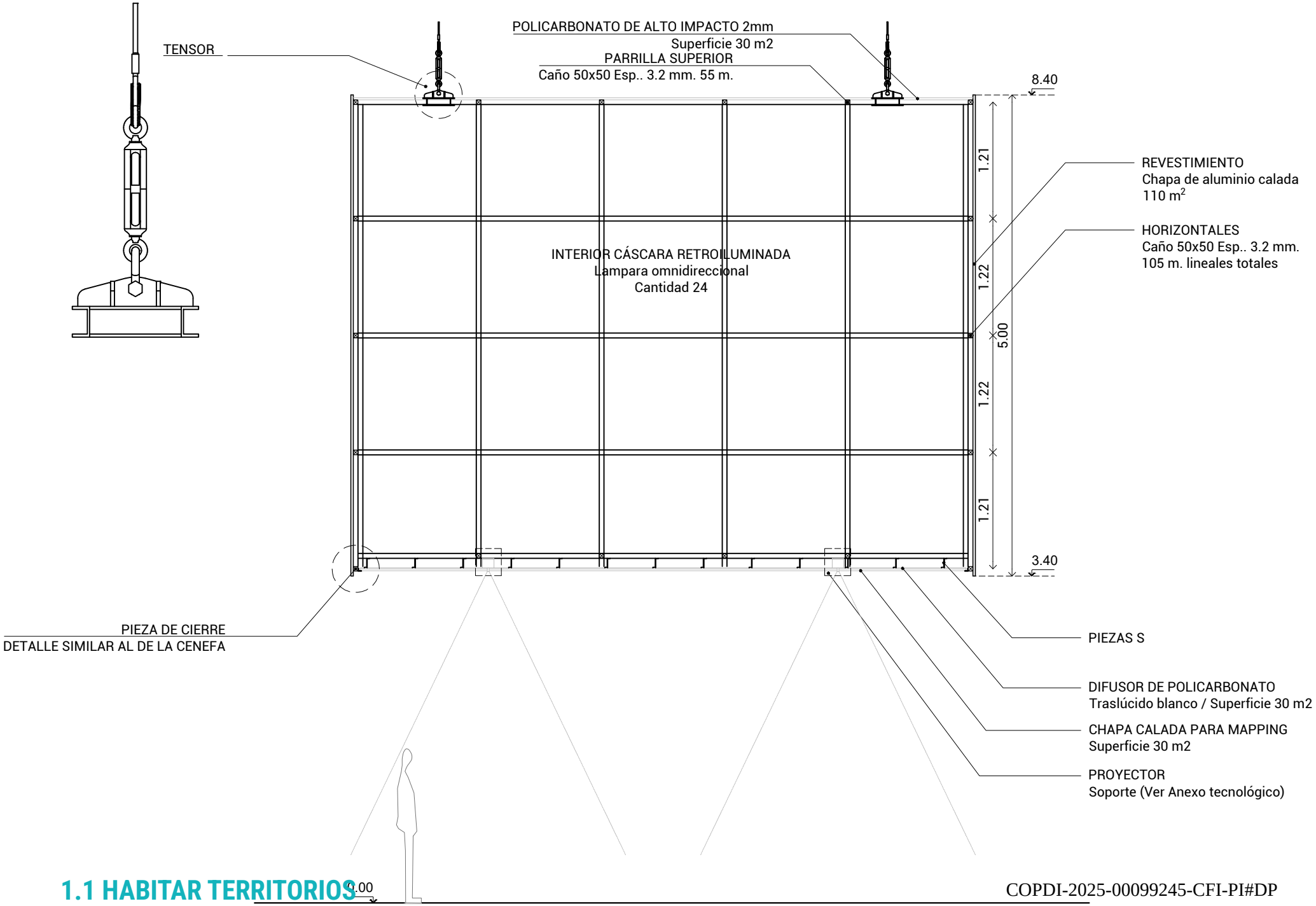
TENSOR
POLICARBONATO DE ALTO IMPACTO 2mm
Superficie 30 m2
PARRILLA SUPERIOR
Caño 50x50 Esp.. 3.2 mm. 55 m.
8.40
1.21
1.22
5.00
1.22
1.21
3.40
REVESTIMIENTO
Chapa de aluminio calada
110 m2
HORIZONTALES
Caño 50x50 Esp.. 3.2 mm.
105 m. lineales totales
INTERIOR CÁSCARA RETROILUMINADA
Lampara omnidireccional
Cantidad 24
PIEZA DE CIERRE
DETALLE SIMILAR AL DE LA CENEFA
PIEZAS S
DIFUSOR DE POLICARBONATO
Traslúcido blanco / Superficie 30 m2
CHAPA CALADA PARA MAPPING
Superficie 30 m2
PROYECTOR
Soporte (Ver Anexo tecnológico)
0.00

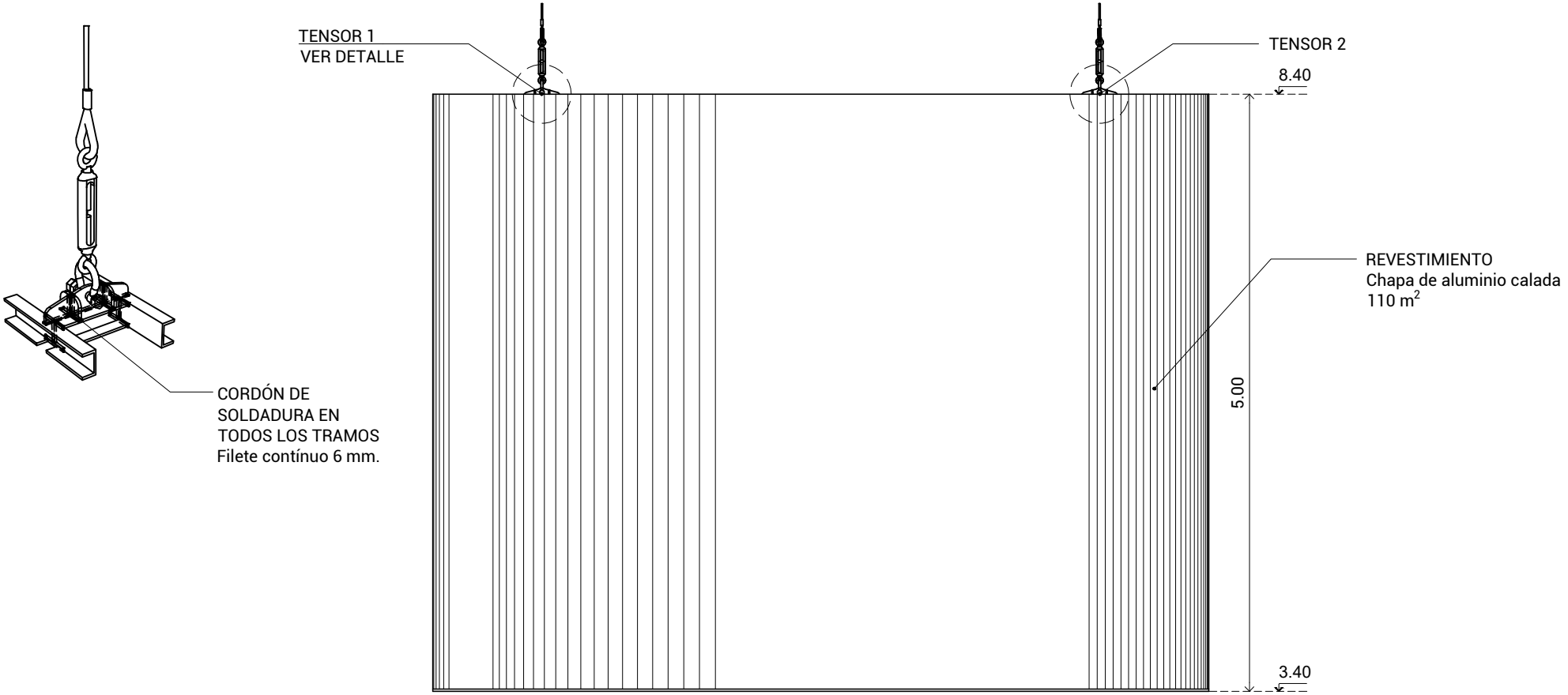
TENSOR 1
VER DETALLE
TENSOR 2
8.40
REVESTIMIENTO
Chapa de aluminio calada
110 m2
CORDÓN DE
SOLDADURA EN
TODOS LOS TRAMOS
Filete contínuo 6 mm.
5.00
3.40

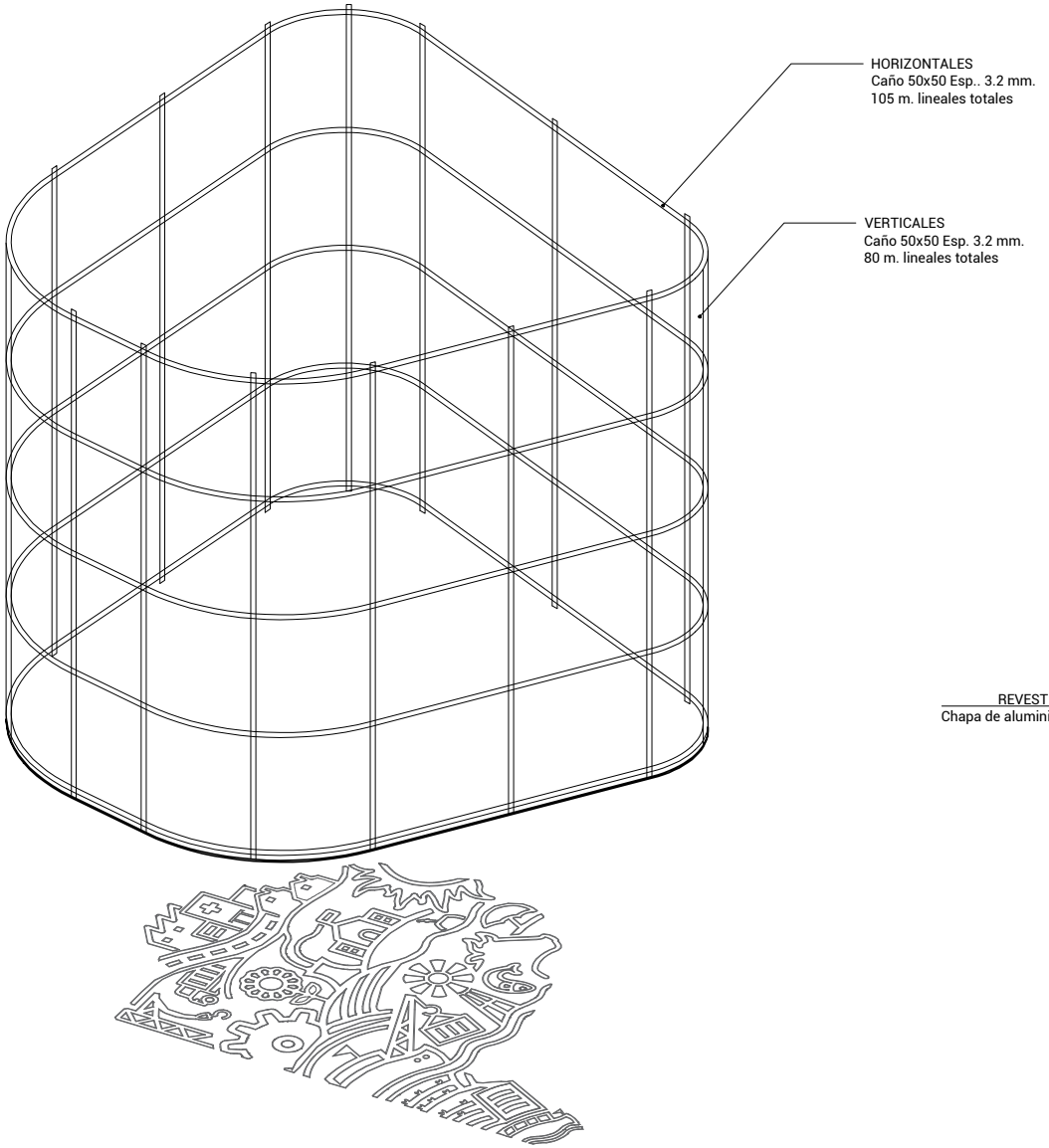
HORIZONTALES
Caño 50x50 Esp.. 3.2 mm.
105 m. lineales totales
VERTICALES
Caño 50x50 Esp. 3.2 mm.
80 m. lineales totales

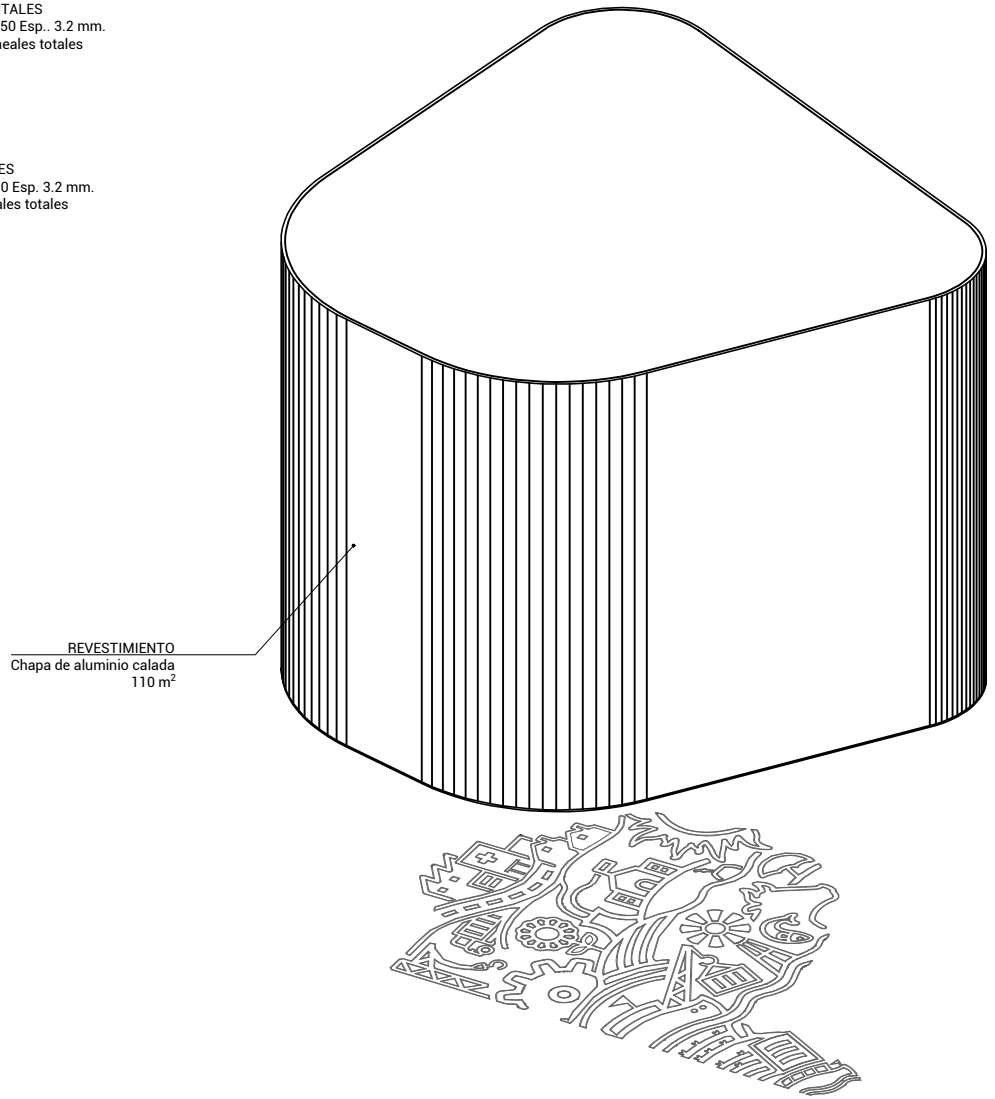
REVESTIMIENTO
Chapa de aluminio calada
110 m²

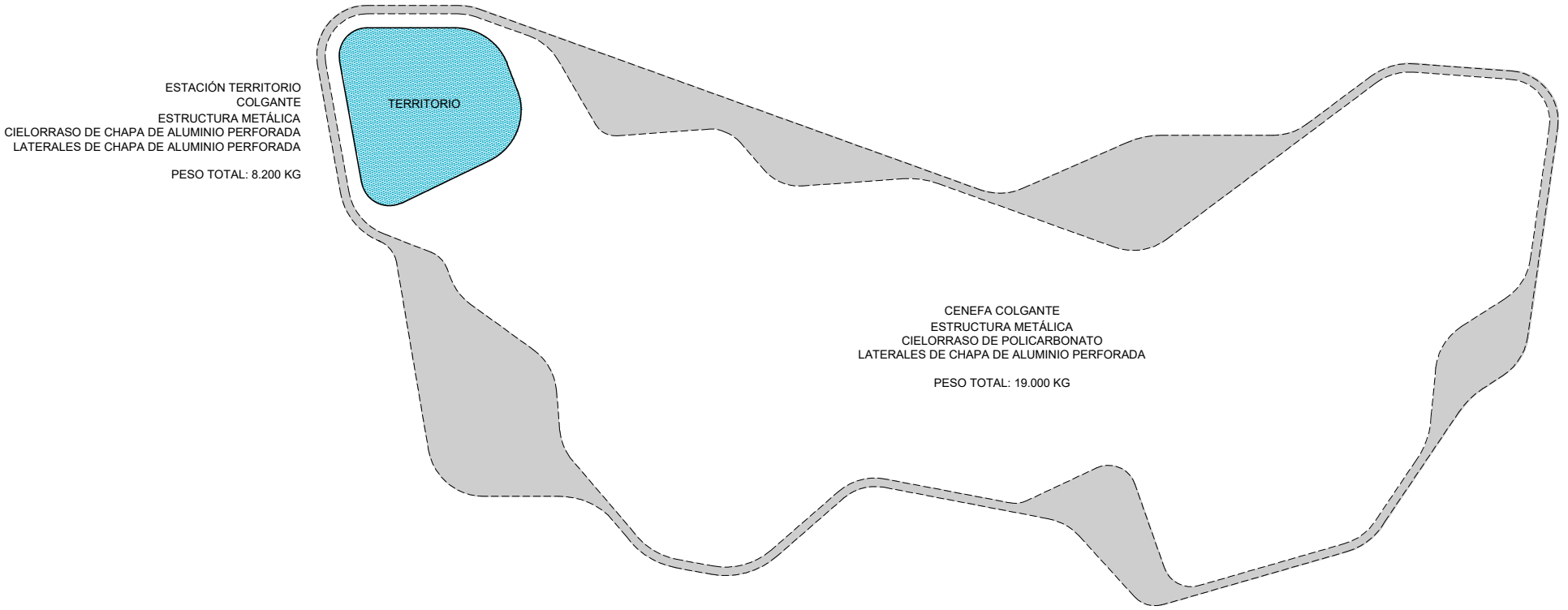
ESTACIÓN TERRITORIO
COLGANTE
ESTRUCTURA METÁLICA
CIELORRASO DE CHAPA DE ALUMINIO PERFORADA
LATERALES DE CHAPA DE ALUMINIO PERFORADA
PESO TOTAL: 8.200 KG
TERRITORIO
CENEFA COLGANTE
ESTRUCTURA METÁLICA
CIELORRASO DE POLICARBONATO
LATERALES DE CHAPA DE ALUMINIO PERFORADA
PESO TOTAL: 19.000 KG

El volumen flotante que conforma la estructura principal de la estación ubica la tecnología necesaria para la proyección tipo mapping del mapa de Buenos Aires. Para el correcto funcionamiento el sistema exige una sala de control en algún lugar cercano a la estación.

- Sector mapping de Buenos Aires en volumen.

- Proyectores. Modelo NEC PA803UL según estudio de luz. Cantidad 2.
- Soporte de proyectores. Modelo PROJ0035. Cantidad 2.
- PC 4 RTX 3080 i7 16gb ram. Cantidad 1.
- Software de calibración. Modelo Resolume Arena. Cantidad 1.
- Cableado receptor. Modelo Extensor Hdmi UTP Kramer receptor. Cantidad 1.

Cableado transmisor. Modelo Extensor Hdmi UTP Kramer transmisor. Cantidad 1.

Por su parte, la totalidad del volumen está recubierto en una chapa de aluminio perforada que deja entrever luz entre sus perforaciones. Para que esto suceda es necesario un cableado de luz led y su correspondiente control.

- Iluminación del volumen

- Backlight LED. Neon led pixelable controlable. Cantidad a definir.
- Fuente para luz led 24v: FAP400. Cantidad 1.
- Controladora LED. Modelo FAP400. Cantidad 1.
- Cableados necesarios.

*Ver más detalles en ANEXO TECNOLÓGICO.

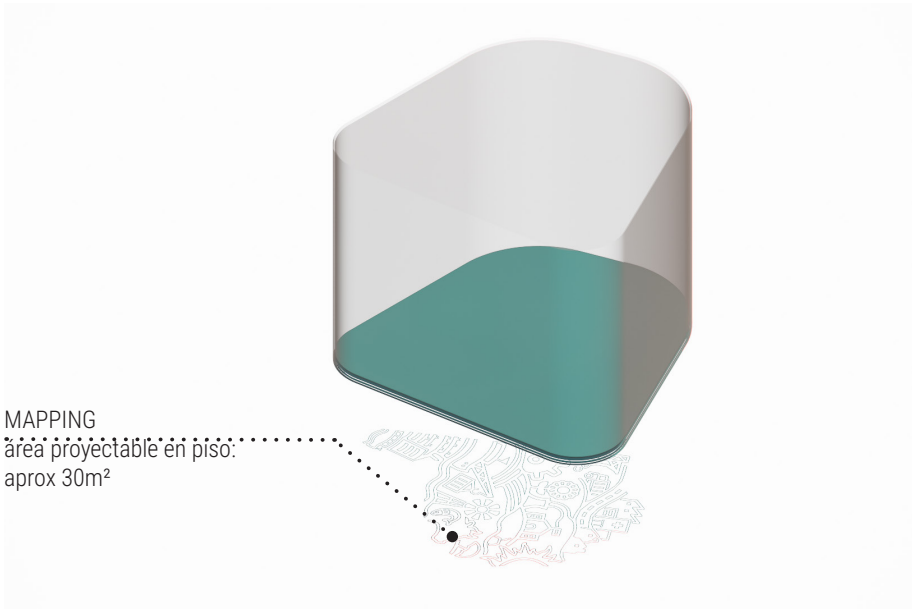

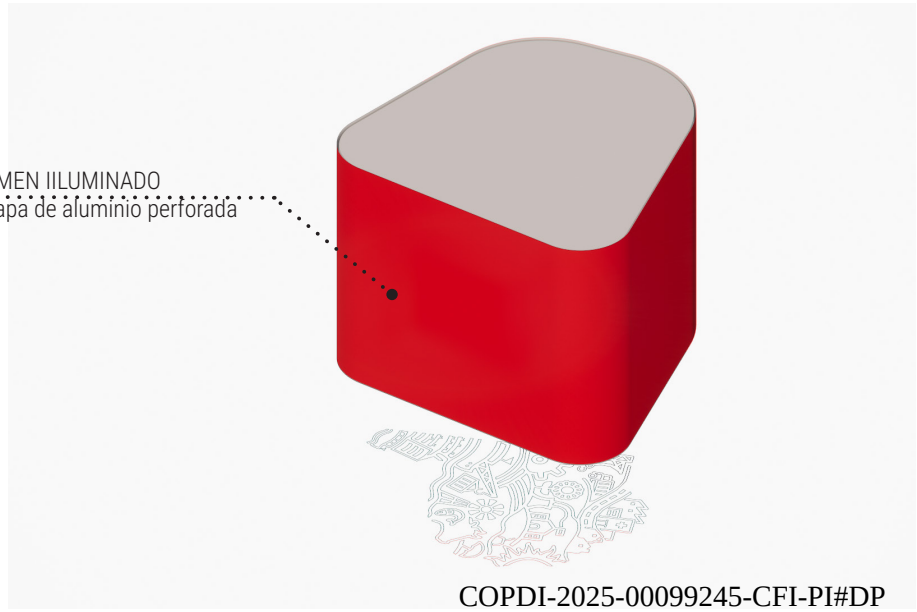

MANCHA

El segundo sector de esta estación está conformado por una pared de mdf que aloja una pantalla y el texto curatorial de la estación. La pantalla se coloca por detrás del mdf, y queda enmascarada.

Toda la pared se despega del muro del edificio lo suficiente como para alojar la pantalla. El espacio que se genera por detrás se resuelve con una “garganta” iluminada.

Un sector de piso de color, realizado en vinilo de alto tránsito, completa el sector.

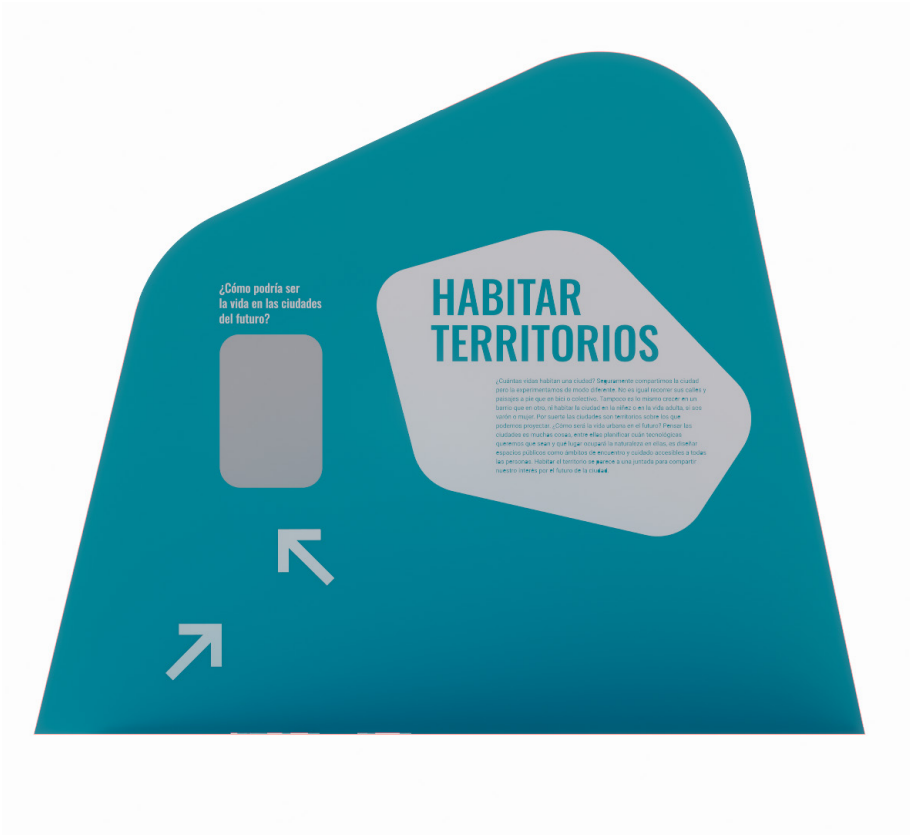

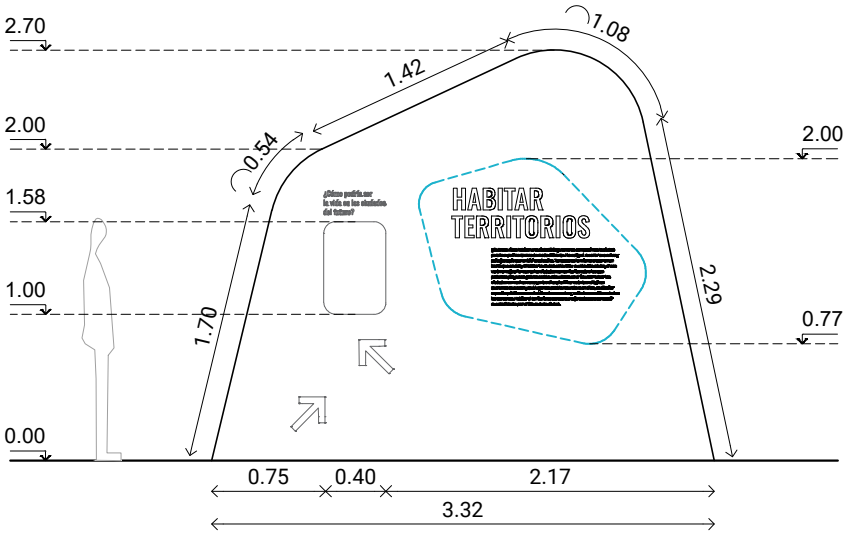

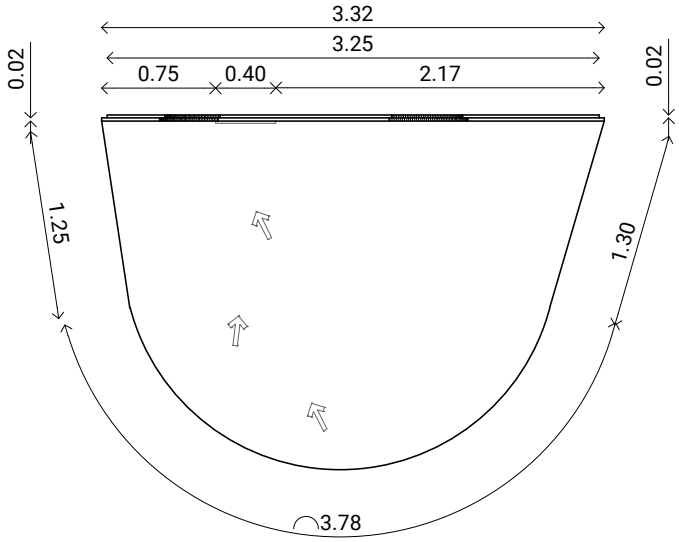

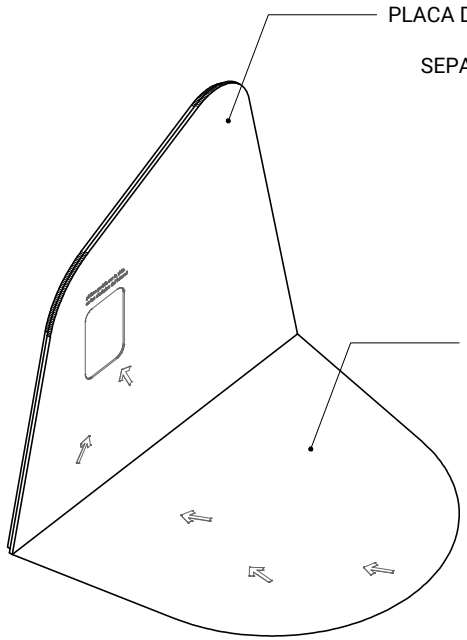

PLACA DE PARED MDF 18MM
COLOR CELESTE
SEPARADA PARA LUZ LED

VINILO DE ALTO TRÁNSITO
COLOR CELESTE
ÁREA: 6m²

1.1 HABITAR TERRITORIOS

DOC 1.1.M

MANCHA: AXO, PLANTA Y VISTA

TECNOLOGÍA e ILUMINACIÓN DE LA MANCHA

La mancha que se ubica sobre la pared más cercana sirve de apoyo a la estación, y revela el texto curatorial y una pantalla que va recopilando las respuestas de los usuarios.

- Sector de actividad "¿Cómo podría ser la vida en las ciudades del futuro?"

- Pantalla touch. Modelo Monitor Touch Elo 3203l. Cantidad 1.
- PC Intel Nuc i5 16gb ram.
- Tira luz NEON LED pixelable controlable. Cantidad: 7 metros lineales

*Ver más detalles en ANEXO TECNOLÓGICO.

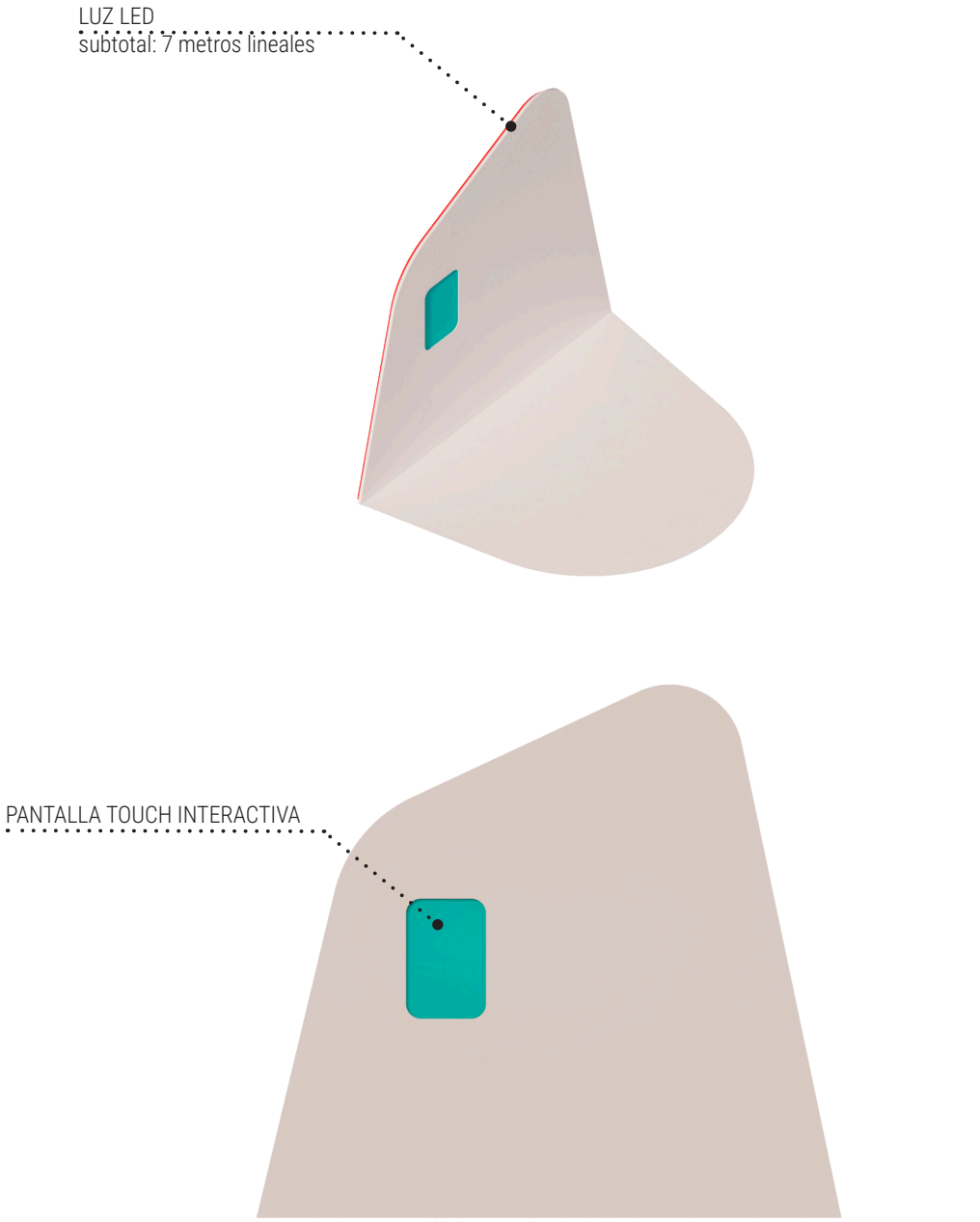

FLECHAS

La estación se completa con 5 grandes flechas retro-iluminadas, realizadas con estructura metálica y revestidas en chapa.

Estas flechas no están conectadas a la red eléctrica del edificio, por lo que cada una lleva una batería.

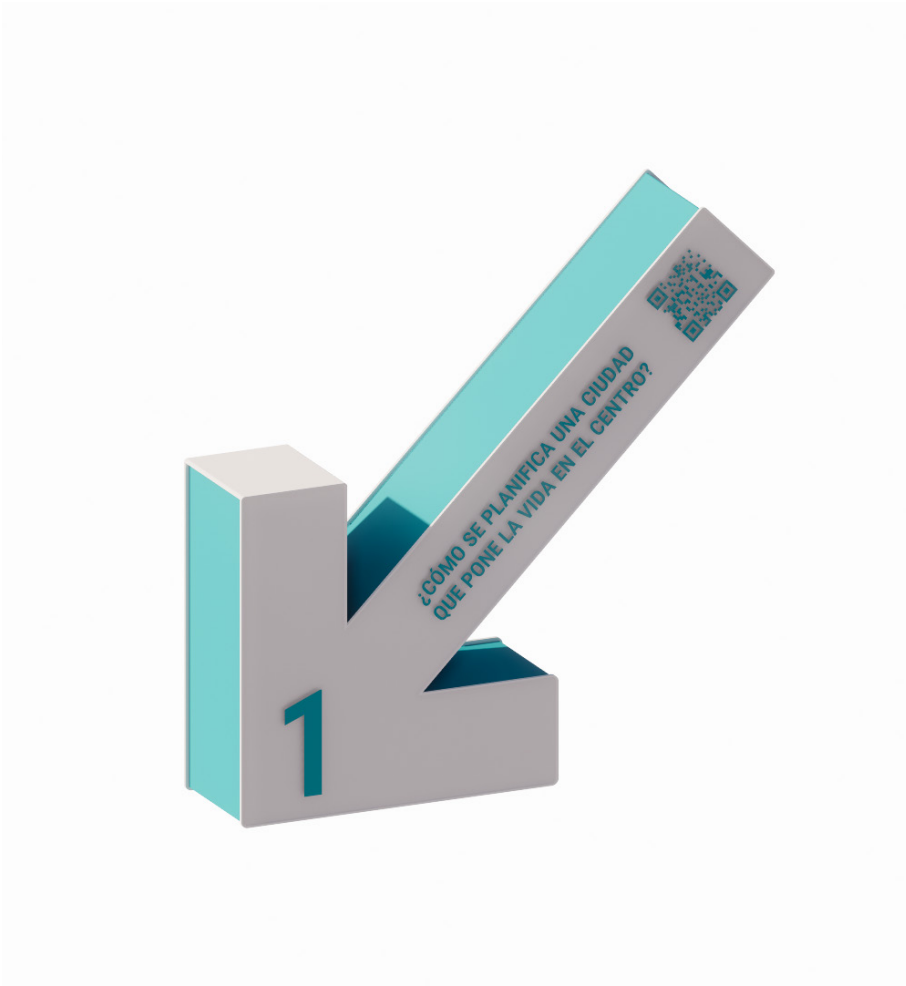

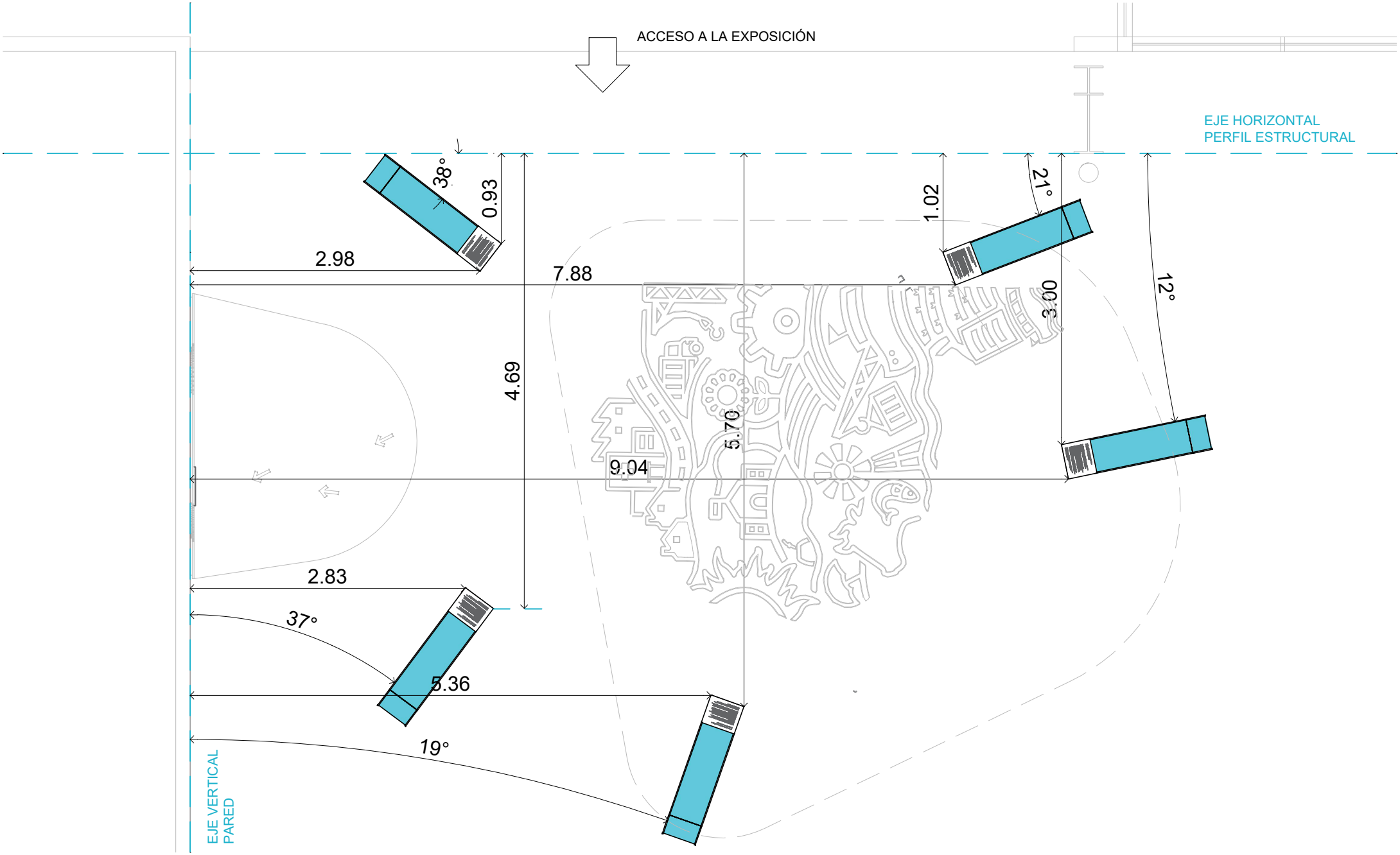

1.1 HABITAR TERRITORIOS

DOC 1.1.P

FLECHAS: UBICACIÓN

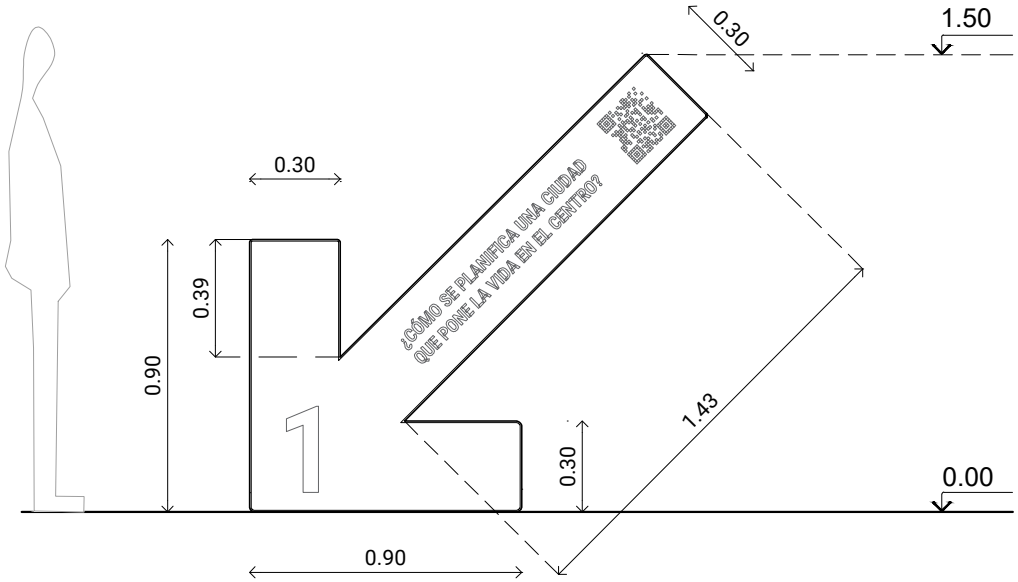

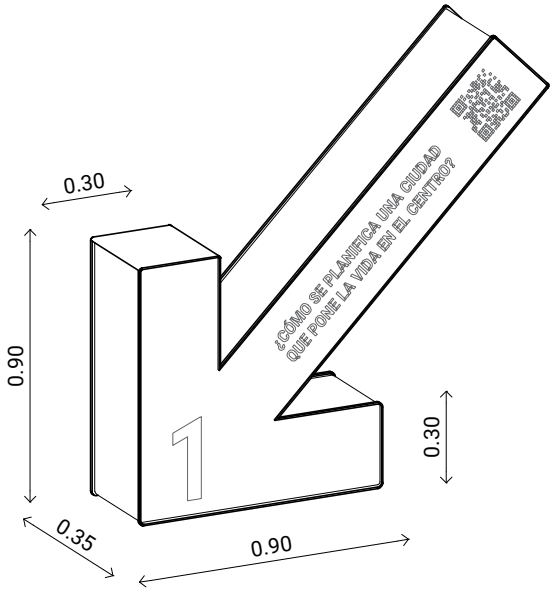

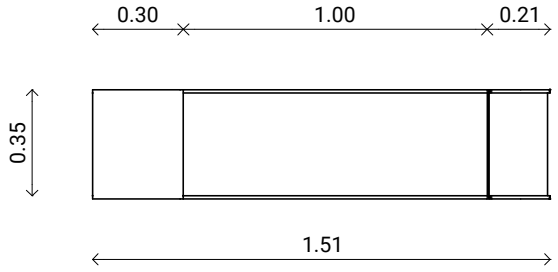

1.1 HABITAR TERRITORIOS

DOC 1.1.Q

FLECHAS: AXO, PLANTA Y VISTA

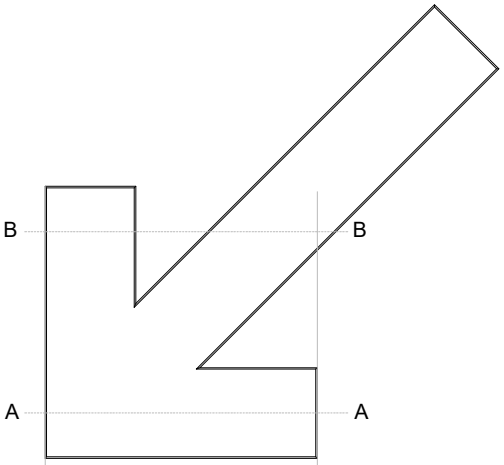

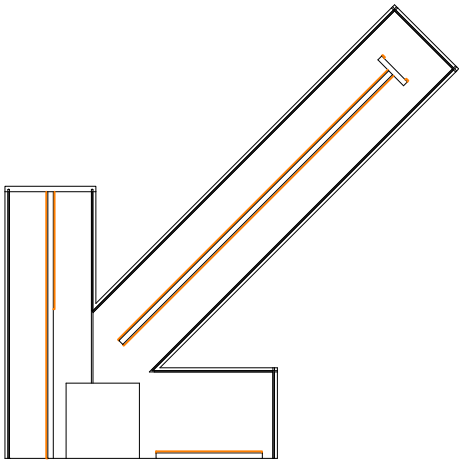

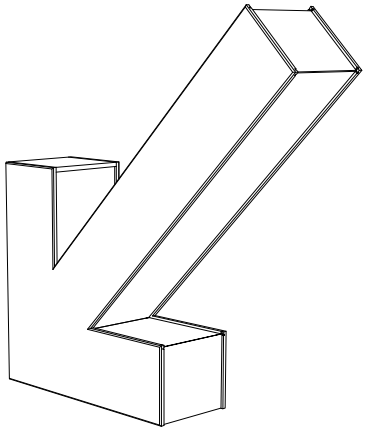

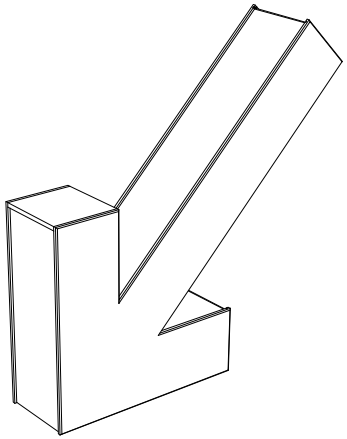

CORTE A - A

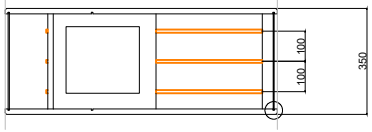

CORTE B - B

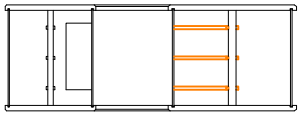

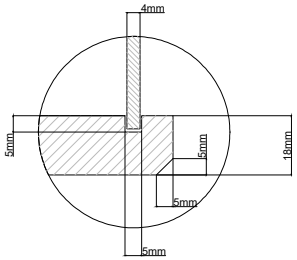

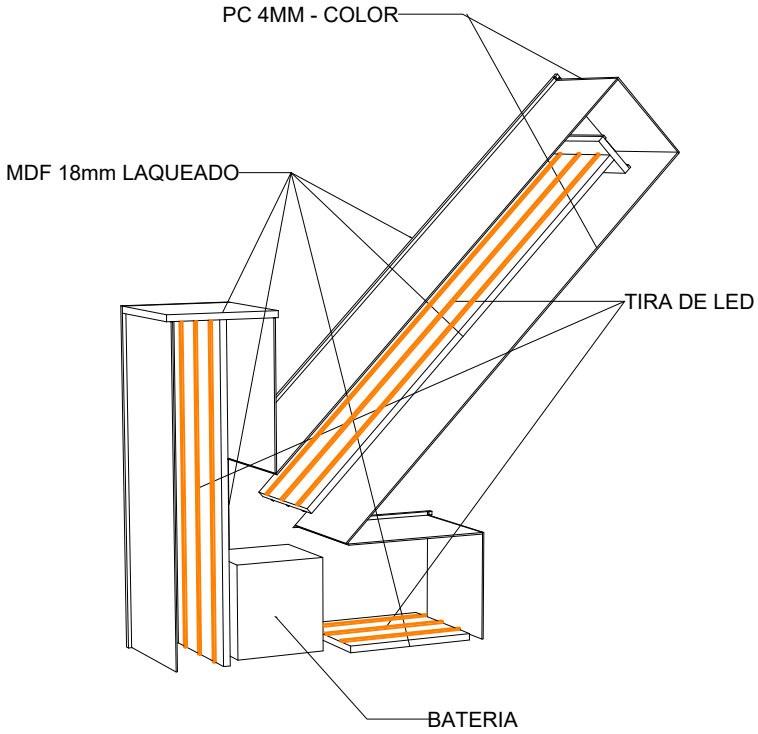

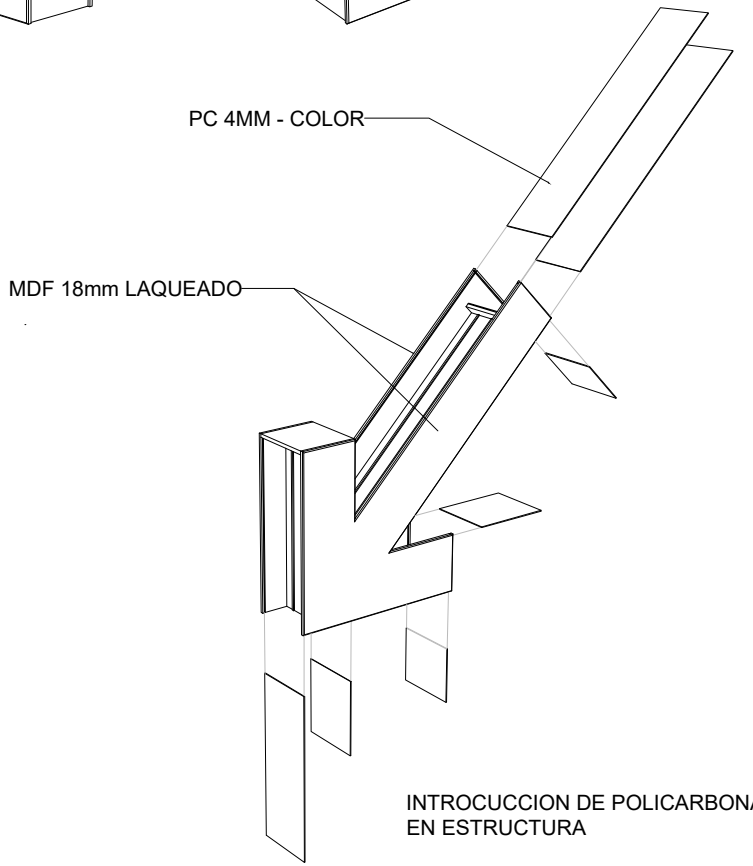

1.1 HABITAR TERRITORIOS

DOC 1.1.R

FLECHAS: TIRA DE LUZ LED

ILUMINACIÓN DE LAS FLECHAS

Las flechas se ubican en el piso y en relación con el mapping que se proyecta desde el volumen superior. En total hay cinco flechas, todas iluminadas en sus laterales y con frases o textos reflexivos. No tienen elementos tecnológicos.

- Flechas. Cantidad 5.

- Backlight LED neon pixelable controlable. Cantidad: 55 metros lineales
- Bateria de 12V. Modelo Kaise. Cantidad 5.
- Cableados necesarios.

*Ver más detalles en ANEXO TECNOLÓGICO.

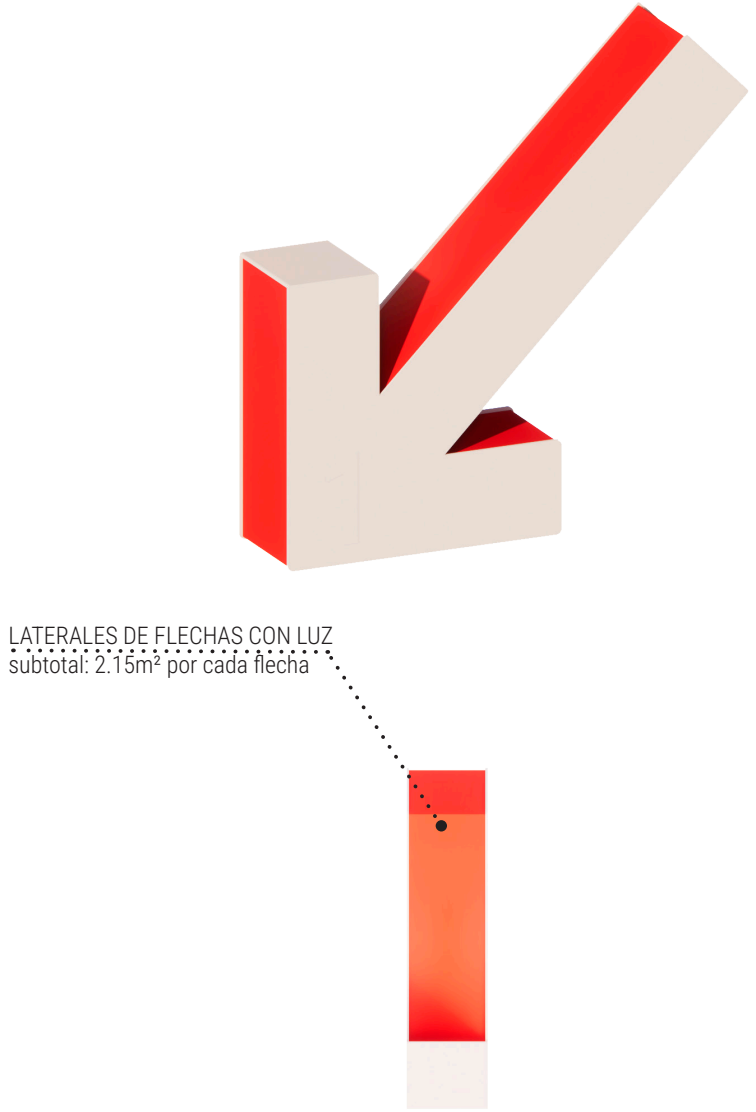



1.1 HABITAR TERRITORIOS
IMAGEN DE REFERENCIA



1.1 HABITAR TERRITORIOS
IMAGEN DE REFERENCIA



1.1 HABITAR TERRITORIOS
IMAGEN DE REFERENCIA

COMPARTIR

1.2 ¿LA ERA DE LA ANSIEDAD?

1.2 ¿LA ERA DE LA ANSIEDAD?

DOC 1.2.A

DESCRIPCIÓN

Esta estación aborda la salud mental como una problemática colectiva y social, alejándose de una mirada individualista. Propone reflexionar sobre cómo las condiciones de vida contemporáneas (la velocidad, la hiperconectividad, la incertidumbre y el aislamiento) afectan nuestro bienestar emocional.

El abordaje se plantea a partir de un texto curatorial, una instalación interactiva tipo “flips” con preguntas y respuestas y un panel participativo que recoge percepciones colectivas sobre ilusiones y preocupaciones respecto al futuro.

La propuesta invita a la reflexión individual en un entorno colectivo, promoviendo una experiencia de permanencia activa.

ESQUEMA DE UBICACIÓN

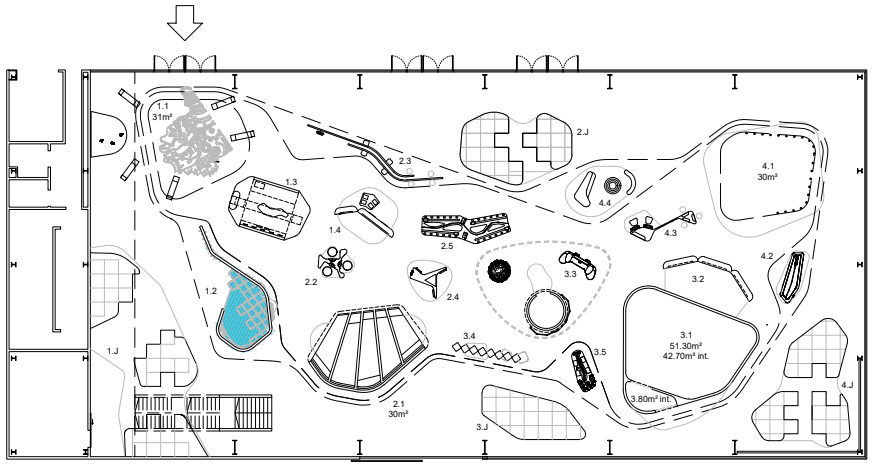



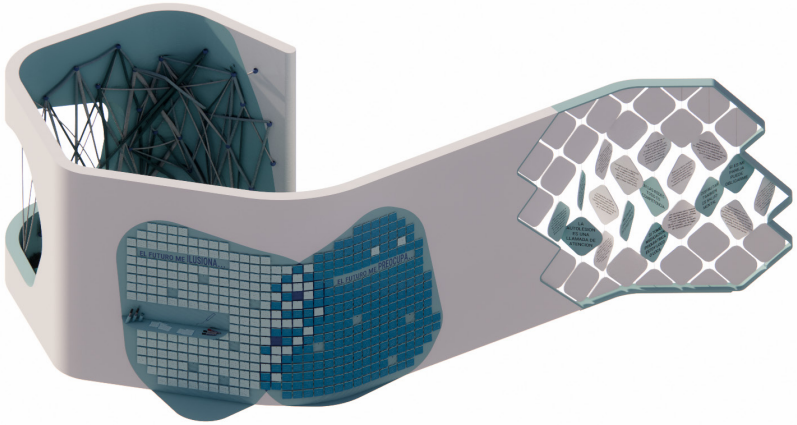

CÓMO FUNCIONA LA ESTACIÓN

Esta estación aloja distintas actividades, todas analógicas. Se resuelve con un muro de estructura metálica y revestimiento en mdf, pintado de blanco en su exterior y de celeste en el interior.

El diseño de la estación propone distintos niveles de interacción, distribuidos espacialmente de la siguiente manera:

Un texto curatorial

Un muro interactivo de información o flips: sección conformada por módulos giratorios con formato romboidal. Cada flip presenta en su "Lado A" una pregunta o afirmación basada en prejuicios y estigmas sobre la salud mental, y en su "Lado B", una respuesta que desmitifica, informa y resignifica.

Un panel participativo: actividad diseñada en el lado exterior del muro, que invita a reflexionar individualmente sobre el futuro, con materiales de escritura y piezas tipo post it para ser completados. Los post it son de 12 x 10 cm., tamaño unificado para todas las estaciones que tienen post it (La era de la ansiedad, Todas las aguas el agua, Decisiones para armar). Esta pared se complementa con una mesa de chapa en la que se alojan los post it y elementos de escritura, similar en sus detalles a las estaciones mencionadas anteriormente.

Un sector interior de "Hacer Tramas": un espacio con asientos blandos, escalonados, y una pared con ganchos y sogas. Los ganchos deben estar incrustados en la pared, permitiendo colgar hilos, sogas y telas, tensarlas, enredarlas, generando tramas y redes. Estos ganchos deben estar vinculados a la estructura interna de las paredes para evitar que la interacción de los usuarios genere roturas o flojedades.

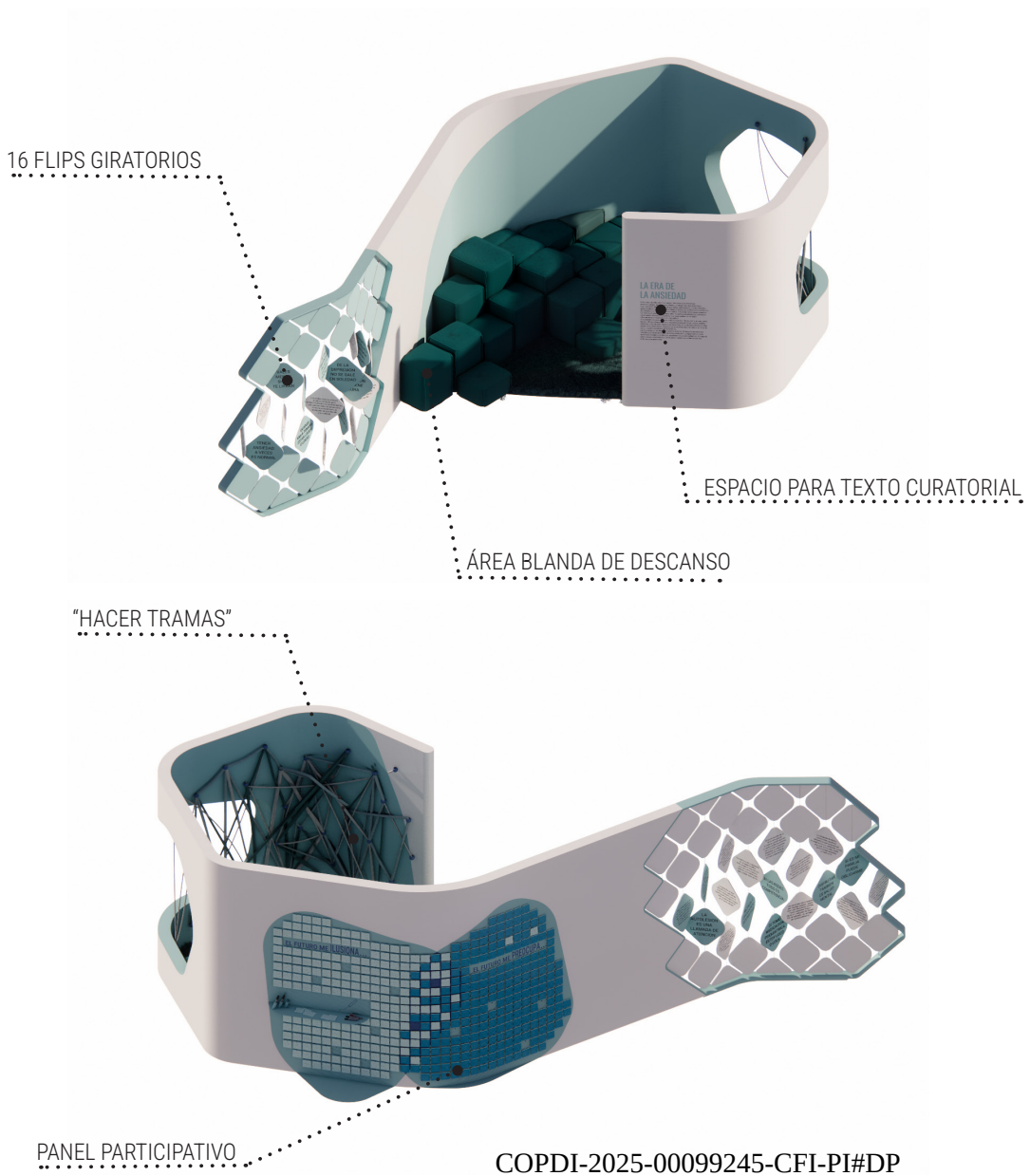

1.2 ¿LA ERA DE LA ANSIEDAD?

DOC 1.2.B

FUNCIONAMIENTO DE LA ESTACIÓN

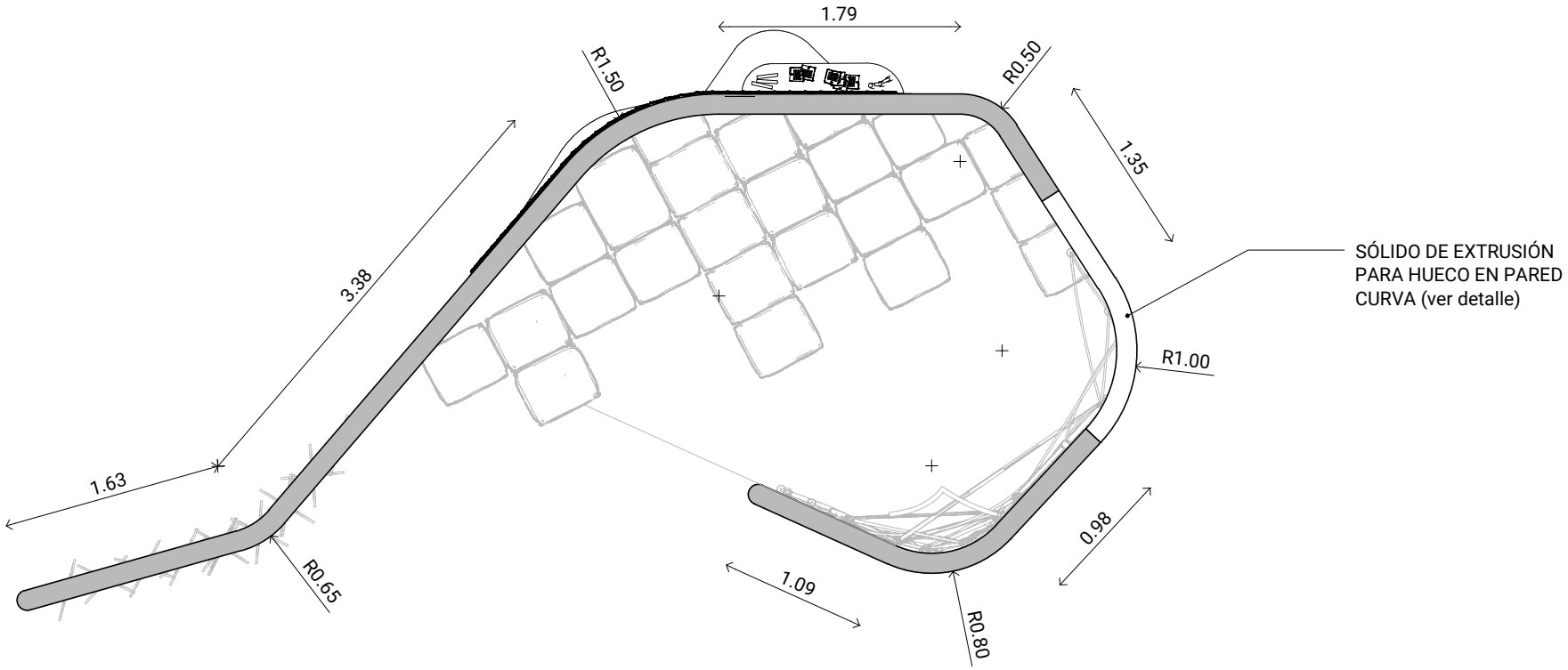
1.79
R1.50
R0.50
1.35
3.38
SÓLIDO DE EXTRUSIÓN
PARA HUECO EN PARED
CURVA (ver detalle)
R1.00
1.63
R0.65
0.98
1.09
R0.80

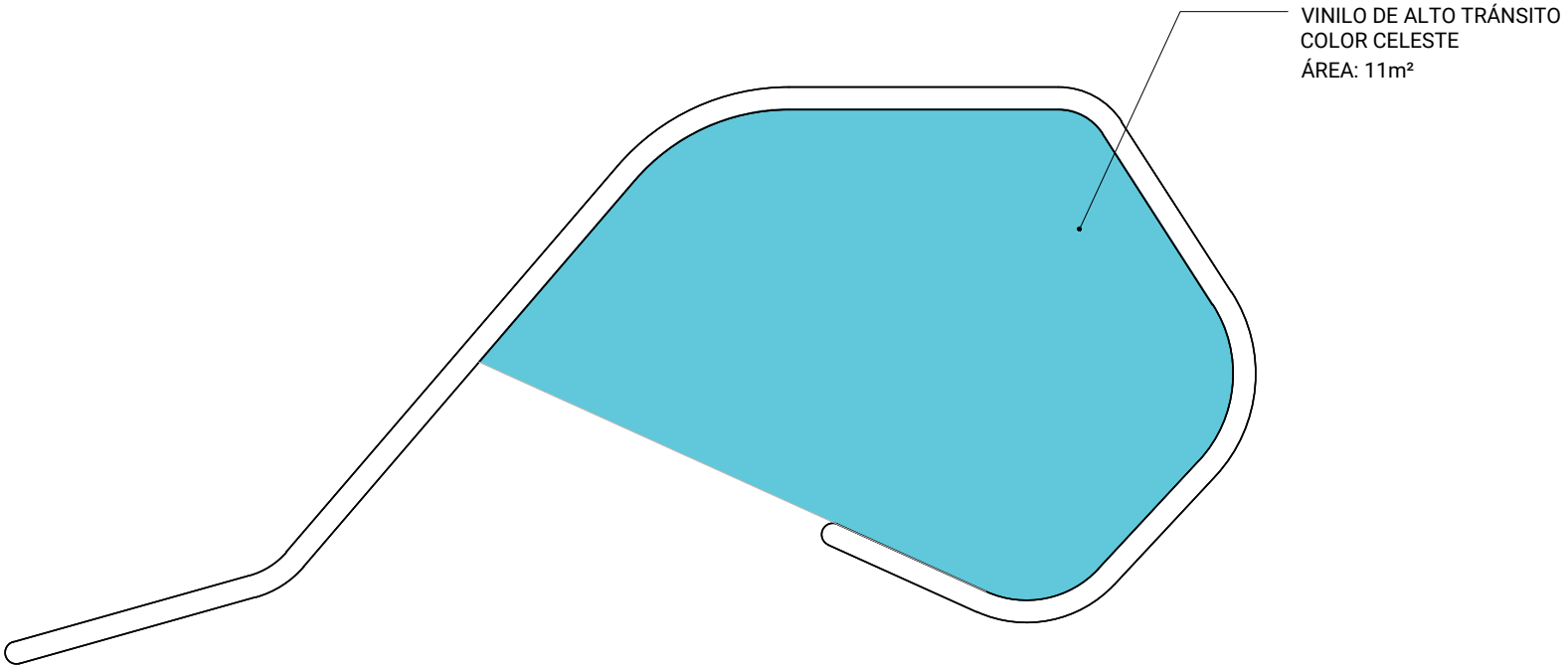
VINILO DE ALTO TRÁNSITO
COLOR CELESTE
ÁREA: 11m²

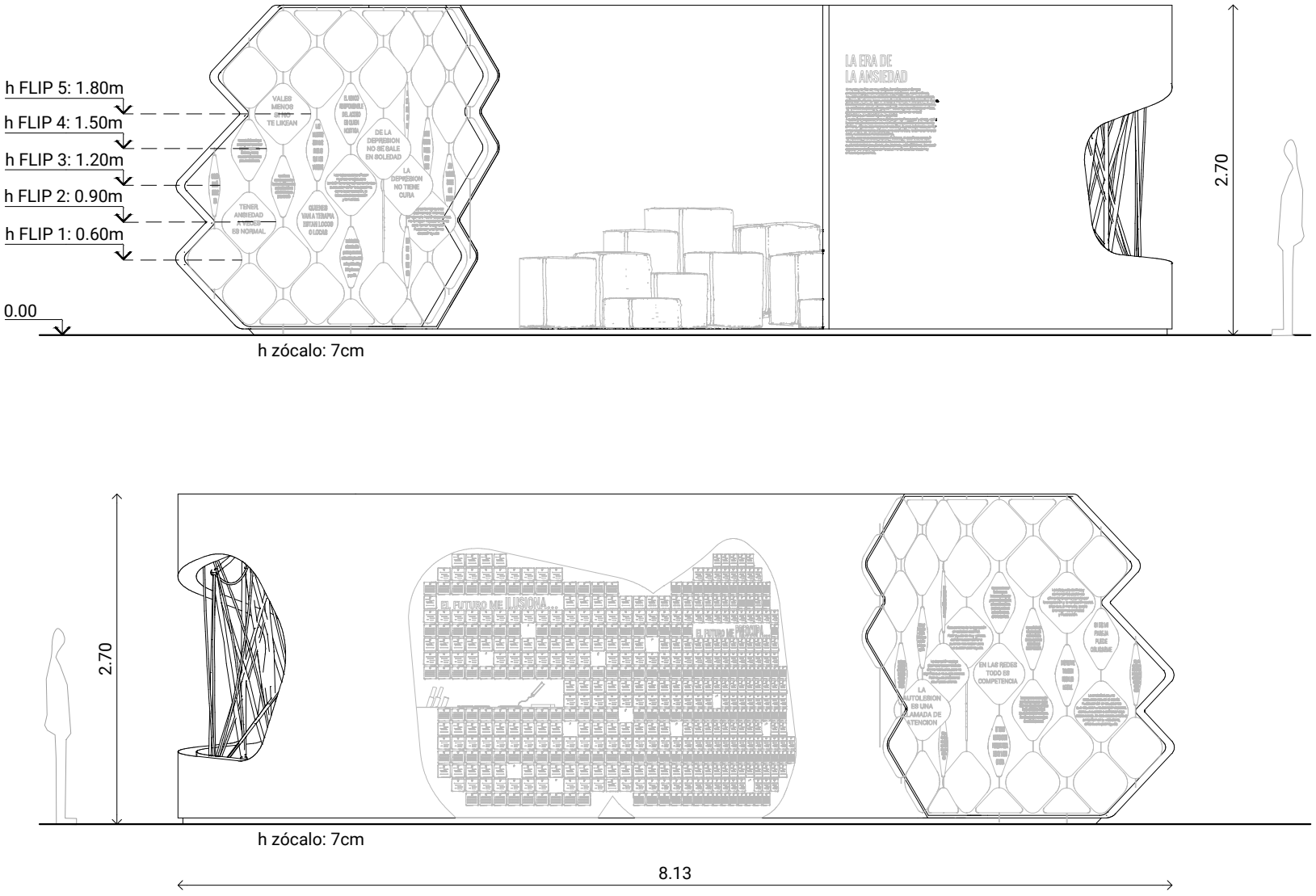
h FLIP 5: 1.80m
h FLIP 4: 1.50m
h FLIP 3: 1.20m
h FLIP 2: 0.90m
h FLIP 1: 0.60m
0.00
h zócalo: 7cm
LA ERA DE LA ANSIEDAD
2.70
2.70
h zócalo: 7cm
8.13

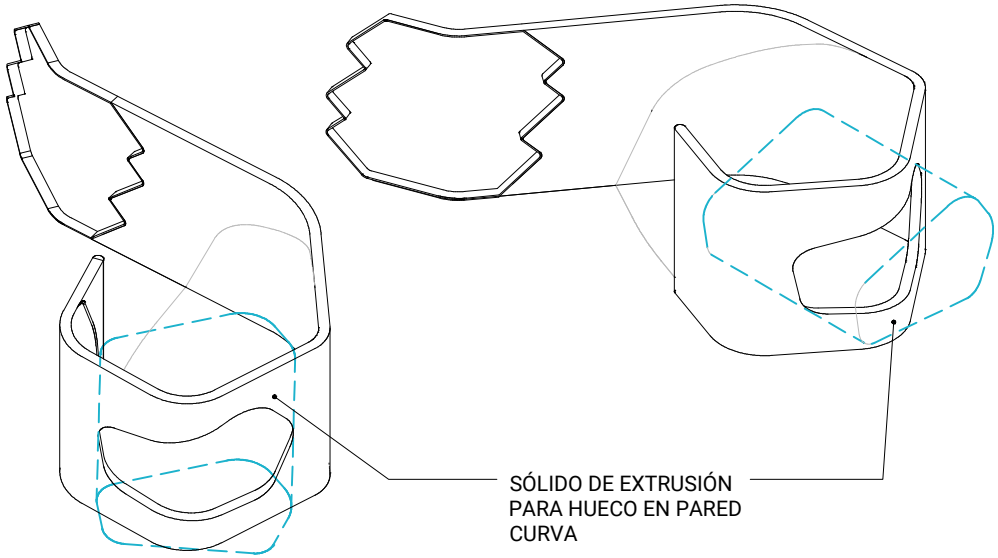

ESQUEMA

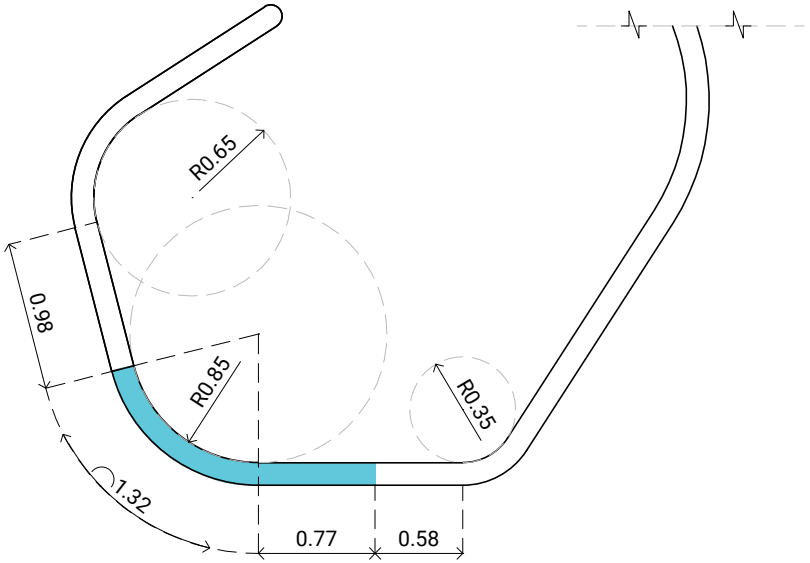

SECTOR DE PLANTA

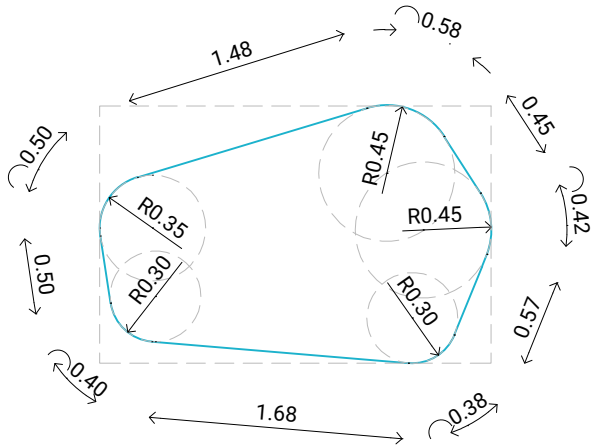

MEDIDAS DEL VOLUMEN A EXTRUIR DE LA PARED

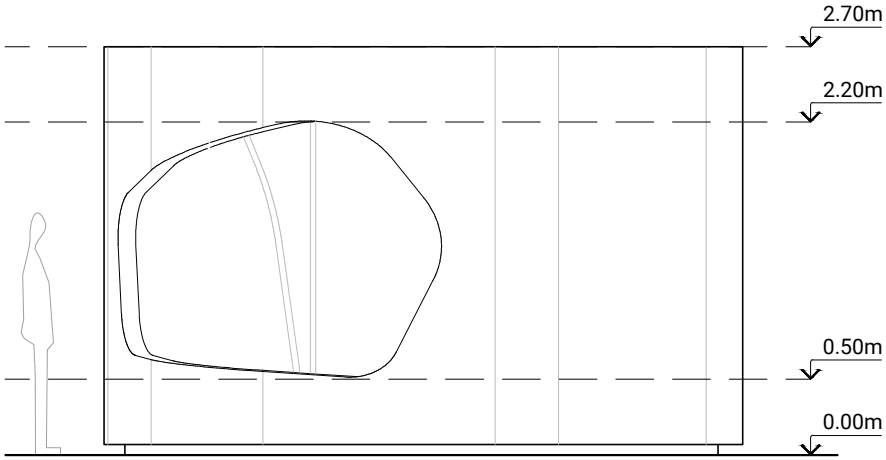

VISTA

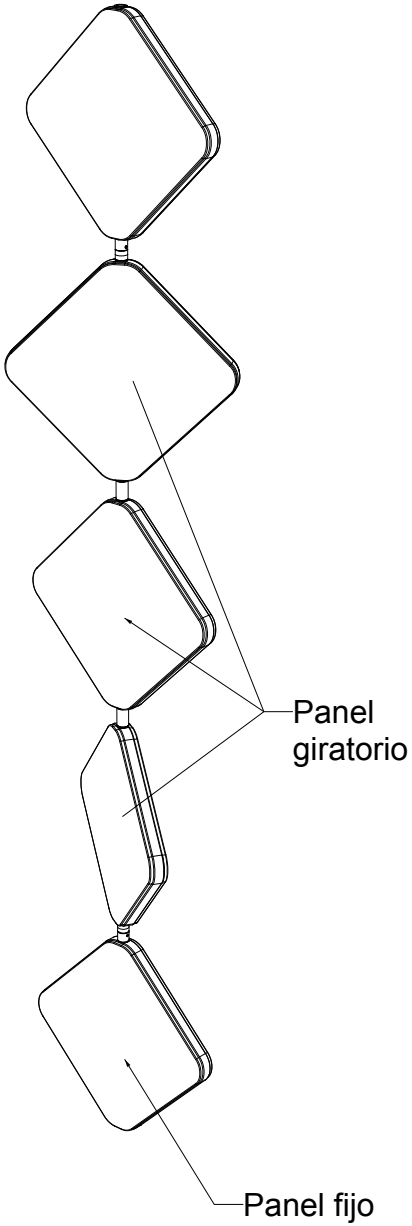

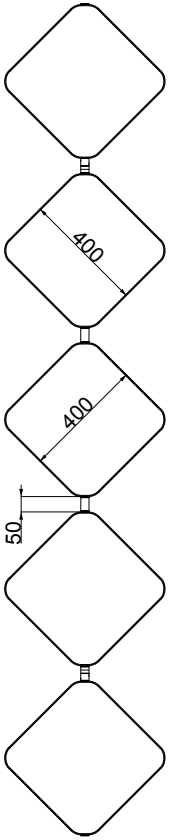

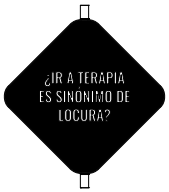

Frente flip
Fondo laqueado color
Leyenda vinilo de corte blanco



Reverso flip
Fondo laqueado blanco
Leyenda vinilo de corte negro

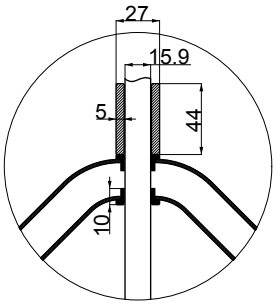

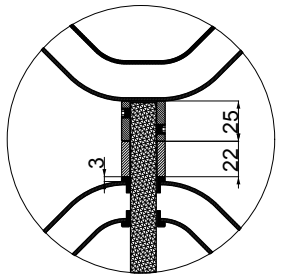

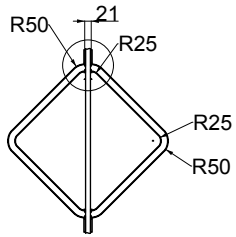

Estructura flip giratorio

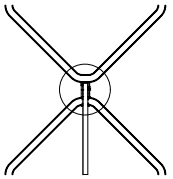

Vinculación flip - panel fijo

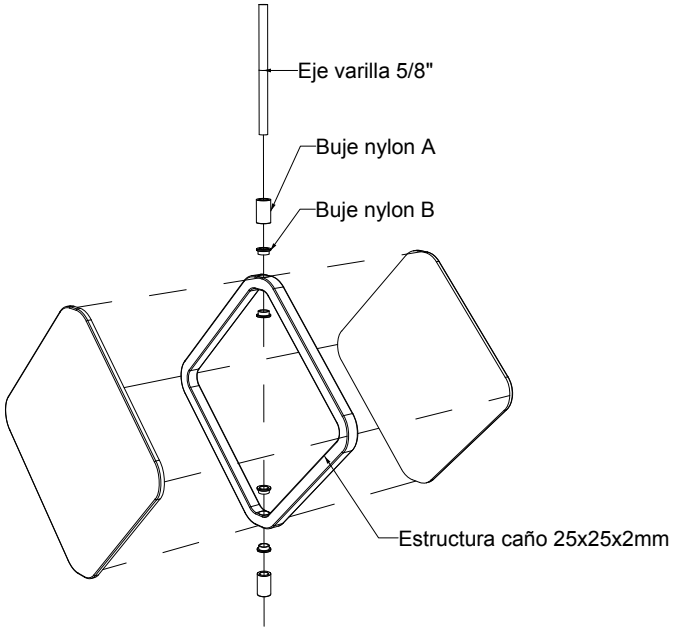

Flip giratorio

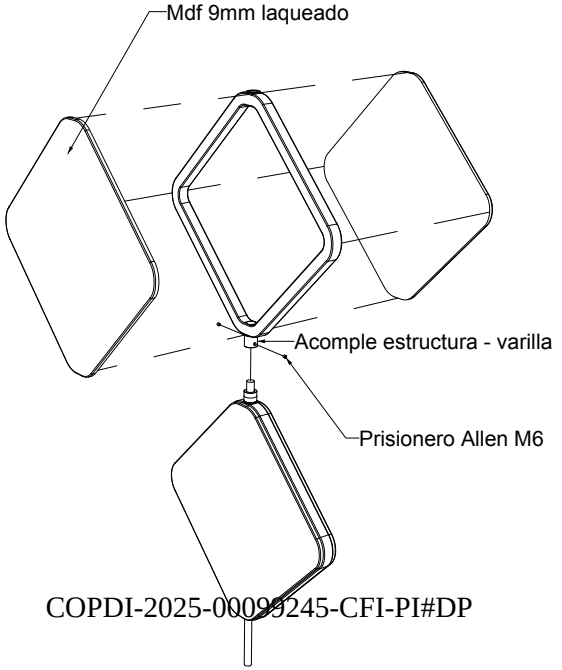

Vinculación panel fijo - Flip

1.2 ¿LA ERA DE LA ANSIEDAD?

DOC 1.2.G

DETALLE DE FLIP GIRATORIO

COPDI-2025-00099245-CFI-PI#DP

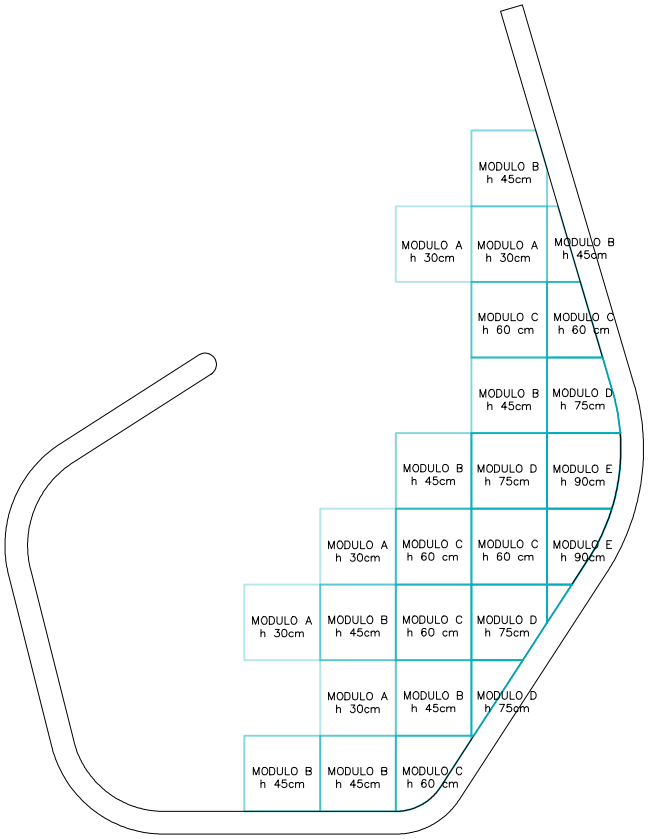

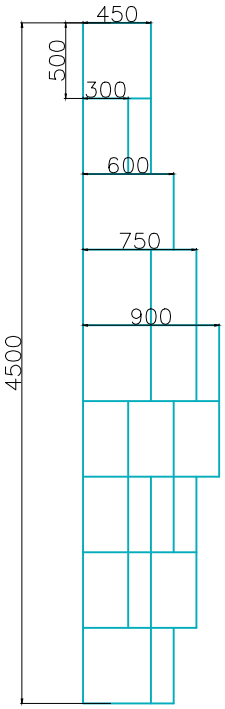

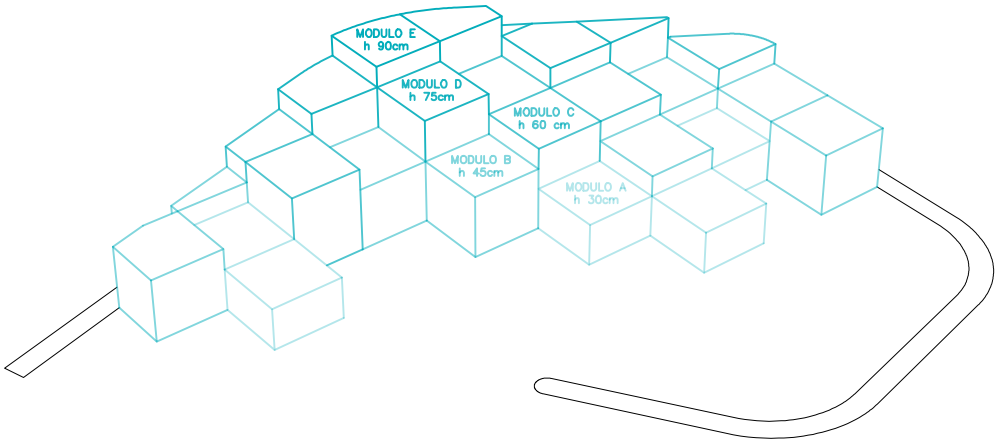

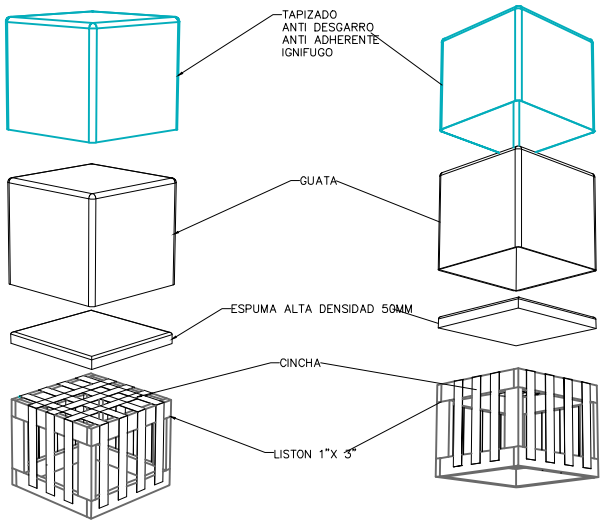

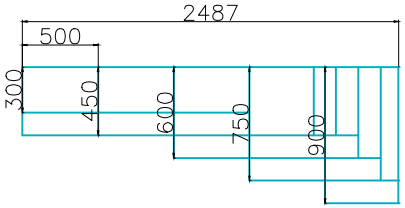

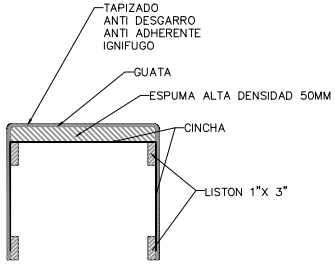

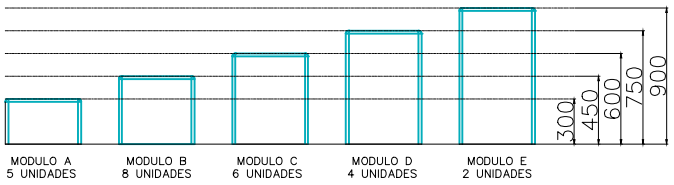

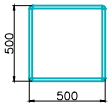

1.2 ¿LA ERA DE LA ANSIEDAD?

DOC 1.2.H

DETALLE DE BANQUITOS

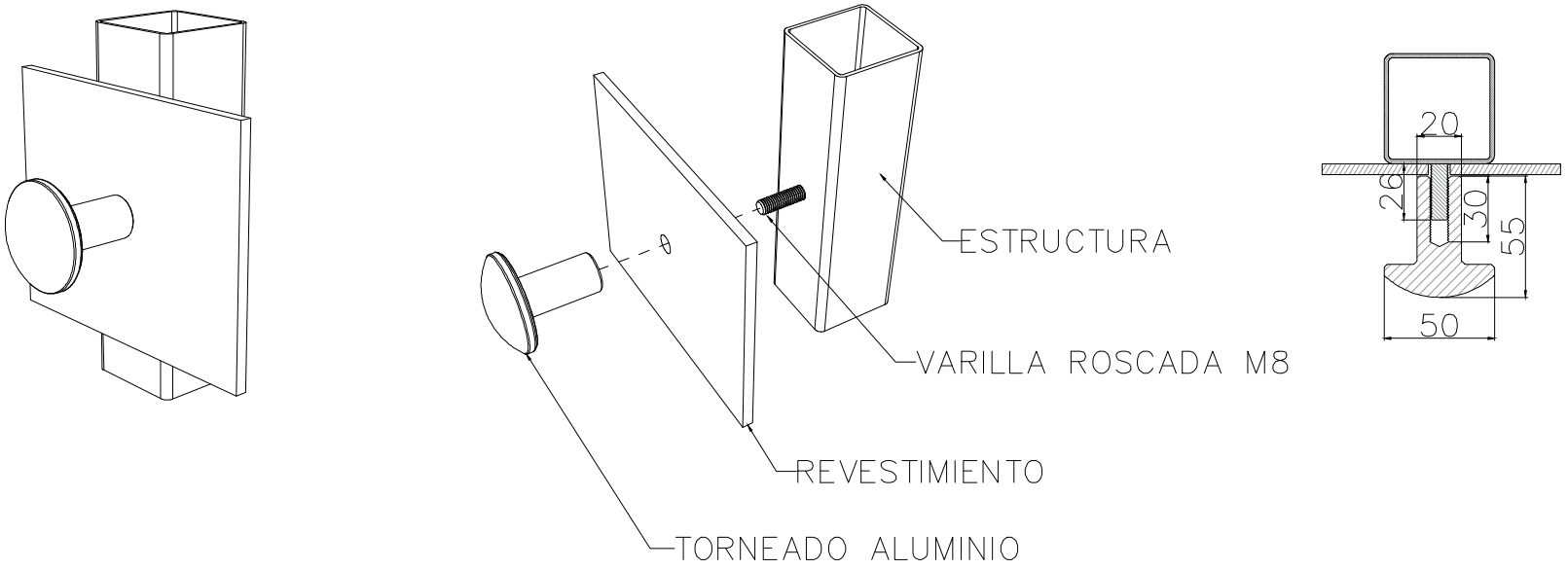
ESTRUCTURA
VARILLA ROSCADA M8
REVESTIMIENTO
TORNEADO ALUMINIO
20
26
30
55
50

ILUMINACIÓN

- Zócalo inferior

- Luz neon led pixelable controlable. Cantidad 13 metros lineales.

- Sector flips giratorios

- Luz neon led pixelable controlable. Cantidad 11 metros lineales

- Sector “Hacer tramas”

- Luz neon led pixelable controlable. Cantidad 8 metros lineales.

*La estación NO REQUIERE TECNOLOGÍA.
*Ver más detalles en ANEXO TECNOLÓGICO.

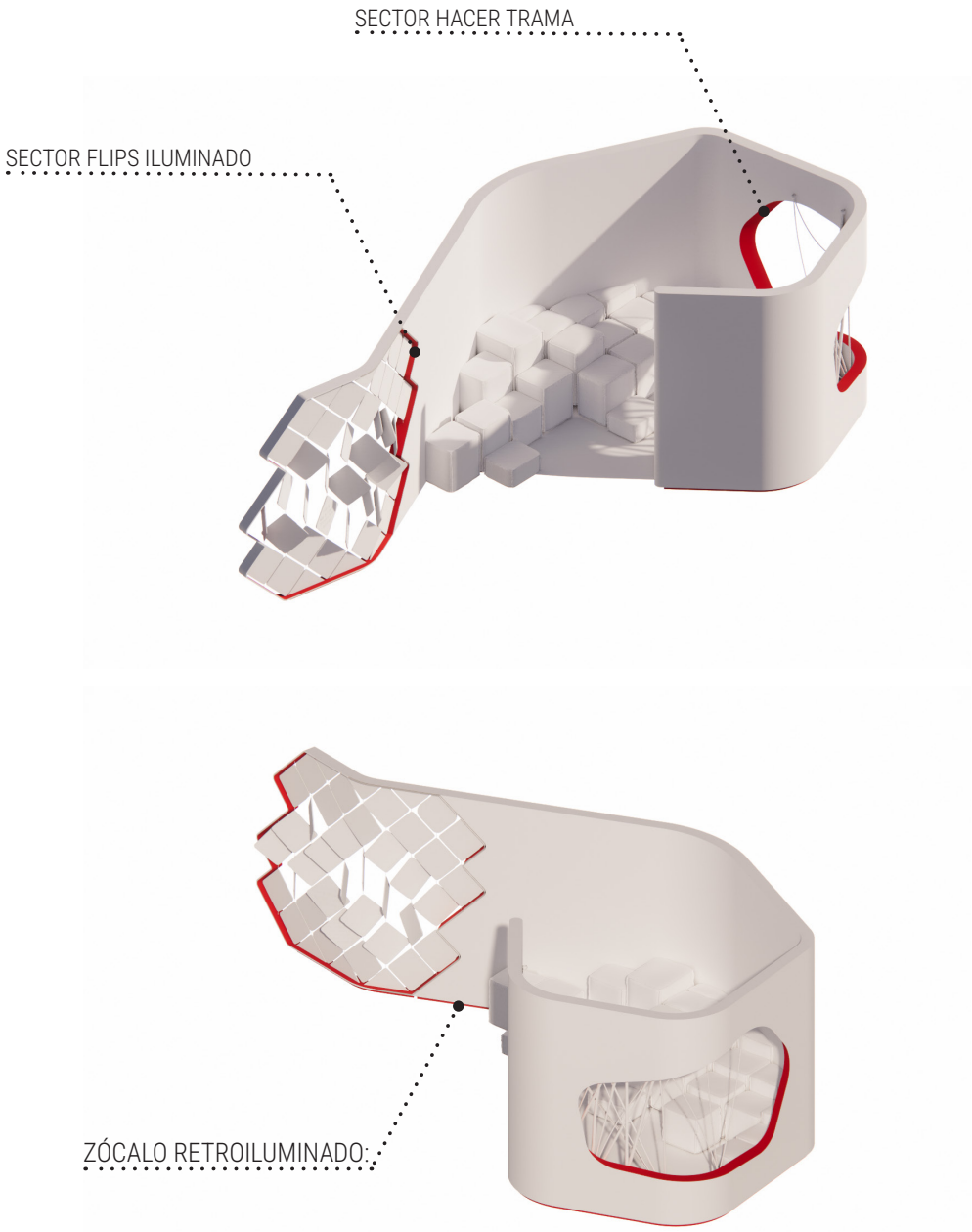



1.2 ¿LA ERA DE LA ANSIEDAD?

IMAGEN DE REFERENCIA



1.2 ¿LA ERA DE LA ANSIEDAD?

IMAGEN DE REFERENCIA



1.2 ¿LA ERA DE LA ANSIEDAD?

IMAGEN DE REFERENCIA



1.2 ¿LA ERA DE LA ANSIEDAD?
IMAGEN DE REFERENCIA

COMPARTIR

1.3 IA ¿AHORA QUÉ?

1.3 IA ¿AHORA QUÉ?
DOC 1.3.A

DESCRIPCIÓN

Esta estación explica e intenta concientizar acerca del uso de la Inteligencia Artificial. Con el avance de la tecnología resulta importante enseñar a pensar críticamente y a entender que las nuevas herramientas pueden ser muy útiles, pero que aún así arrastran algunas complicaciones de la vida en sociedad como lo son los sesgos, la contaminación ambiental, los prejuicios, etc. Las IA pueden resultar en fake o incluso en el consumo masivo de contenido ficticio y prejuicios.

De esta manera la estación propone trabajar desde algunos puntos interesantes la autocrítica y la reflexión acerca del uso de las IA. Esto se hace mediante proyecciones, y pantallas interactivas que van guiando al usuario.

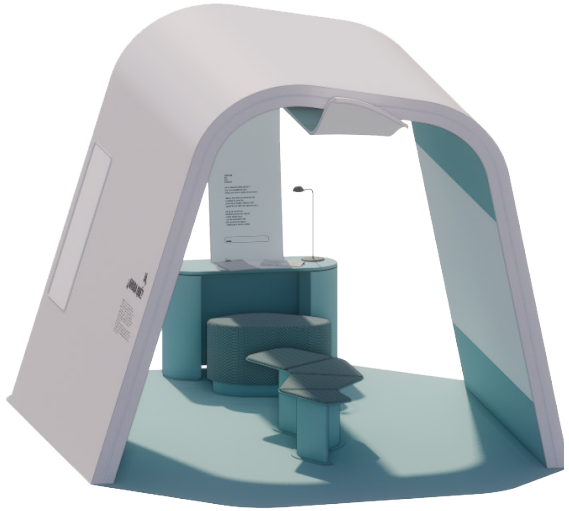

ESQUEMA DE UBICACIÓN

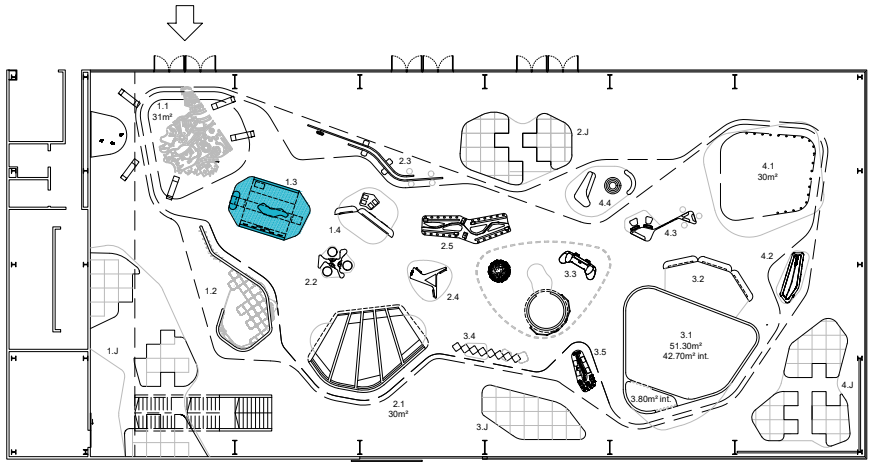

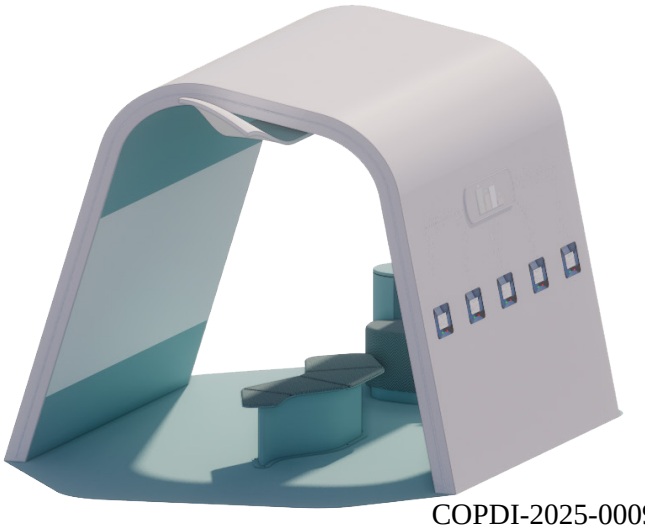

CÓMO FUNCIONA LA ESTACIÓN

Para lograr que los jóvenes reflexionen y se pregunten sobre la eficiencia de las IA, la estación incluye diferentes sectores interactivos. Con su forma de lámina curvada (estructura metálica, chapa exterior, mdf interior) genera un espacio interior propicio para proyecciones, y la posibilidad de aprovechar las paredes exteriores para interacciones más dinámicas.

De esta manera la estación incluye:

Una pared exterior con el **texto curatorial** y, a su izquierda, **una pantalla de TV** con un juego llamado "Compartí tu IA futura".

Una segunda pared exterior con recopilación de datos llamada ¿Y ahora qué? que se conforma con c**uatro pantallas tipo tablets** interactivas, **una tv** que resumen los resultados y luces.

Las dos paredes en el interior para proyección, una destinada a mostrar cómo los sesgos se trasladan desde las personas hasta las máquinas (se acompaña de material gráfico que incluye cada uno de los seis sesgos representados) y otra proyección destinada a fake news.

Un escritorio de "creatividad poética", conformado por un teclado y una cinta digital que sirve para presentar a la IA como una herramienta para desbloquear la expresión y creatividad humana donde la gente va escribiendo sus propias experiencias o pensamientos.

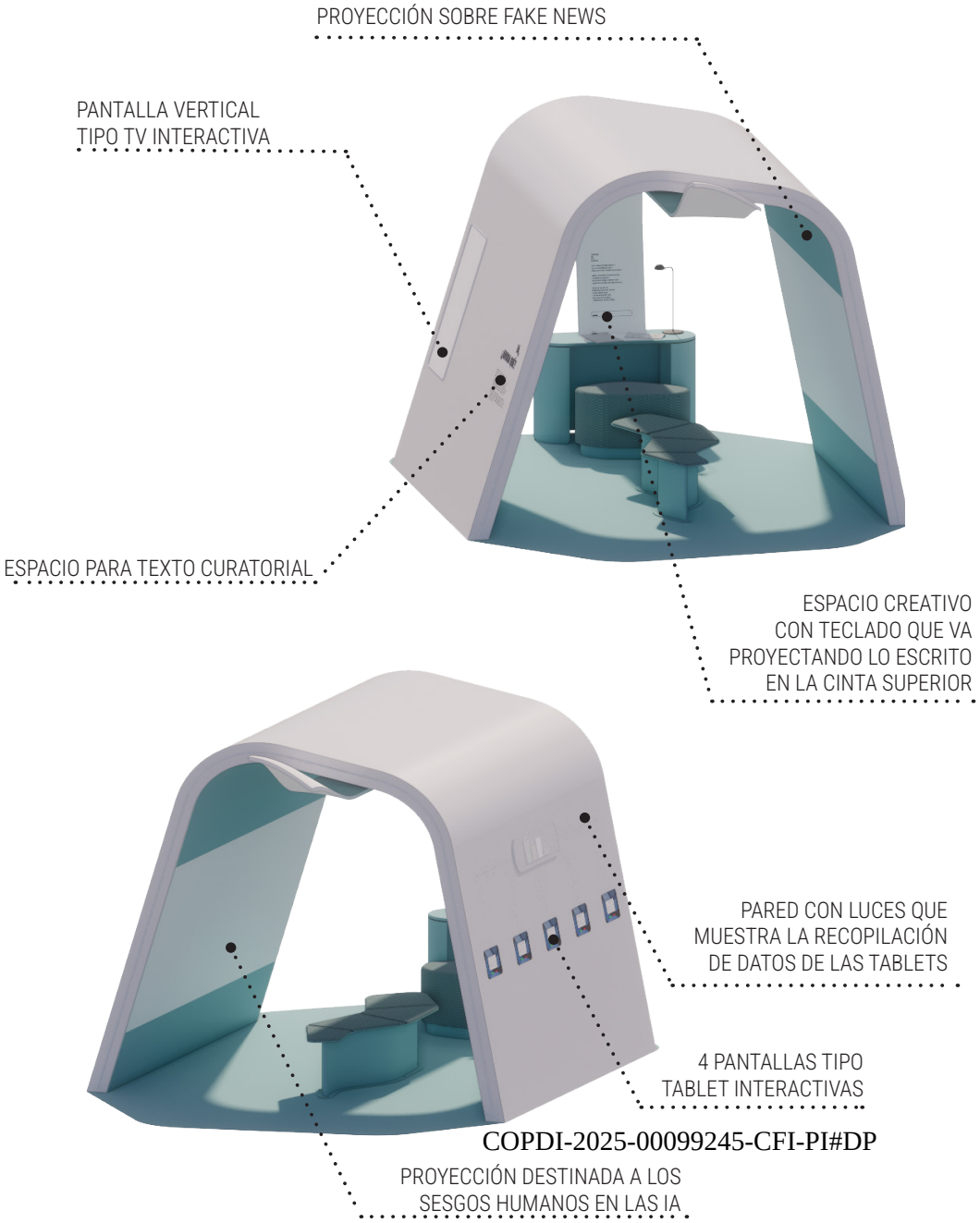

1.3 IA ¿AHORA QUÉ?

DOC 1.3.B

FUNCIONAMIENTO DE LA ESTACIÓN

COPDI-2025-00099245-CFI-PI#DP

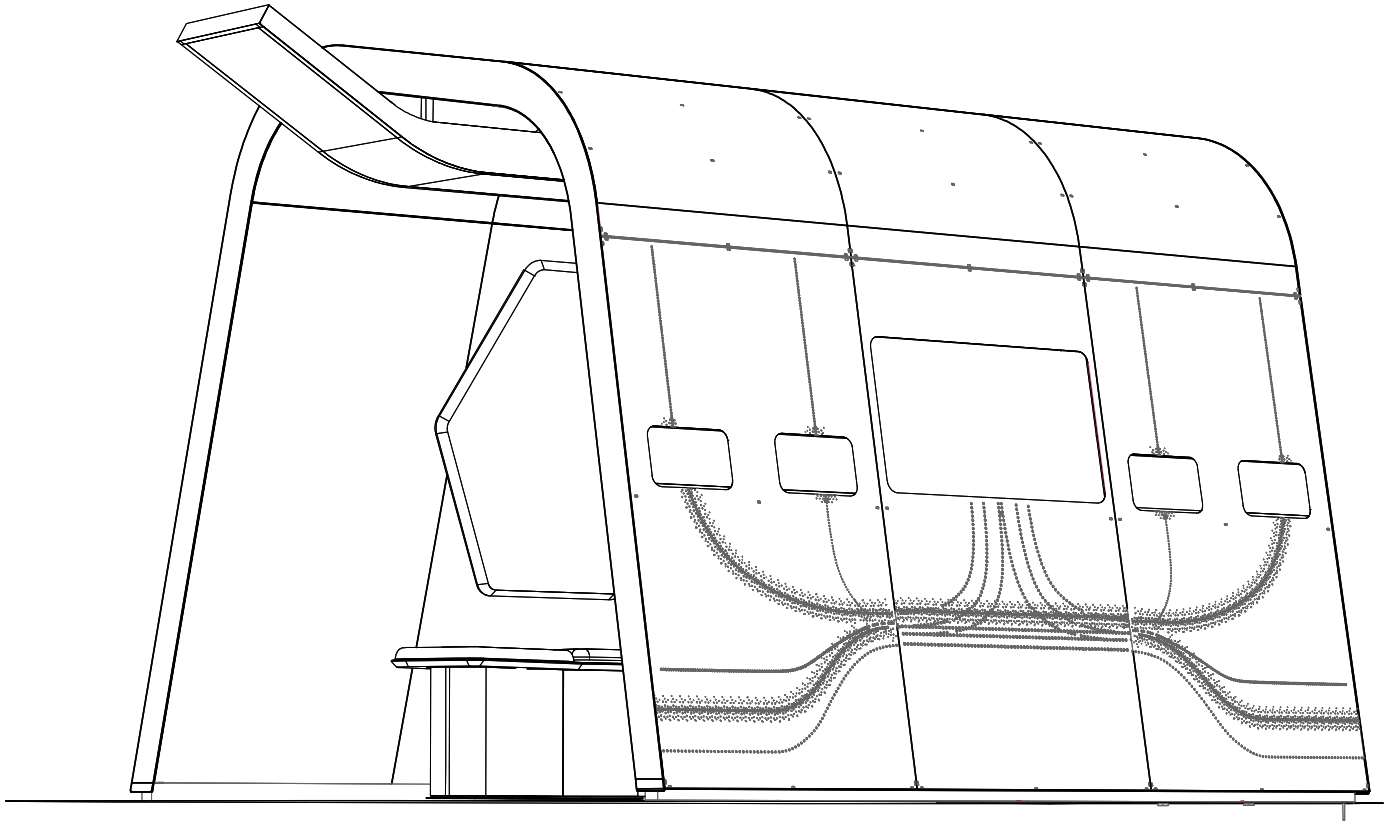

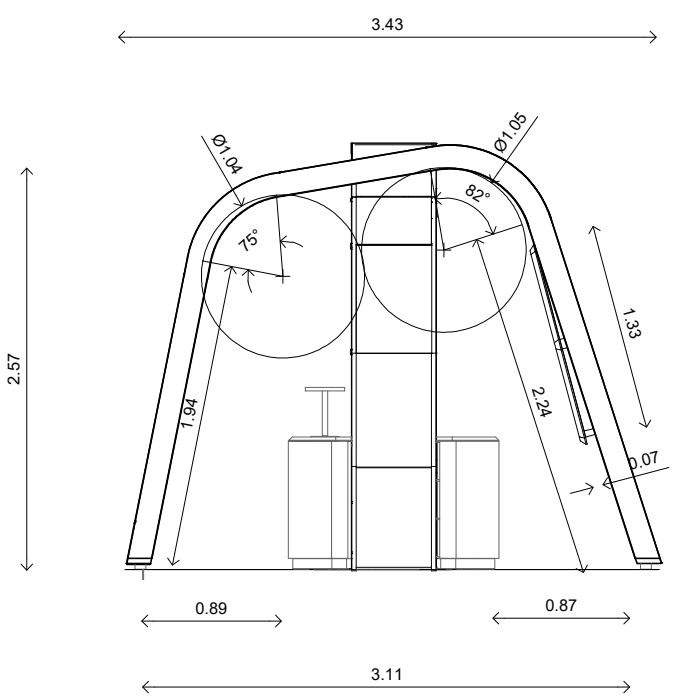
3.43
Ø1.04
Ø1.05
82°
75°
1.33
2.24
1.94
0.07
2.57
0.89
0.87
3.11

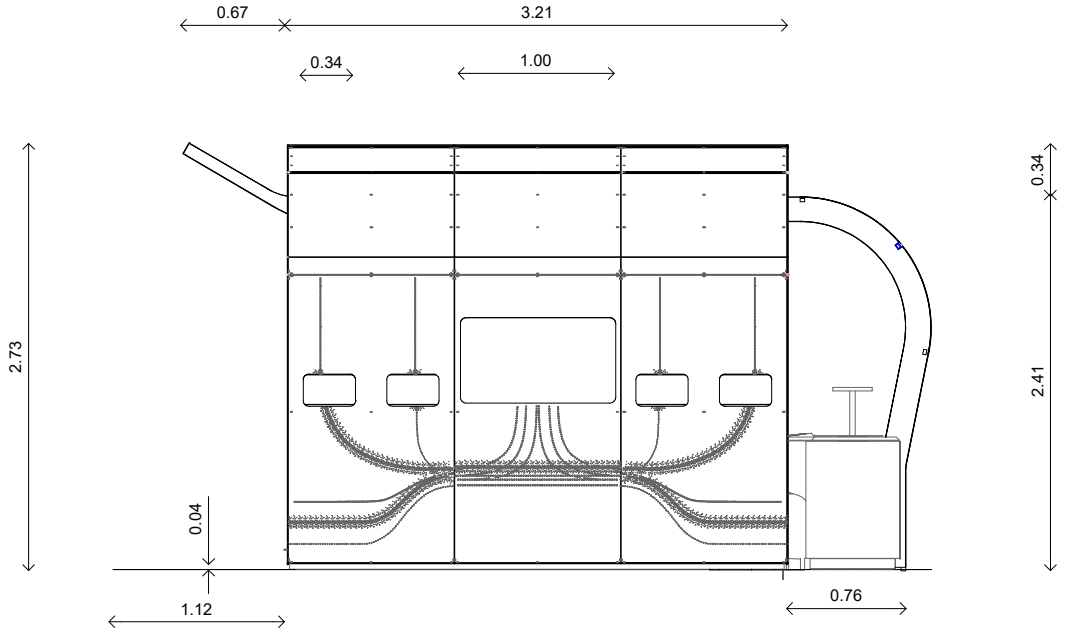
0.67
3.21
0.34
1.00
2.73
0.34
2.41
0.04
1.12
0.76

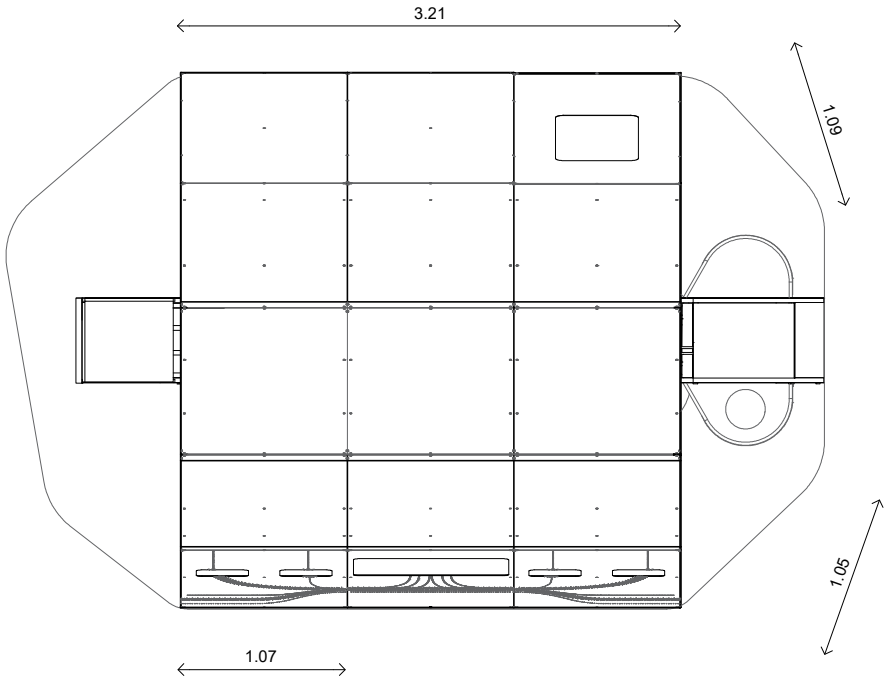
3.21
1.09
1.05
1.07

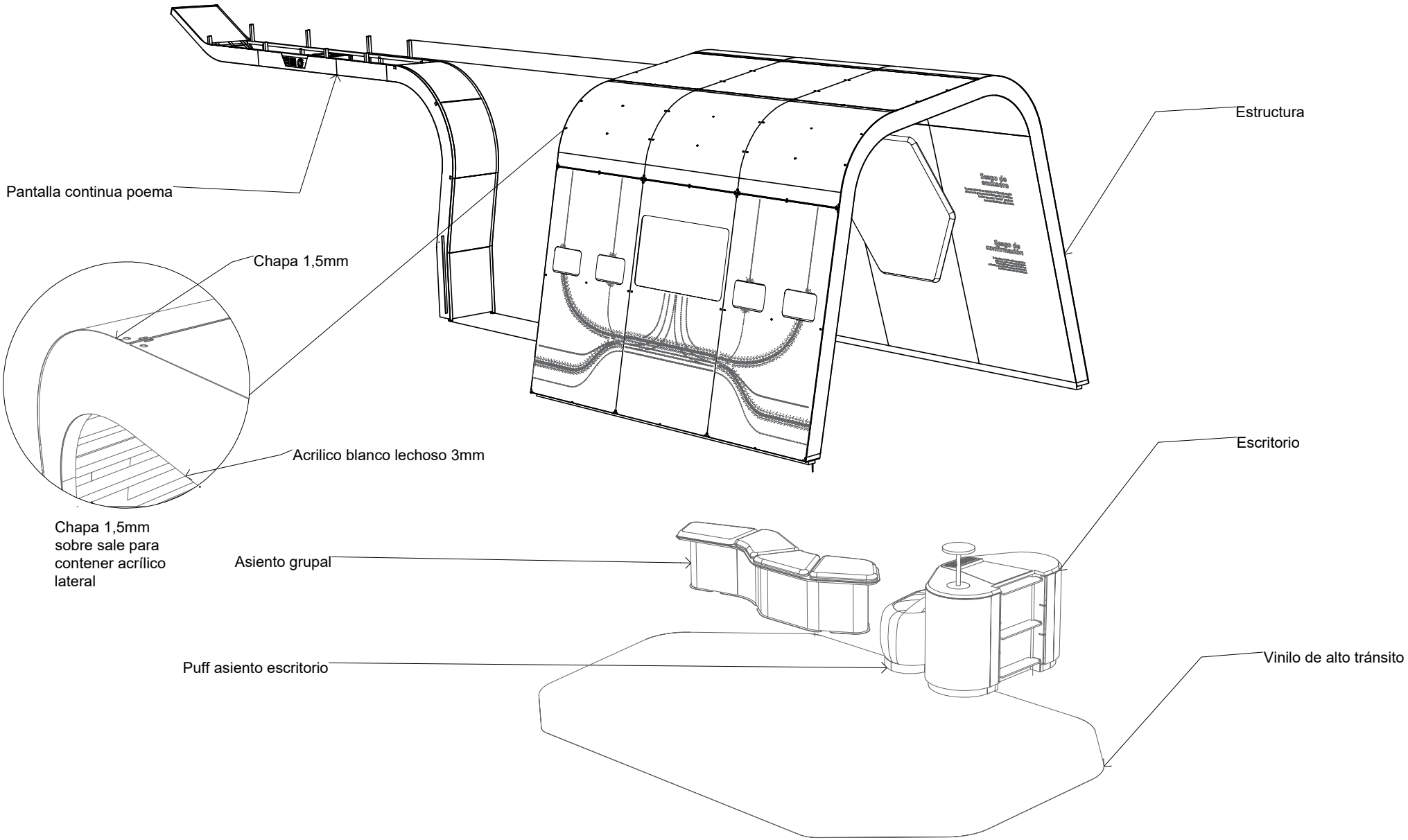
Pantalla continua poema
Chapa 1,5mm
Acrilico blanco lechoso 3mm
Chapa 1,5mm sobre sale para contener acrílico lateral
Estructura
Escritorio
Asiento grupal
Puff asiento escritorio
Vinilo de alto tránsito

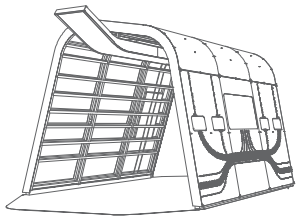

Módulos extraibles
Chapa 1,5mm
Corte láser + plegado + soldado
Pintado por laca poliretánica blanca semi mate
Estructura caño 10x10mm

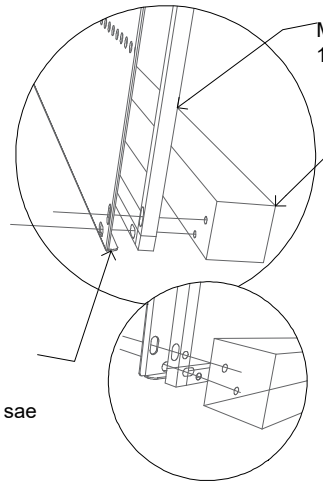

Marco módulo 10x10 sae 1010

Caño estructural 40x40

Chapa módulo 1,5 mm sae 1010

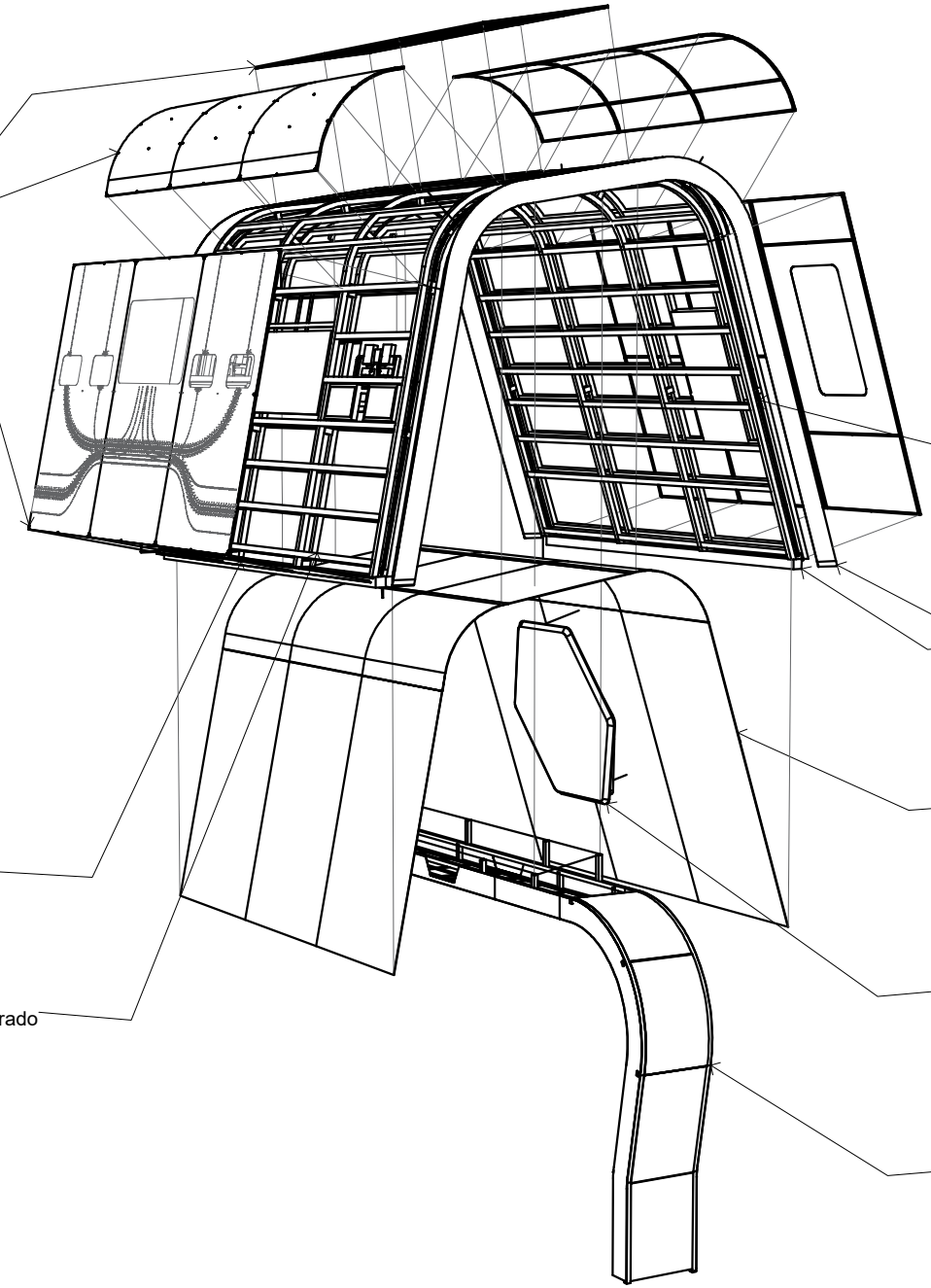

Alti impacto 2mm opaco blanco

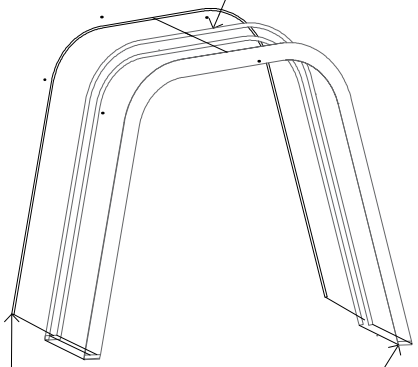

Tira de luz
Neon flex Blanco

Acrílico blanco lechoso 3mm

Caño estructural cuadrado 70x70mm 2mm de espesor

Recubrimiento
Mdf 3mm
Masillado + laqueado Laca poliretánica blanco semi mate
Fijación a estructura por tornillos.

Barrido de luz
Tira led

Estructura caño cuadrado 40x40 pared 2mm

Mdf 25mm
Ruteado y laqueado
Fijación mecánica a estructura caño 40 x 40

Pantalla continua poema

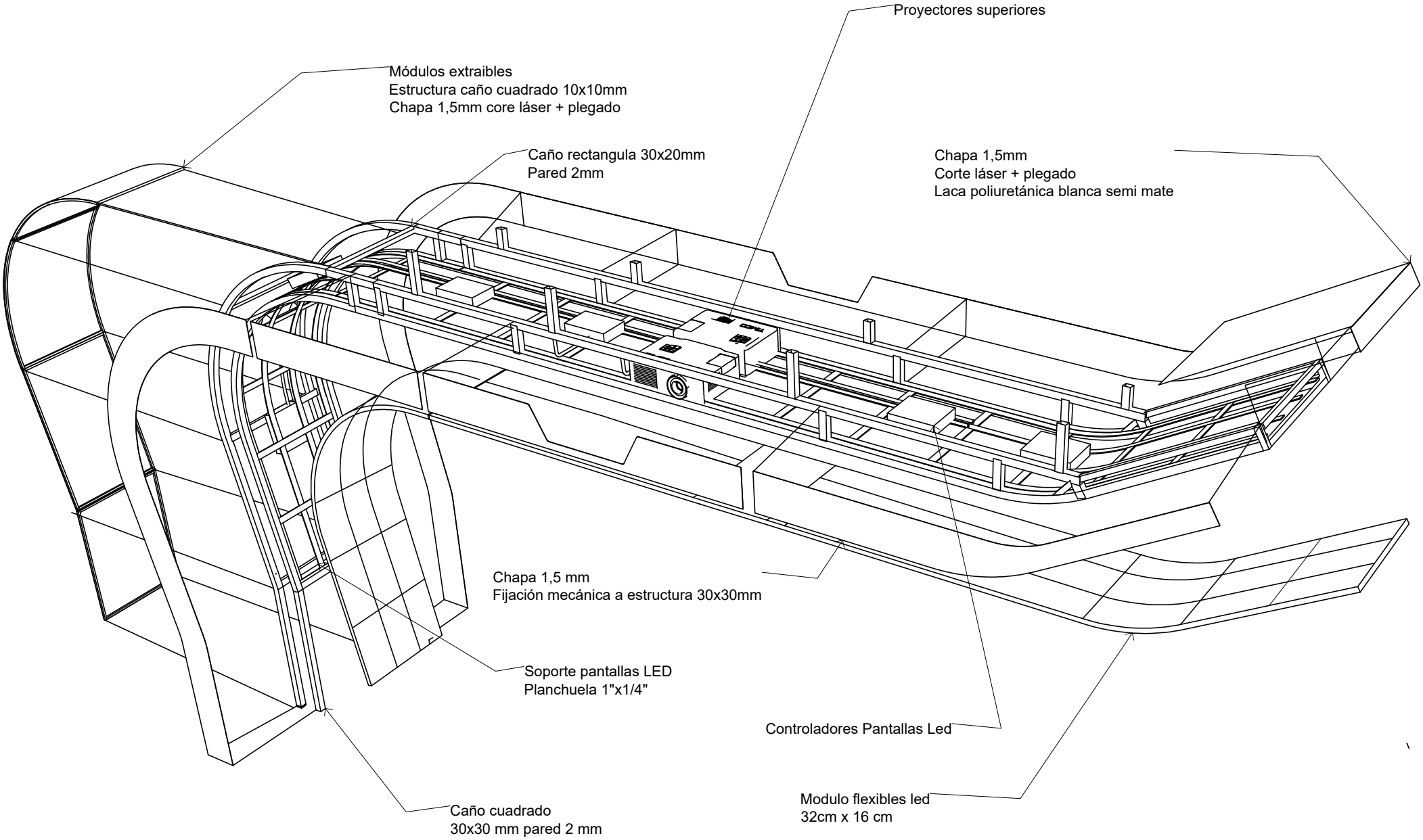
Proyectores superiores
Módulos extraibles
Estructura caño cuadrado 10x10mm
Chapa 1,5mm core láser + plegado
Caño rectangula 30x20mm
Pared 2mm
Chapa 1,5mm
Corte láser + plegado
Laca poliuretánica blanca semi mate
Chapa 1,5 mm
Fijación mecánica a estructura 30x30mm
Soporte pantallas LED
Planchuela 1"x1/4"
Controladores Pantallas Led
Caño cuadrado
30x30 mm pared 2 mm
Modulo flexibles led
32cm x 16 cm

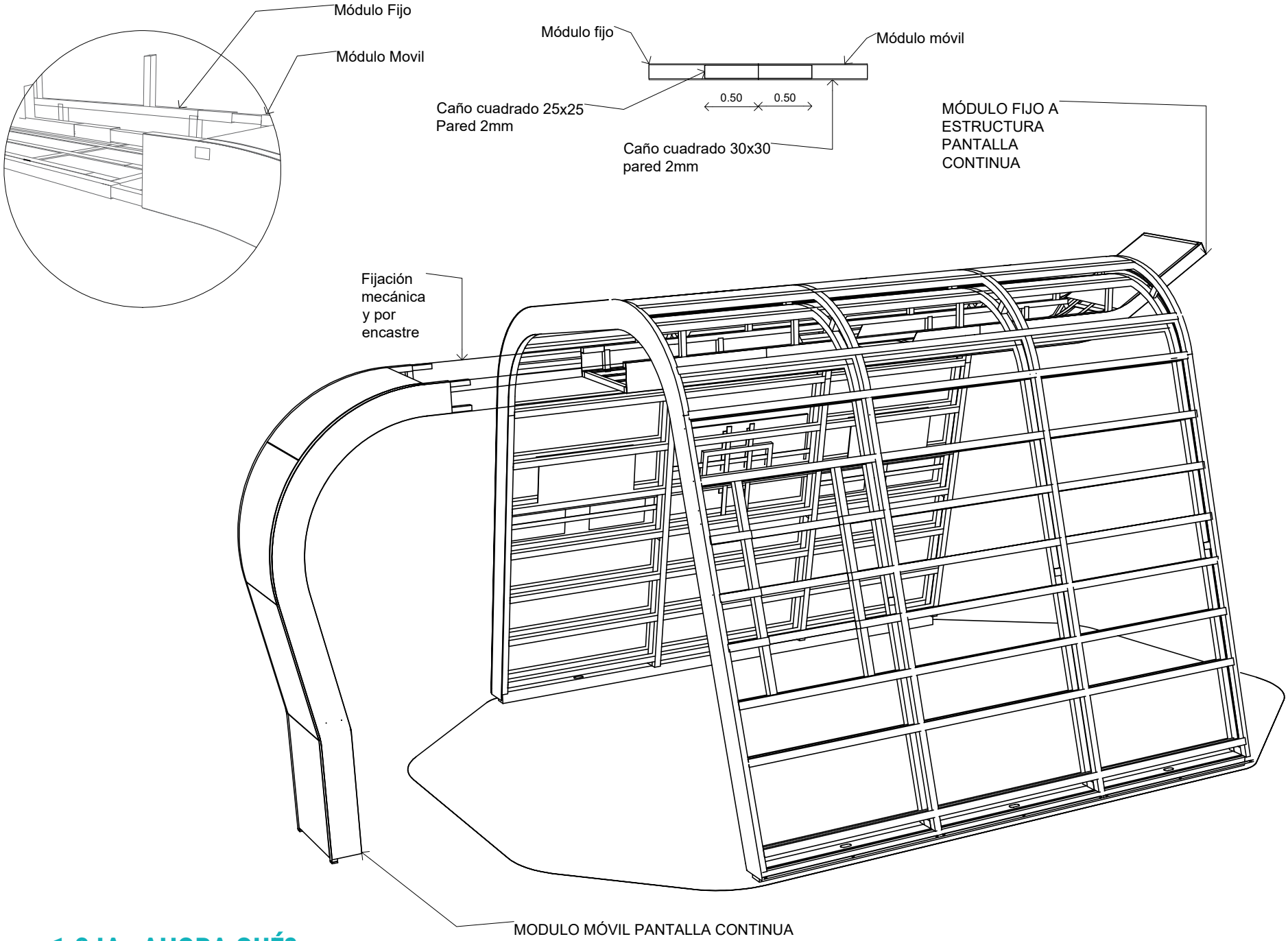
Módulo Fijo
Módulo Movil
Módulo fijo
Módulo móvil
0.50
0.50
Caño cuadrado 25x25
Pared 2mm
Caño cuadrado 30x30
pared 2mm
MÓDULO FIJO A
ESTRUCTURA
PANTALLA
CONTINUA
Fijación
mecánica
y por
encastre
MODULO MÓVIL PANTALLA CONTINUA

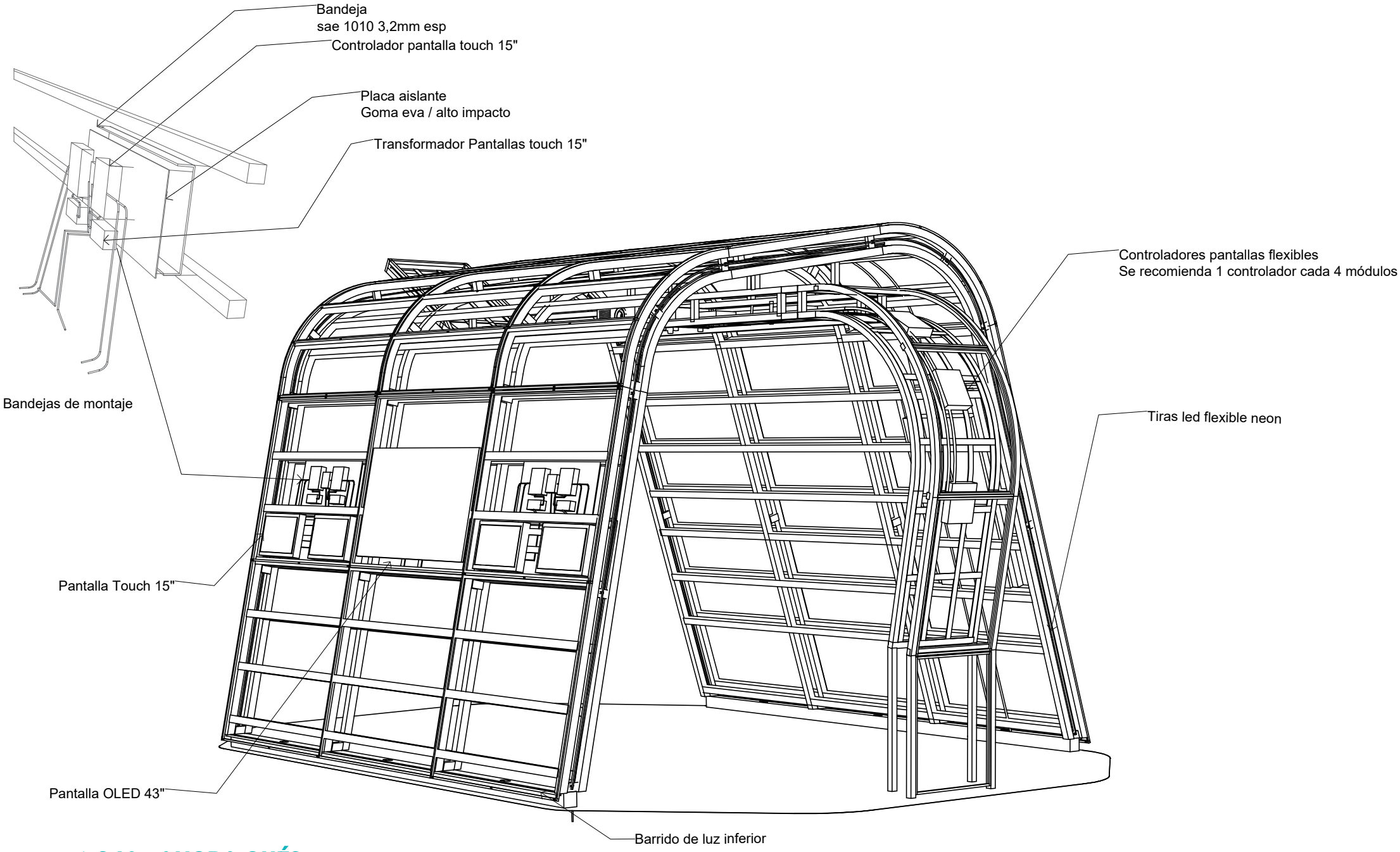
Bandeja
sae 1010 3,2mm esp
Controlador pantalla touch 15"
Placa aislante
Goma eva / alto impacto
Transformador Pantallas touch 15"
Bandejas de montaje
Controladores pantallas flexibles
Se recomienda 1 controlador cada 4 módulos
Tiras led flexible neon
Pantalla Touch 15"
Pantalla OLED 43"
Barrido de luz inferior

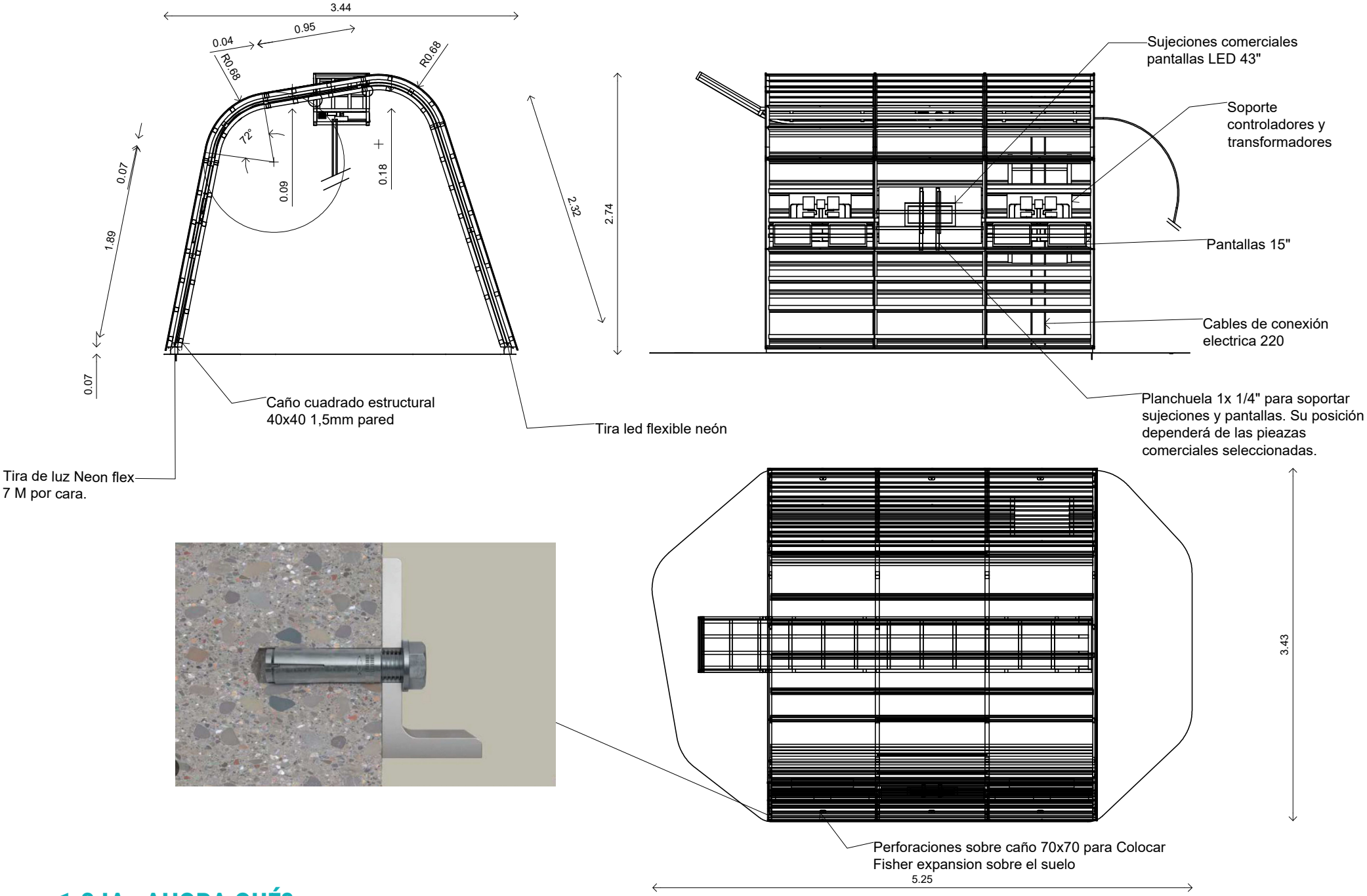
3.44
0.95
0.04
R0.68
R0.68
72°
0.09
0.18
0.07
1.89
0.07
2.32
2.74
Sujeciones comerciales pantallas LED 43"
Soporte controladores y transformadores
Pantallas 15"
Cables de conexión electrica 220
Planchuela 1x 1/4" para soportar sujeciones y pantallas. Su posición dependerá de las pieazas comerciales seleccionadas.
Caño cuadrado estructural 40x40 1,5mm pared
Tira led flexible neón
Tira de luz Neon flex 7 M por cara.
3.43
Perforaciones sobre caño 70x70 para Colocar Fisher expansion sobre el suelo
5.25

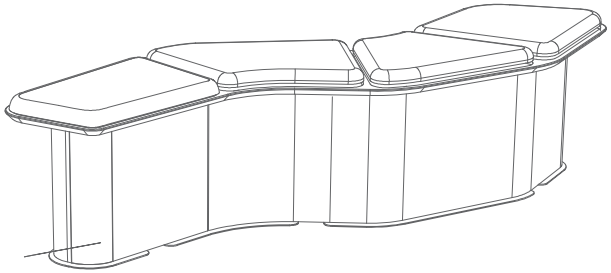

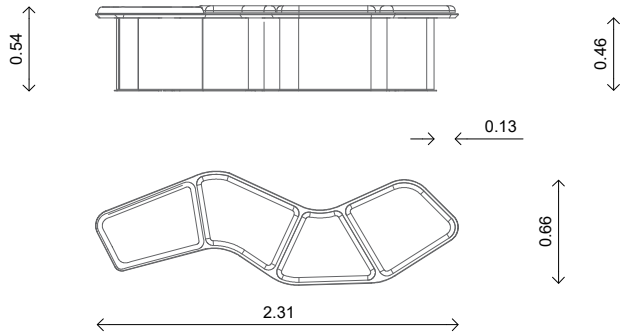

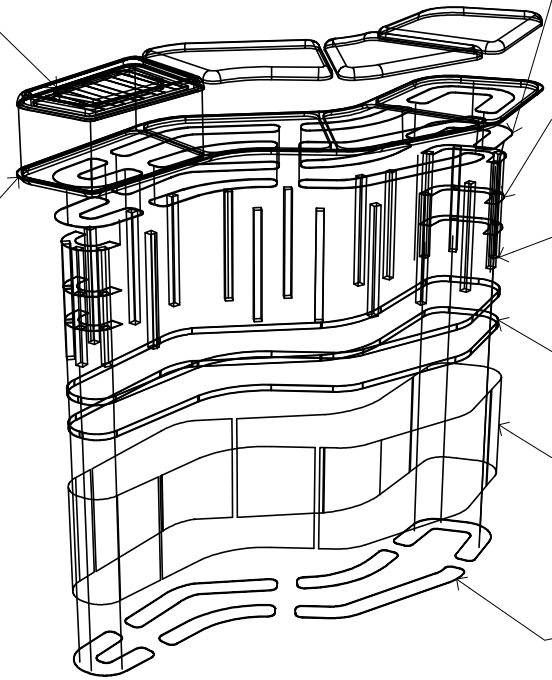

Asientos removibles.

BASE
Mdf 25mm
Ruteado + laqueado
laca poliuretánica semi mate

Brida fijación a tapa
SAE 1010
Chapa 3,2mm
Corte láser + pintado laca poliretánica semi mate

Esqueleto
Chapa 3,2mm
Córte láser + soldado con estructura

Estructura
Caño 30x30 Pared 2mm
Sae 1010

Planchuela
1" x 1/4"

Recubrimiento
Chapa 1,5mm
SAE 1010
Curvado + soldado

Brida fijación al suelo
SAE 1010
Chapa 3,2mm
Corte láser + pintado laca poliretánica semi mate

ASIENTO REMOVIBLE

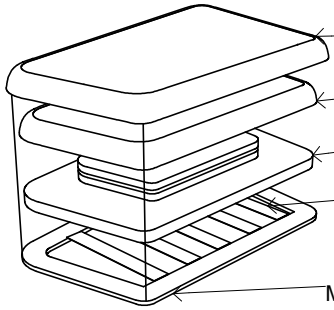

Tapizado
Tela anti desgarro
antiadherente
inífuga

Recubrimiento Guata

Espuma densidad 28

Cinta tapicería 40mm

Mdf 9mm
Ruteado

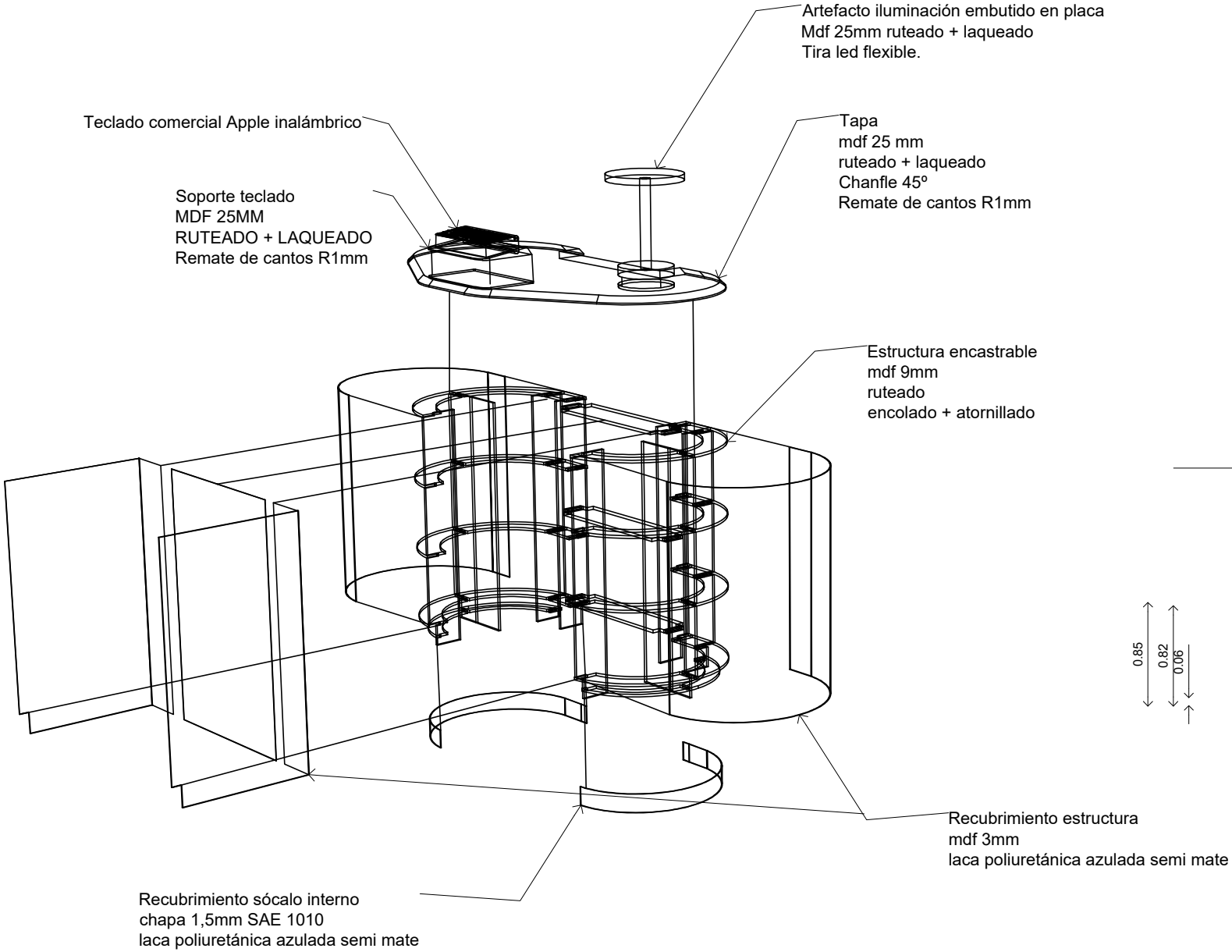
Artefacto iluminación embutido en placa
Mdf 25mm ruteado + laqueado
Tira led flexible.
Teclado comercial Apple inalámbrico
Soporte teclado
MDF 25MM
RUTEADO + LAQUEADO
Remate de cantos R1mm
Tapa
mdf 25 mm
ruteado + laqueado
Chanfle 45º
Remate de cantos R1mm
Estructura encastrable
mdf 9mm
ruteado
encolado + atornillado
Recubrimiento estructura
mdf 3mm
laca poliuretánica azulada semi mate
Recubrimiento sócalo interno
chapa 1,5mm SAE 1010
laca poliuretánica azulada semi mate



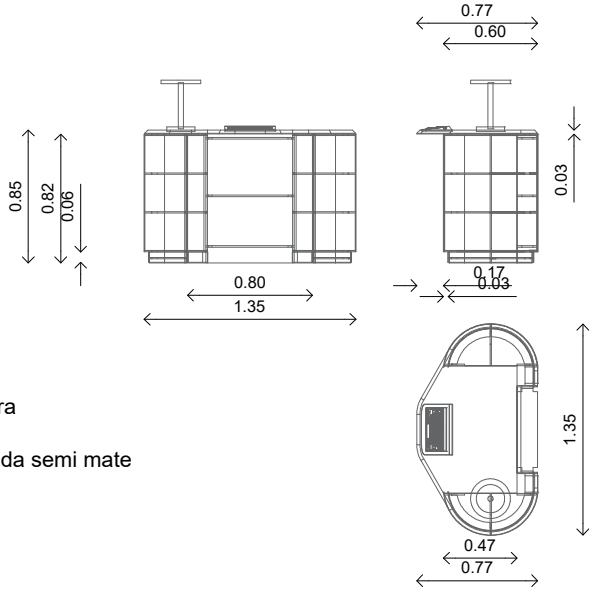
0.77
0.60
0.85
0.82
0.06
0.03
0.80
1.35
0.17
0.03
1.35
0.47
0.77

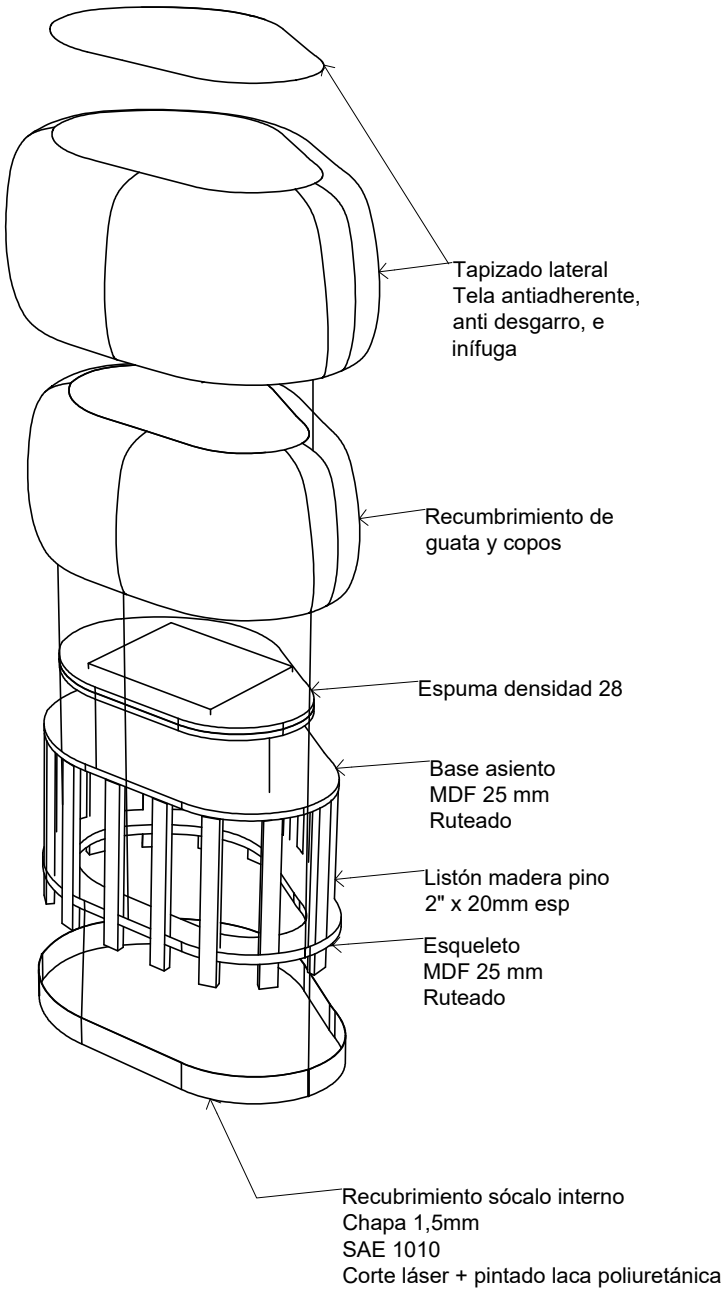
Tapizado lateral
Tela antiadherente,
anti desgarro, e
inífuga
Recumbrimiento de
guata y copos
Espuma densidad 28
Base asiento
MDF 25 mm
Ruteado
Listón madera pino
2" x 20mm esp
Esqueleto
MDF 25 mm
Ruteado
Recubrimiento sócalo interno
Chapa 1,5mm
SAE 1010
Corte láser + pintado laca poliuretánica

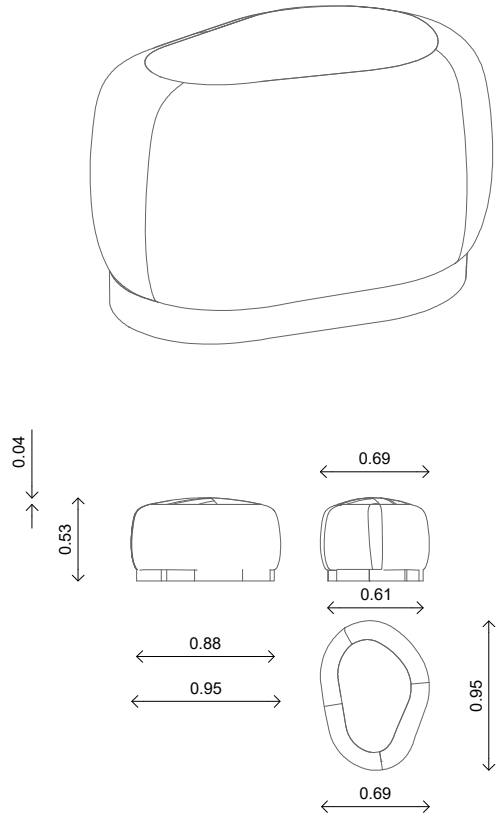
0.04
0.53
0.69
0.61
0.88
0.95
0.95
0.69

- Sectores interiores de proyecciones “Fake News” y “Sesgos”

- Proyectores. Modelo Optoma GT2100HDR. Cantidad 2.
- Soporte de proyectores. Modelo PROJ0035. Cantidad 2.
- PC 4 RTX 3080 i7 16gb ram. Cantidad 1.
- Cableados necesarios.

- Sector destinado a la creatividad poética.

- Pantalla LED Curva con sender y escalador, cableado y montaje. Modelo a definir. Cantidad 1.
- PC Intel Nuc i7 16gb ram. Cantidad 1.
- Teclado de PC. Modelo YUNZII ACTTO B303. Cantidad 1.
- Cableados necesarios.

- Sector exterior con recopilación de datos llamada “¿Y ahora qué?”

- Tablets interactivas. Modelo Galaxy Tab S10 FE. Cantidad 4.
- TV 43”. Modelo Samsung 43 Uhd 4k Cu7000. Cantidad 1.
- PC de control y visualización. Modelo a definir.
- Router switch wifi. Modelo TP-Link DS1016. Cantidad 1.
- Cableados necesarios.

- Sector exterior con juego llamado “Compartí tu IA futura”

- TV touch 43”. Modelo Elo 4303L. Cantidad 1.
- Soporte de TV comercial. Cantidad 1.
- PC Intel Nuc i7 16gb ram. Cantidad 1.
- Cableados necesarios.

*Ver más detalles en ANEXO TECNOLÓGICO.

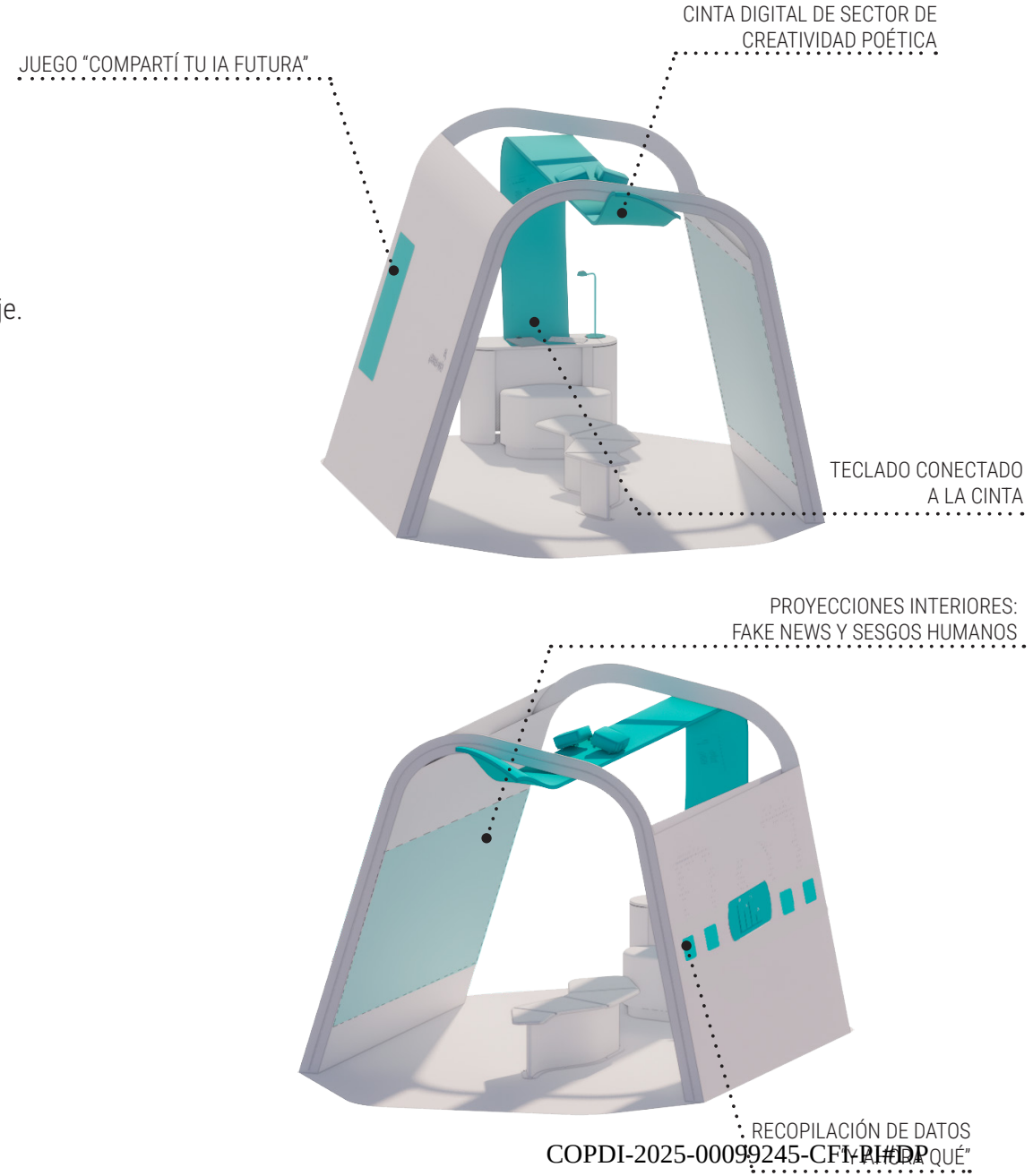

1.3 IA ¿AHORA QUÉ?

DOC 1.3.N

REQUISITOS DE LA ESTACIÓN

- Zócalo iluminado

- Luz neon led pixelable controlable. Cantidad 14 metros lineales.

- Laterales iluminados.

- Luz neon led pixelable controlable. Cantidad 14 metros lineales.

- Sector de recopilación de datos "¿y ahora qué?

- Luces neon led blanco. Cantidad 14 metros lineales.
- Fuente para leds 24v. Modelo FAP400. Cantidad 1.
- Controladora led. Modelo Controladora H807SA. Cantidad 1.

*Ver más detalles en ANEXO TECNOLÓGICO.

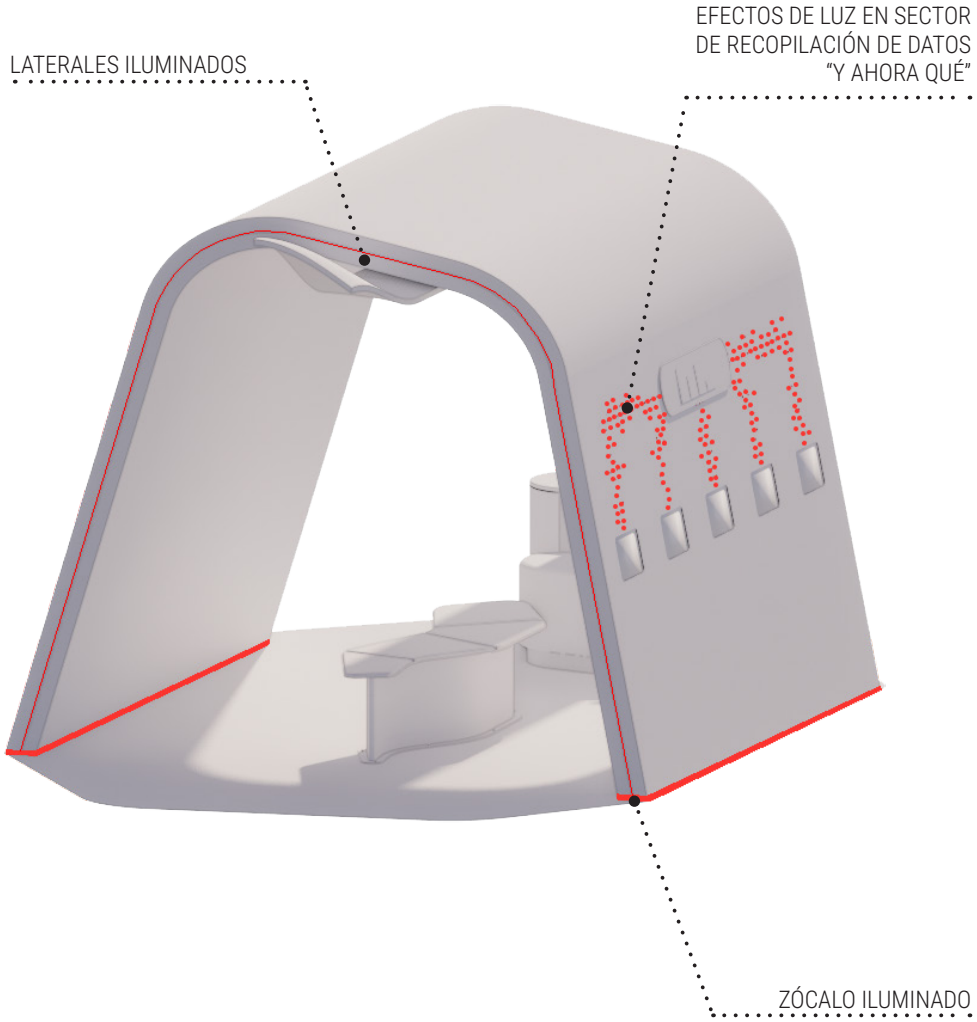

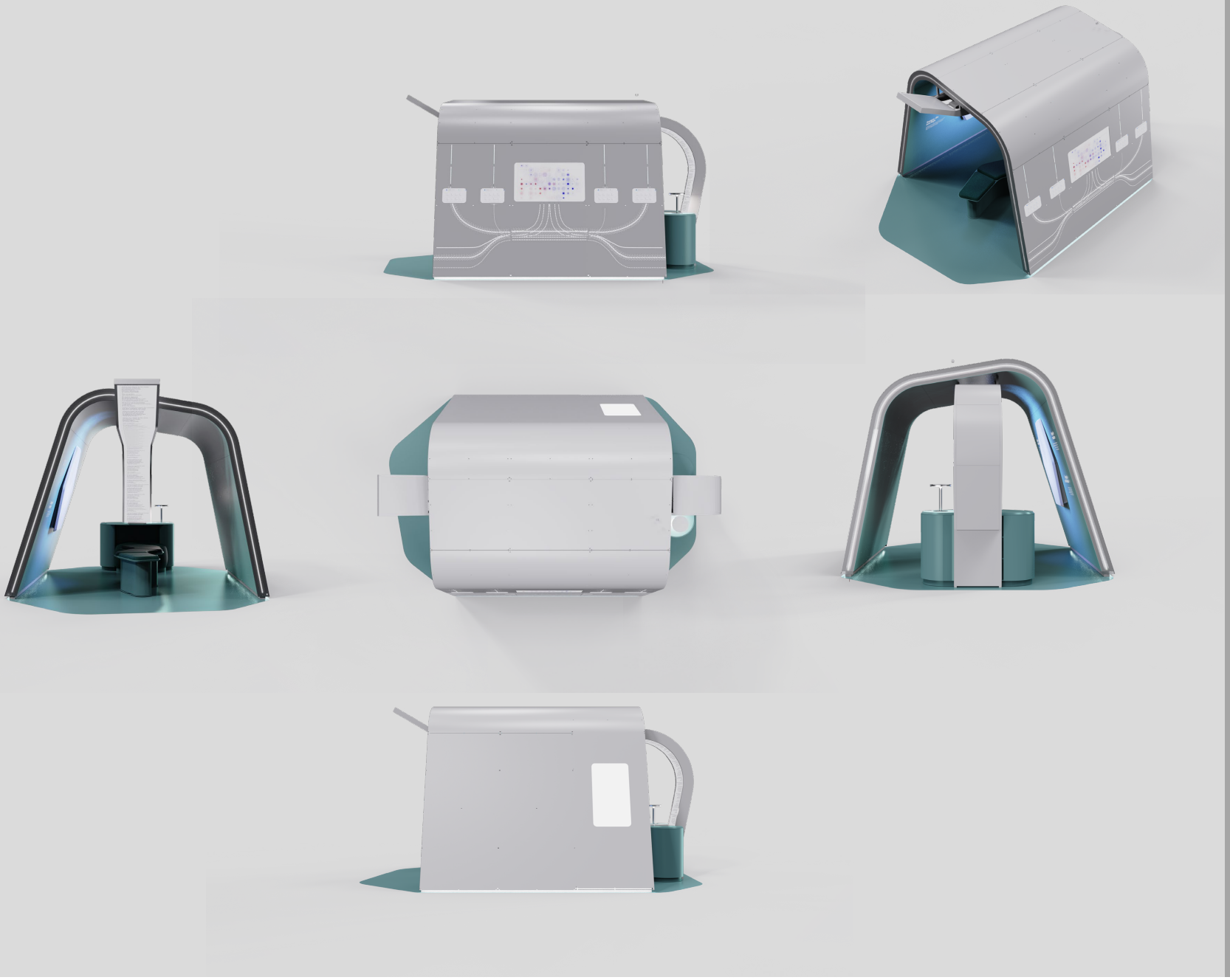



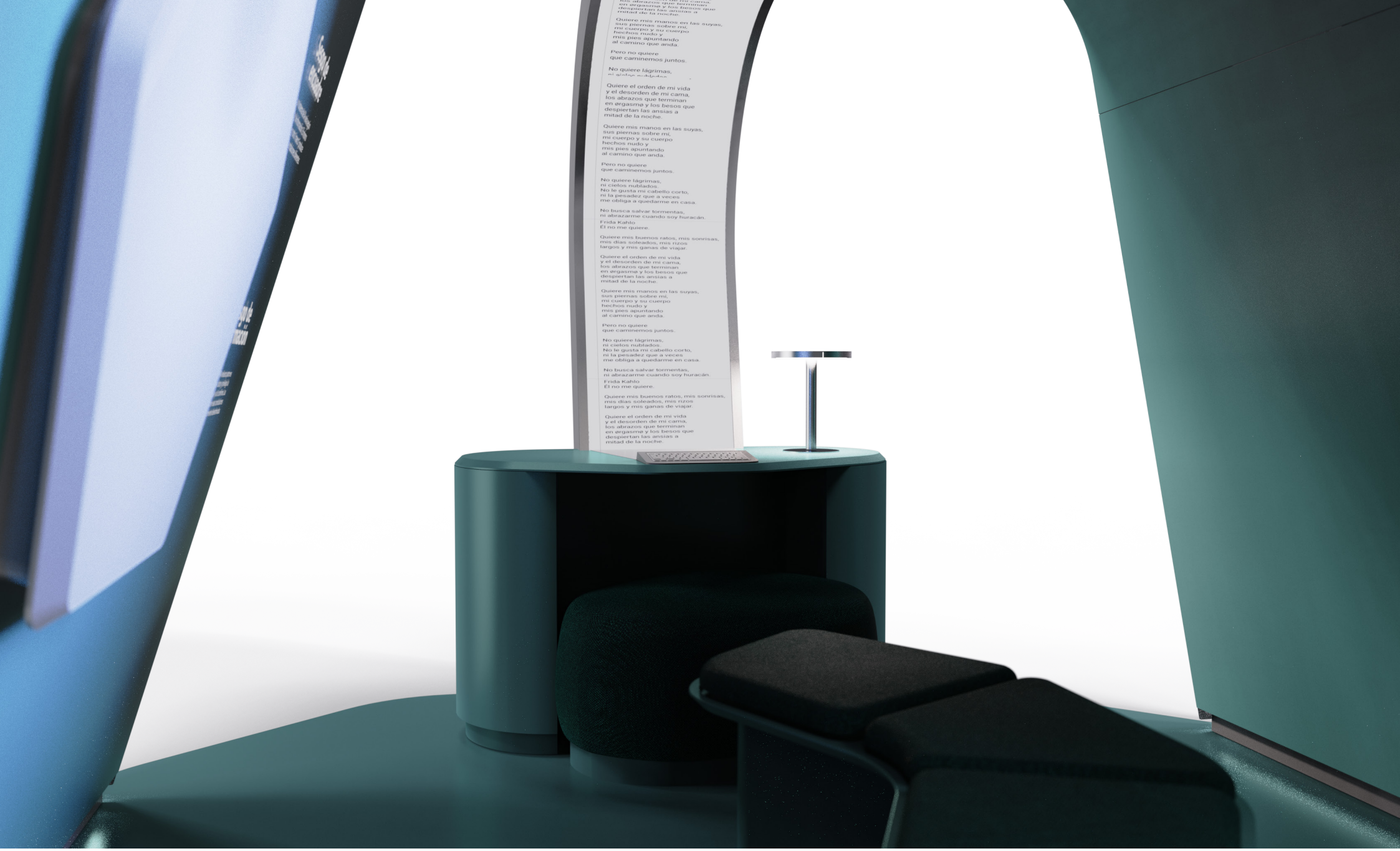
Quiere el orden de mi vida
y el desorden de mi cama,
los abrazos que terminan
en orgasmo y los besos que
despiertan las ansias a
mitad de la noche.
Quiere mis manos en las suyas,
sus piernas sobre mi,
mi cuerpo y su cuerpo
hechos nudo y
mis pies apuntando
al camino que anda.
Pero no quiere
que caminemos juntos.
No quiere lágrimas,
ni cielos nublados.
No le gusta mi cabello corto,
ni la pesadez que a veces
me obliga a quedarme en casa.
No busca salvar tormentas,
ni abrazarme cuando soy huracán.
Frida Kahlo
Él no me quiere.
Quiere mis buenos ratos, mis sonrisas,
mis días soleados, mis rizos
largos y mis ganas de viajar.


Sesgo de encuadre
Sesgo de selección
Sesgo de anclaje
Sesgo de confirmación



1.3 IA ¿AHORA QUÉ?
IMAGEN DE REFERENCIA



1.3 IA ¿AHORA QUÉ?
IMAGEN DE REFERENCIA

COMPARTIR

1.4 CLIMA EN CRISIS

1.4 CLIMA EN CRISIS

DOC 1.4.A

DESCRIPCIÓN

Esta estación busca dejar en evidencia la necesidad de alcanzar acuerdos para evitar una crisis ambiental mayor. Para eso, los públicos escuchan, ven y valoran testimonios ficticios, algunos distópicos. También interactúan con mapas que contraponen información sobre emisiones y desigualdades sociales.

Por otro lado, las personas ponen a prueba la comprensión y la capacidad de consenso a partir de una trivia colectiva sobre la crisis ambiental.



ESQUEMA DE UBICACIÓN

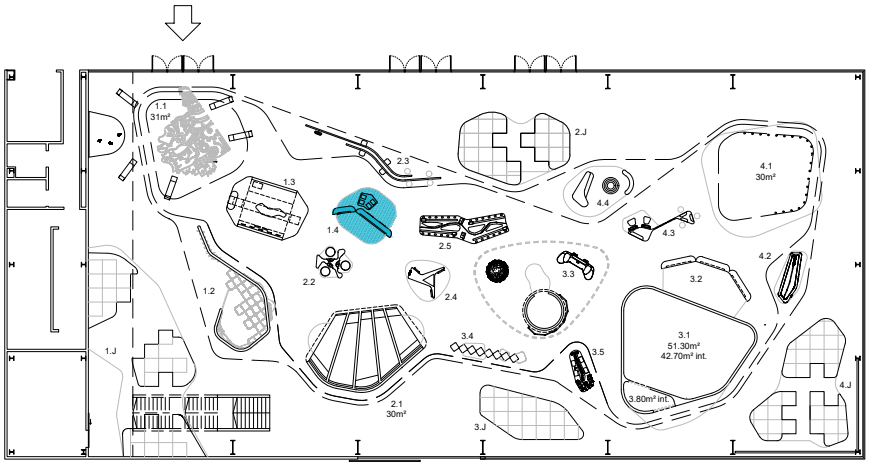

COPDI-2025-00099245-CFI-PI#DP

CÓMO FUNCIONA LA ESTACIÓN

Esta estación se resuelve con dos módulos que se materializan en PRFV. En uno de sus lados, el módulo chico aloja un panel en mdf para aplicar un texto. En el caso del módulo grande, se aloja un agamófano (mapa materializado con un zigzag). Un tercer elemento lo compone una mesa con 4 pantallas, que responde a la actividad "consensos climáticos".

De esta manera la estación incluye:

Un texto curatorial

Un sector llamado "injusticia ambiental" con el agamógrafo formado por dos planisferios expuestos de forma vertical: en uno se identifican las desigualdades frente a las emisiones de GEI y en el otro las desigualdades sociales. Este agamófano está retroiluminado.

Un sector llamado "Pronósticos desde 2050" donde se exponen escenarios a los que tendremos que enfrentarnos en el futuro en función de las variaciones en las emisiones. Esto se hace a partir de un menú de opciones tipo playlists dos en pantallas, que ofrecen la posibilidad de seleccionar y ver distintos testimonios sobre la crisis climática. Cada pantalla está acompañada por un dispositivo de audio individual.

Una mesa de actividad llamada "Consensos ambientales" que se trata de una trivia colectiva, para resolver mediante pantallas táctiles de dos a cuatro participantes.



1.4 CLIMA EN CRISIS

DOC 1.4.B

FUNCIONAMIENTO DE LA ESTACIÓN

COPDI-2025-00099245-CFI-PI#DP

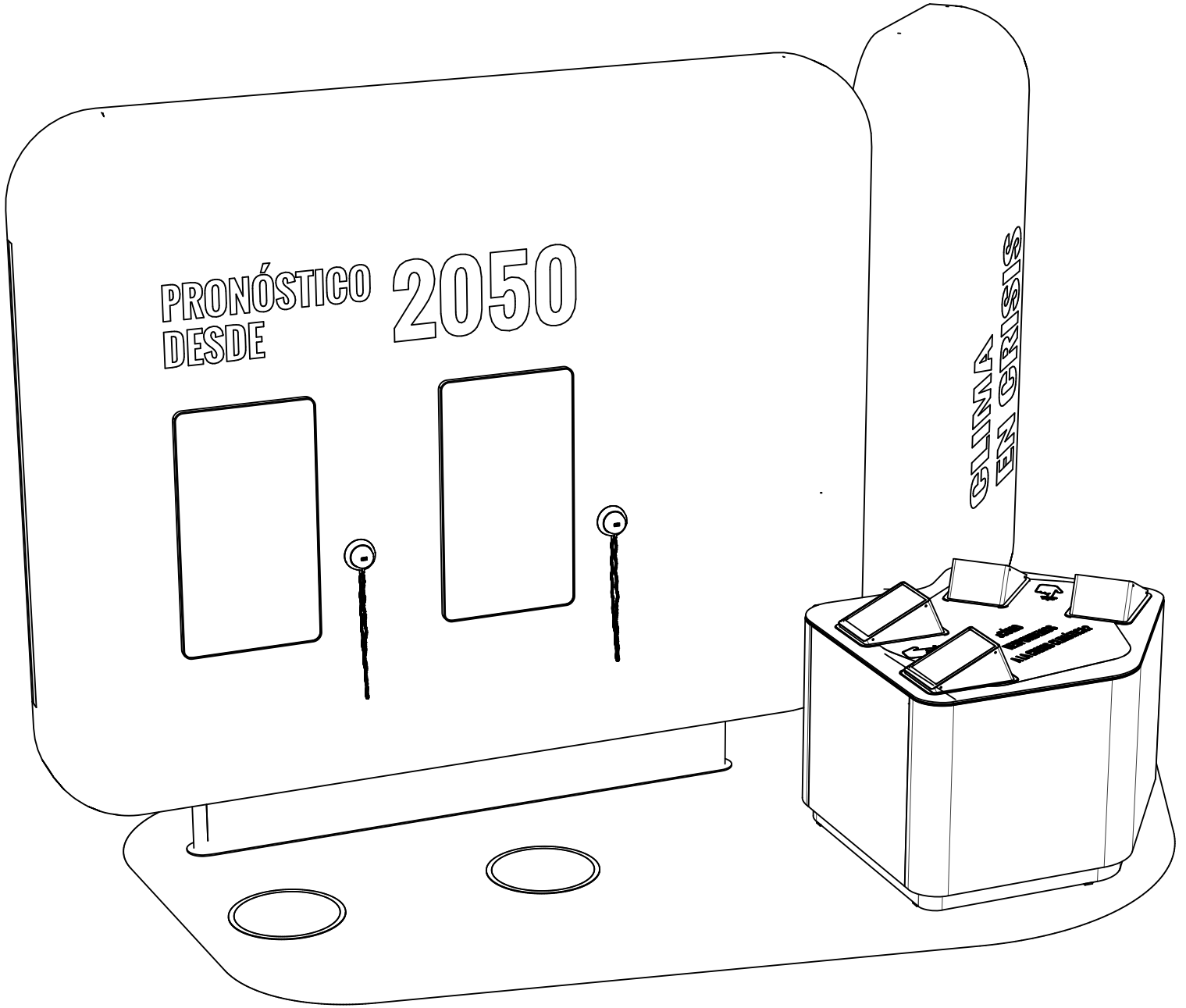
PRONÓSTICO
DESDE
2050
CLIMA
EN CRISIS

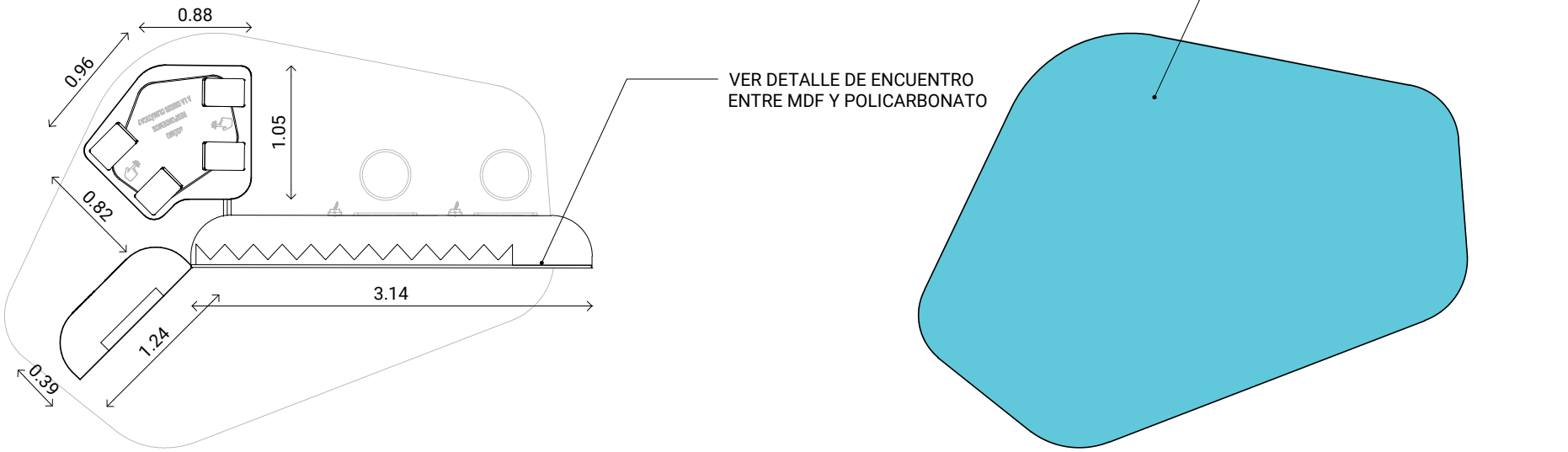
0.88
0.96
1.05
0.82
3.14
1.24
0.39
VER DETALLE DE ENCUENTRO
ENTRE MDF Y POLICARBONATO
VINILO DE ALTO TRÁNSITO
COLOR CELESTE
ÁREA: 11m²

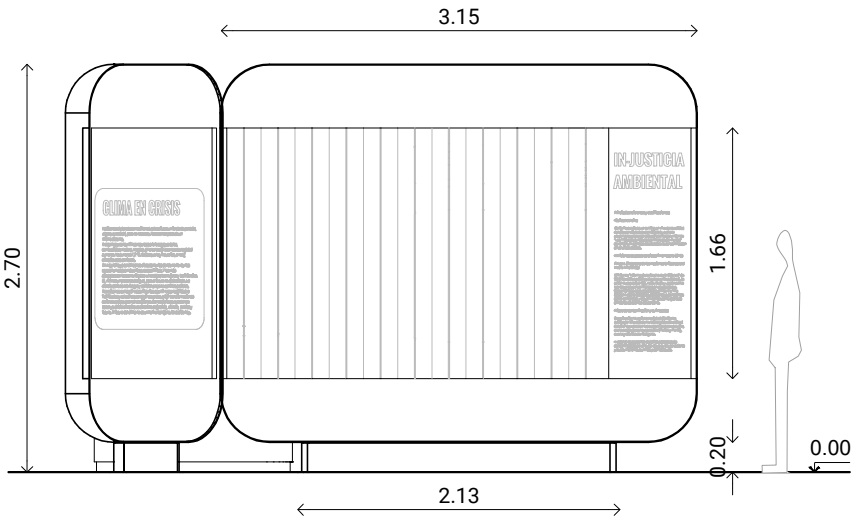

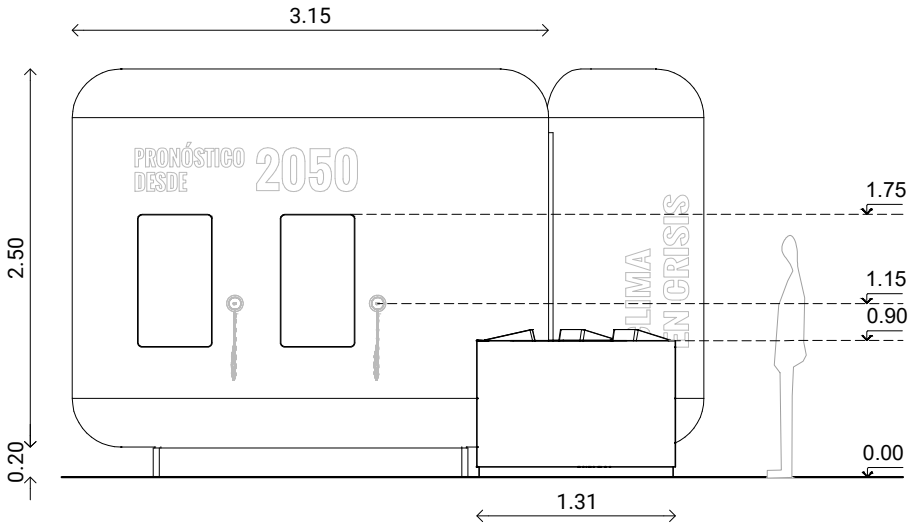

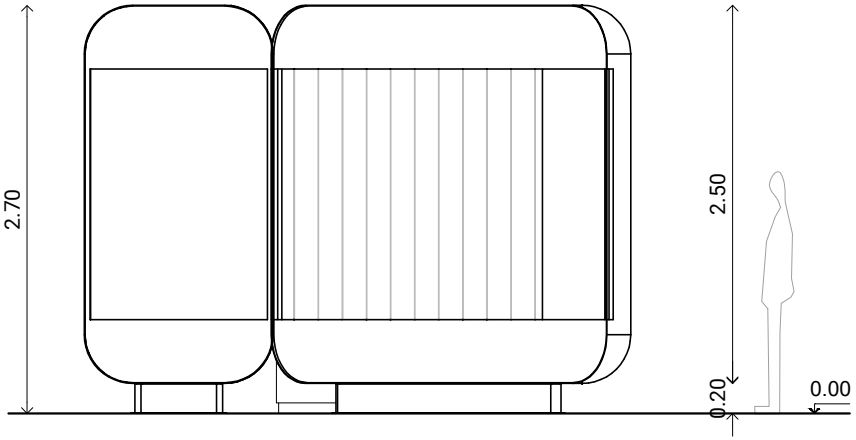

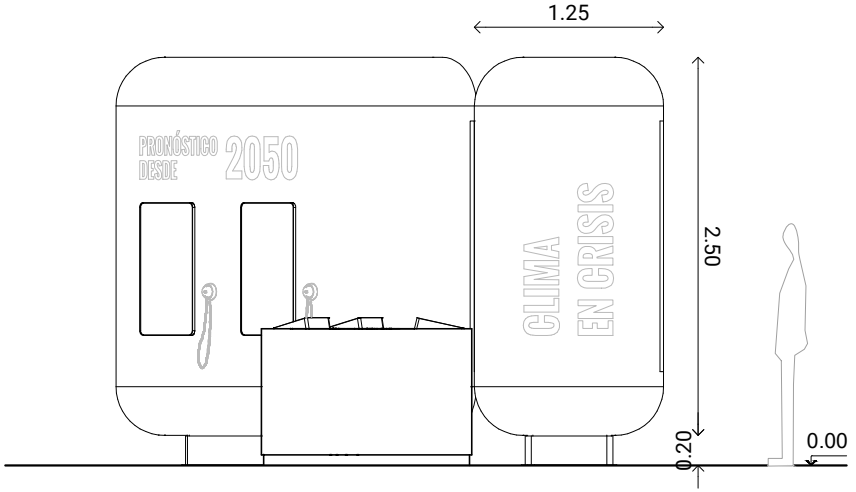

1.4 CLIMA EN CRISIS

DOC 1.4.E

VISTAS

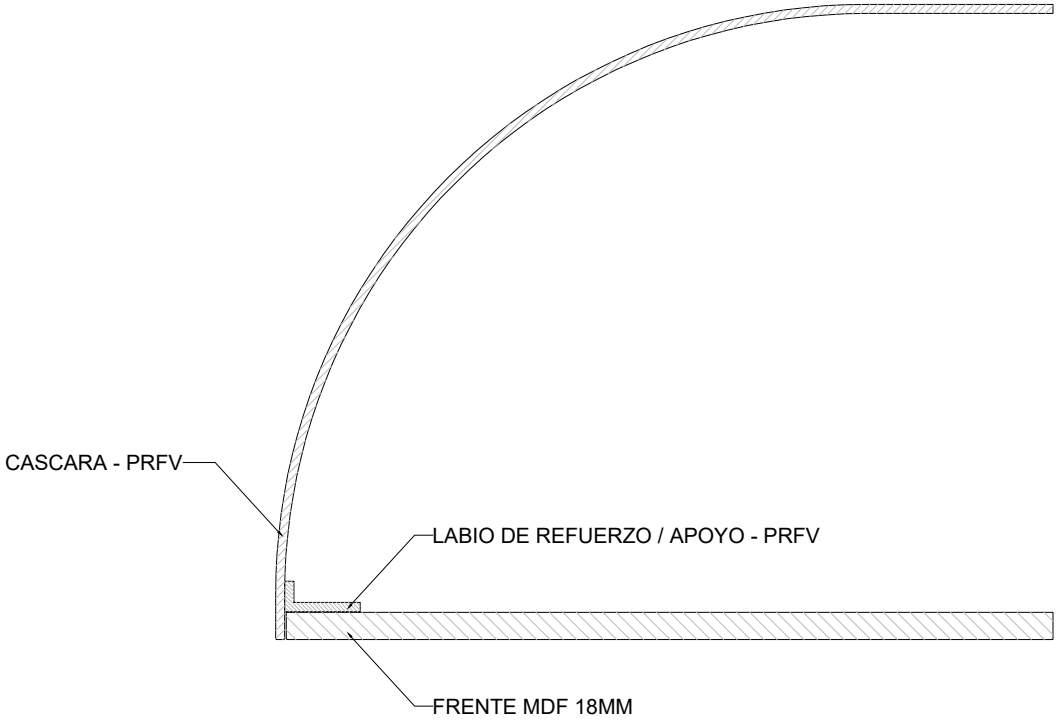
CASCARA - PRFV
LABIO DE REFUERZO / APOYO - PRFV
FRENTE MDF 18MM

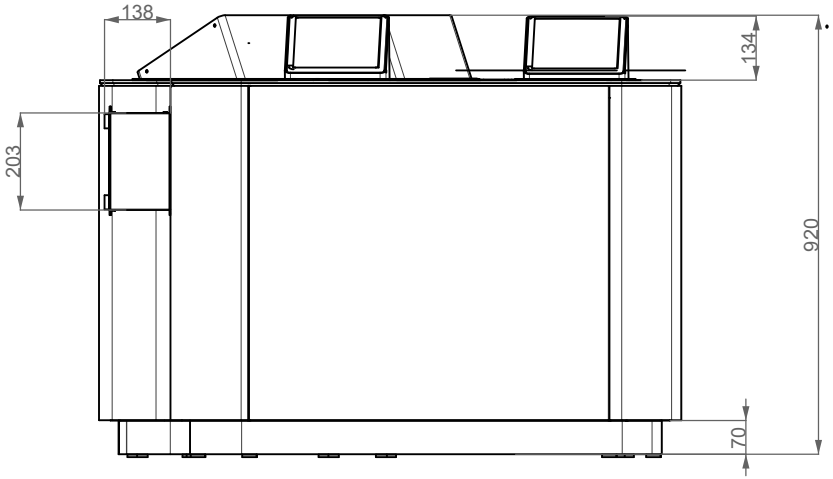
138
134
203
920
70

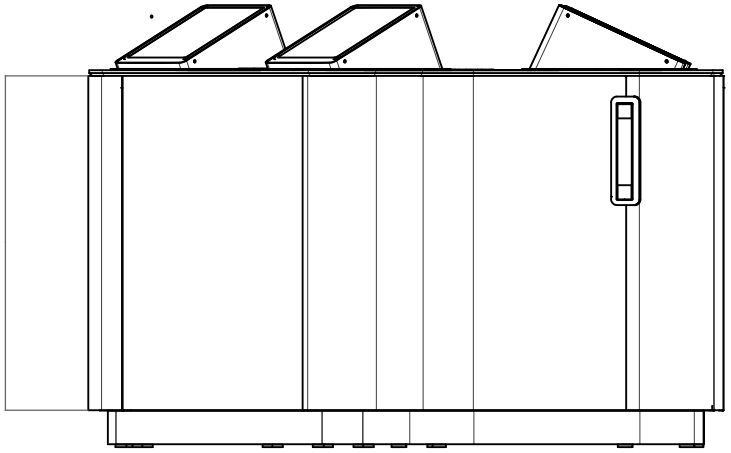

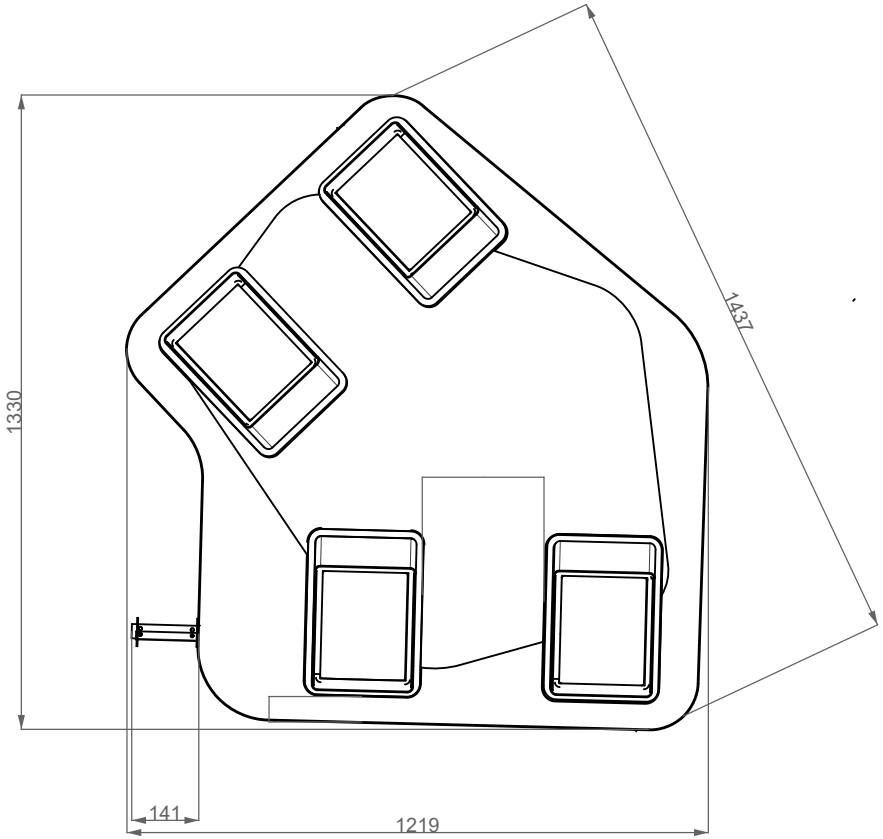
1330
1437
141
1219

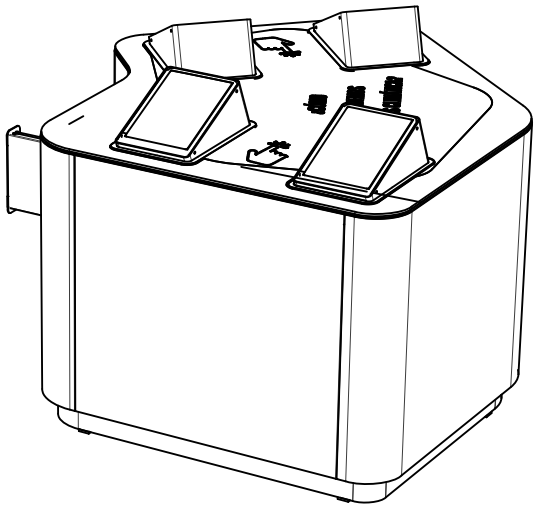

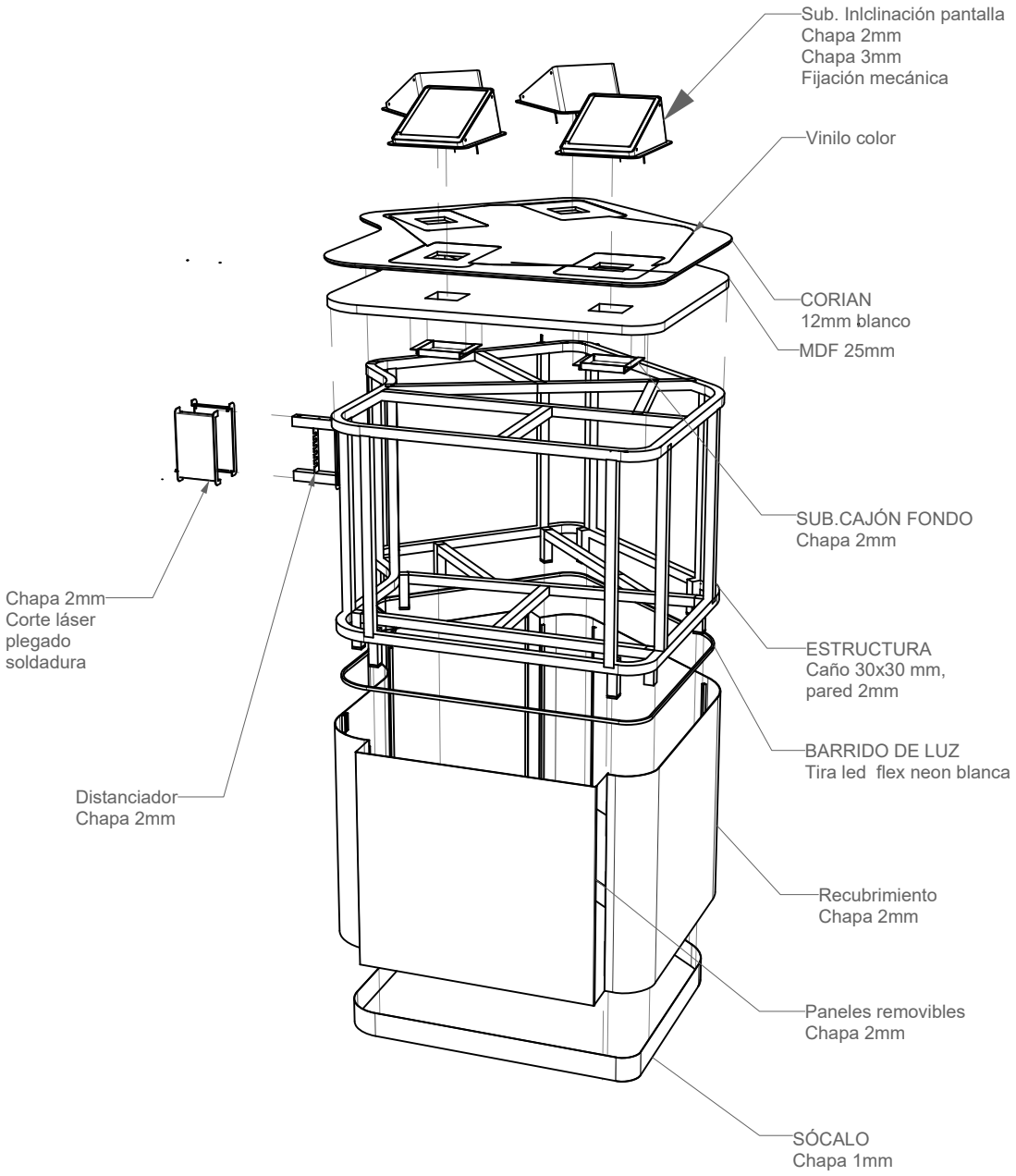

Estructura soporte.

Mecanizado tapa

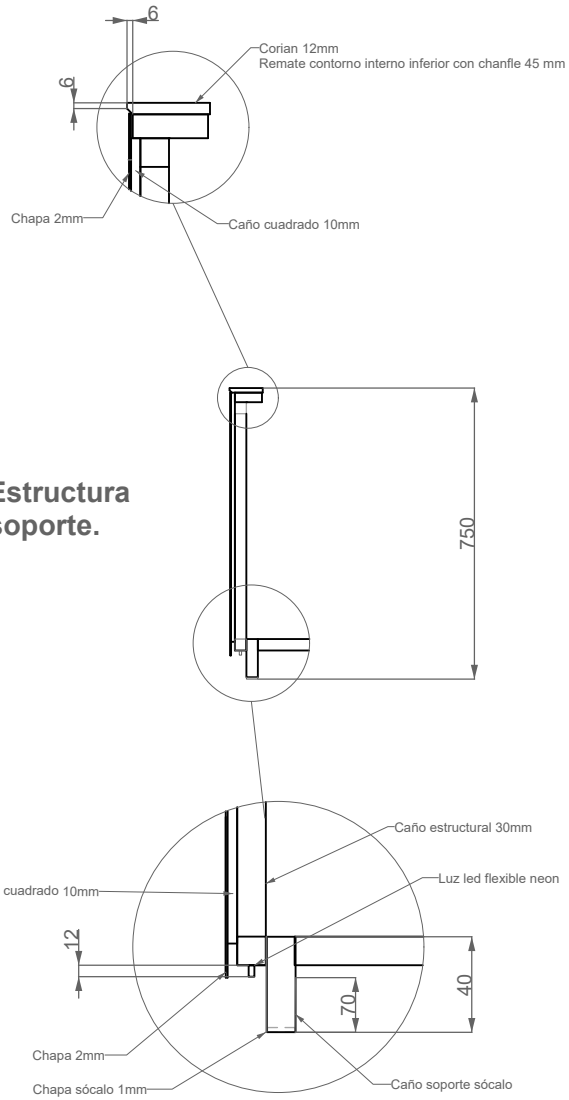

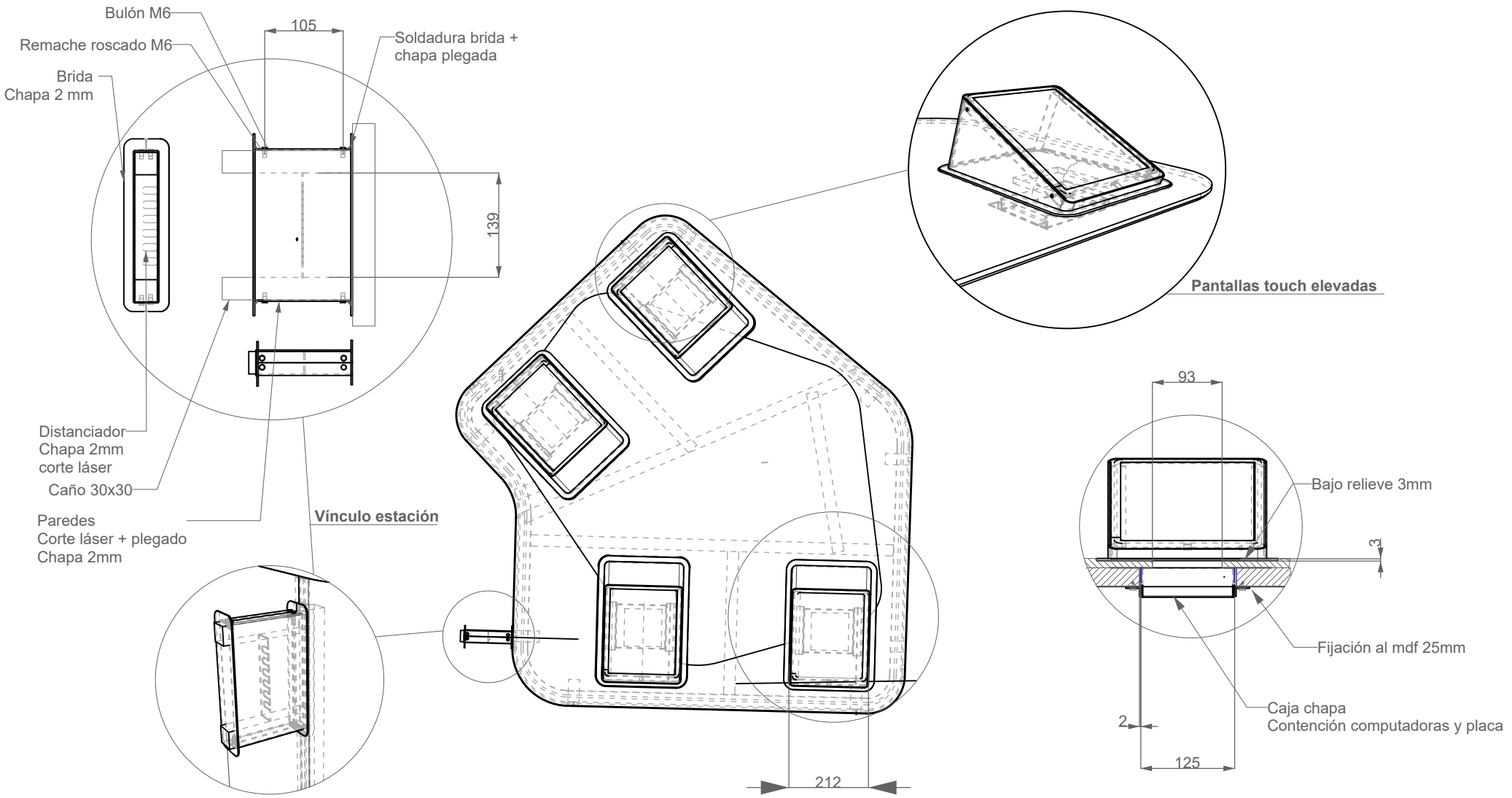
Bulón M6
Remache roscado M6
Brida
Chapa 2 mm
105
Soldadura brida +
chapa plegada
139
Distanciador
Chapa 2mm
corte láser
Caño 30x30
Paredes
Corte láser + plegado
Chapa 2mm
Vínculo estación
Pantallas touch elevadas
93
Bajo relieve 3mm
3
Fijación al mdf 25mm
Caja chapa
Contención computadoras y placa
2
125
212

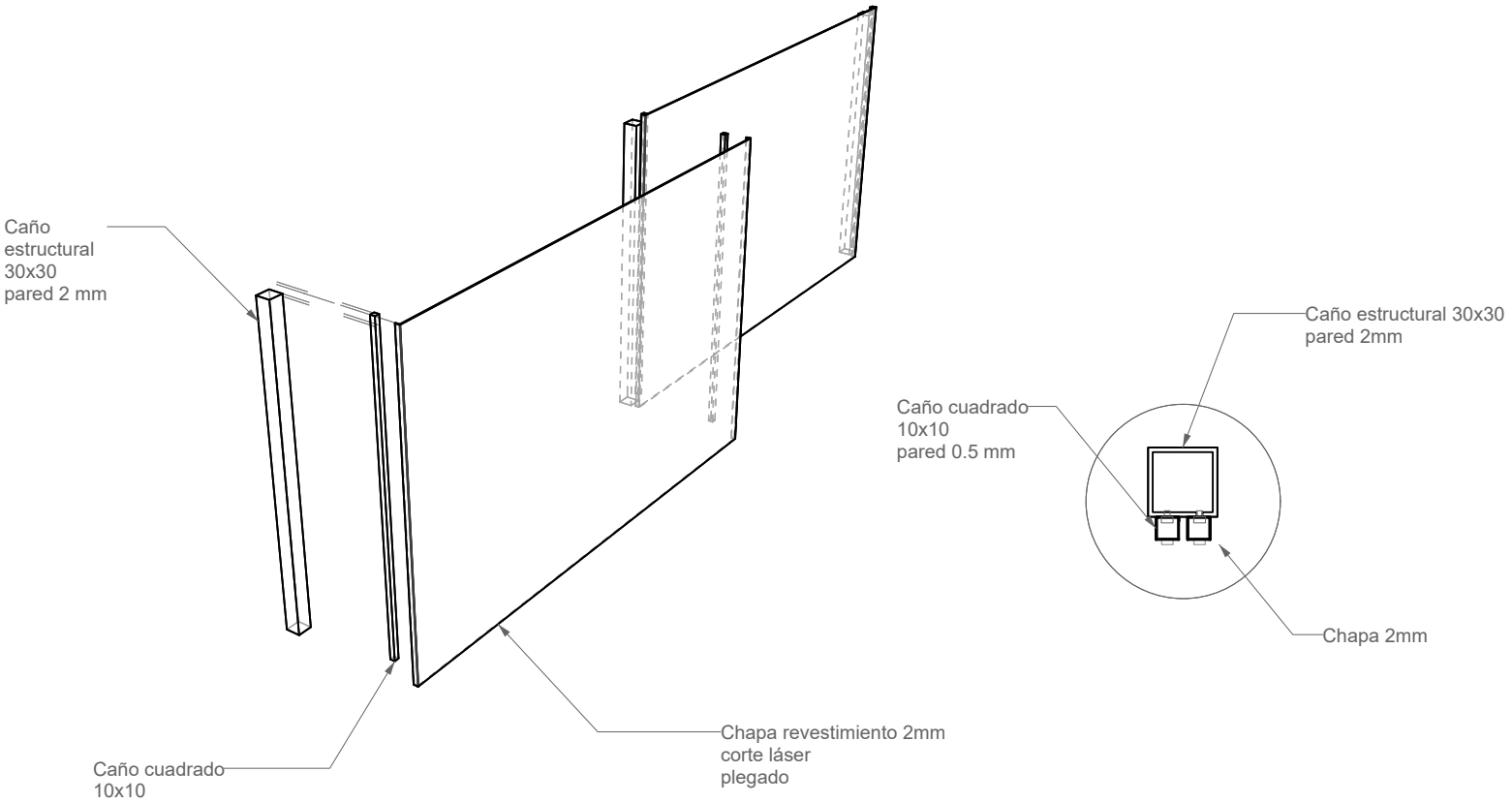
Caño
estructural
30x30
pared 2 mm
Caño cuadrado
10x10
Chapa revestimiento 2mm
corte láser
plegado
Caño estructural 30x30
pared 2mm
Caño cuadrado
10x10
pared 0.5 mm
Chapa 2mm

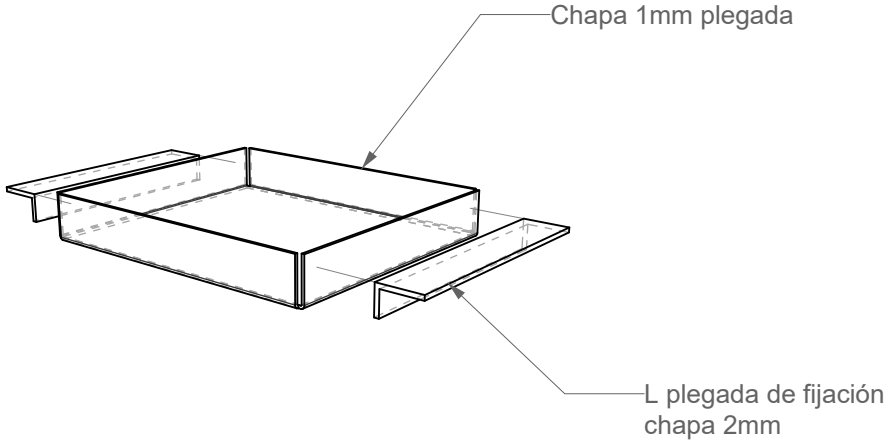
Chapa 1mm plegada
L plegada de fijación
chapa 2mm

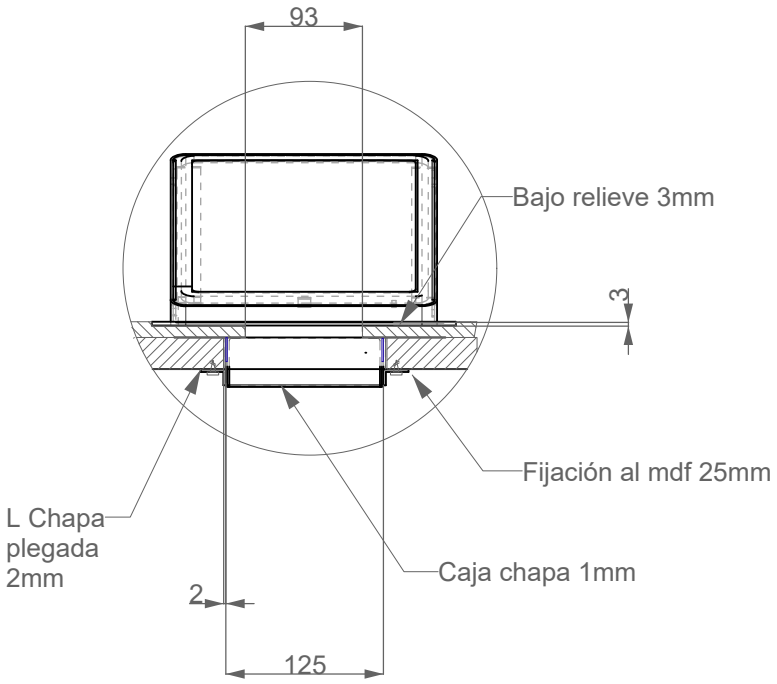
93
Bajo relieve 3mm
3
Fijación al mdf 25mm
L Chapa
plegada
2mm
Caja chapa 1mm
2
125

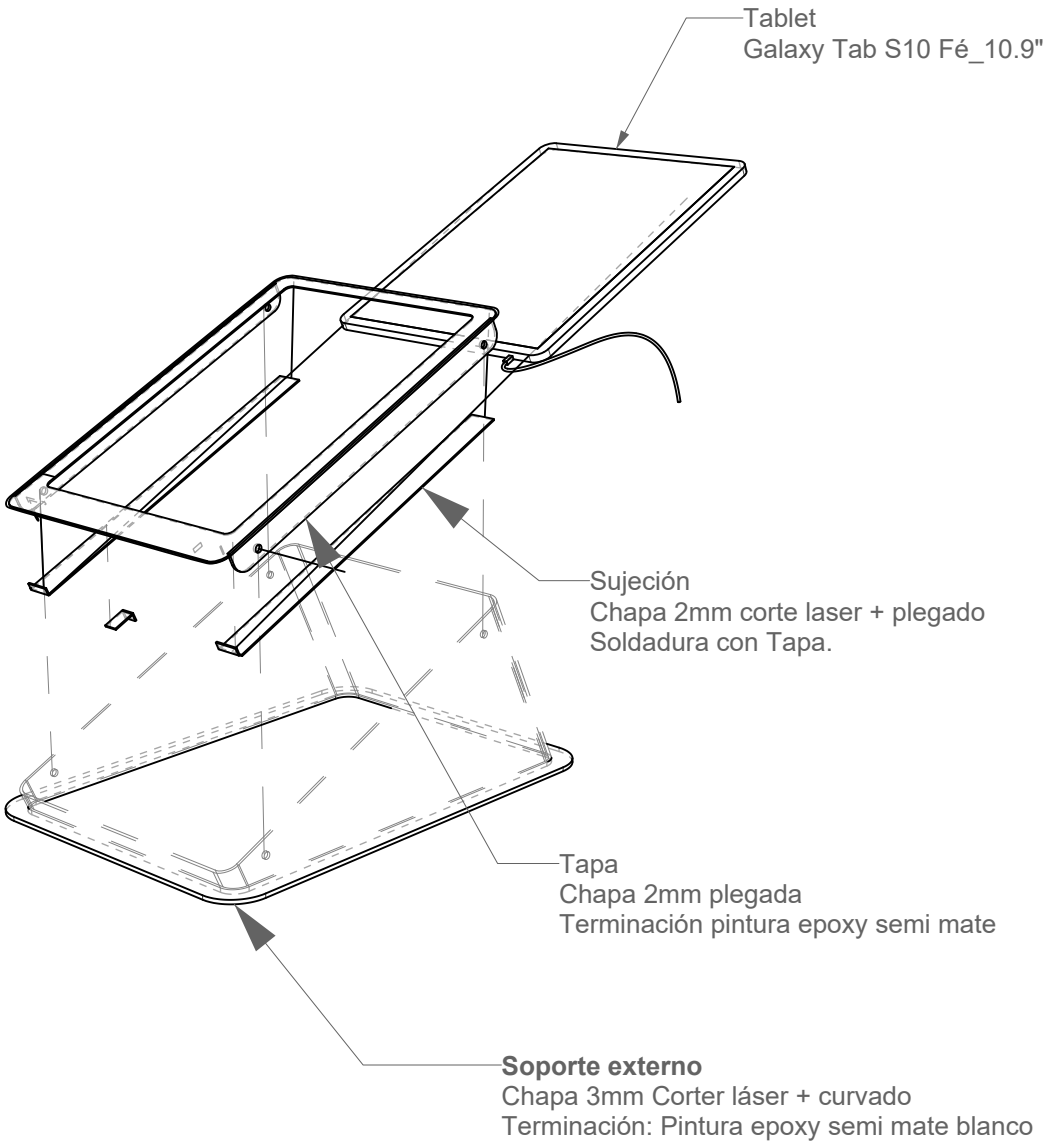

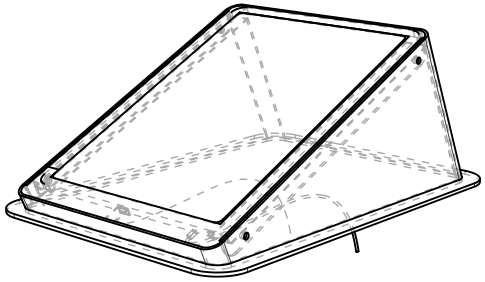

Medidas generales

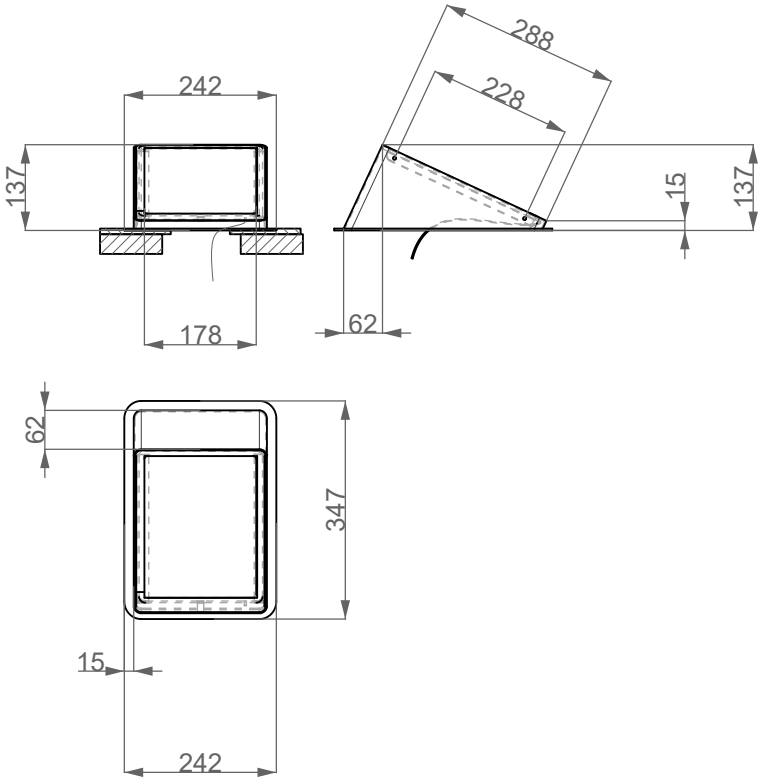

TECNOLOGÍA

La estación tiene sus sectores tecnológicos del lado exterior de la pared y en la mesa de actividades.

- Sector “Pronósticos desde 2050”

- TV touch 43” con contenido. Modelo Elo 4303L. Cantidad 2.
- PC Intel Nuc i7 16gb ram.

- Mesa de actividad “Consensos ambientales”

- Tablets touch interactivas. Modelo Galaxy Tab S10 FE. Cantidad 4.

*Ver más detalles en ANEXO TECNOLÓGICO.

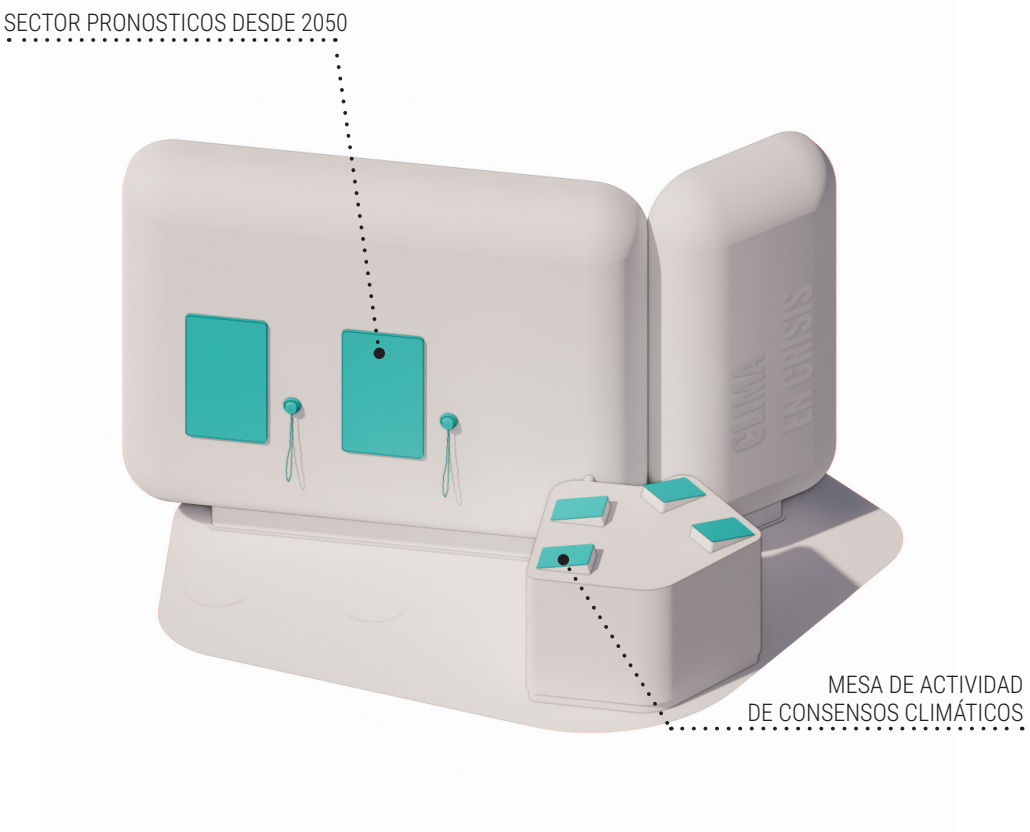

ILUMINACIÓN

La estación lleva su zócalo iluminado y el mapa tipo agamógrafo del sector “Injusticia Ambiental” retroiluminado. Para esto, el material del frente es un policarbonato transparente de 4mm que tiene todos los pliegues del mapa, al que por detrás se le coloca un vinilo translúcido (back-lit / backlit vinyl) para poder ponerle la luz dentro.

- Sector “in-justicia ambiental” con planiferio plegado:

- a definir.

- Detalle de unión entre módulos y pata iluminado:

- Luz neon led pixelable controlable. Cantidad 6 metros lineales.

*Ver más detalles en ANEXO TECNOLÓGICO.

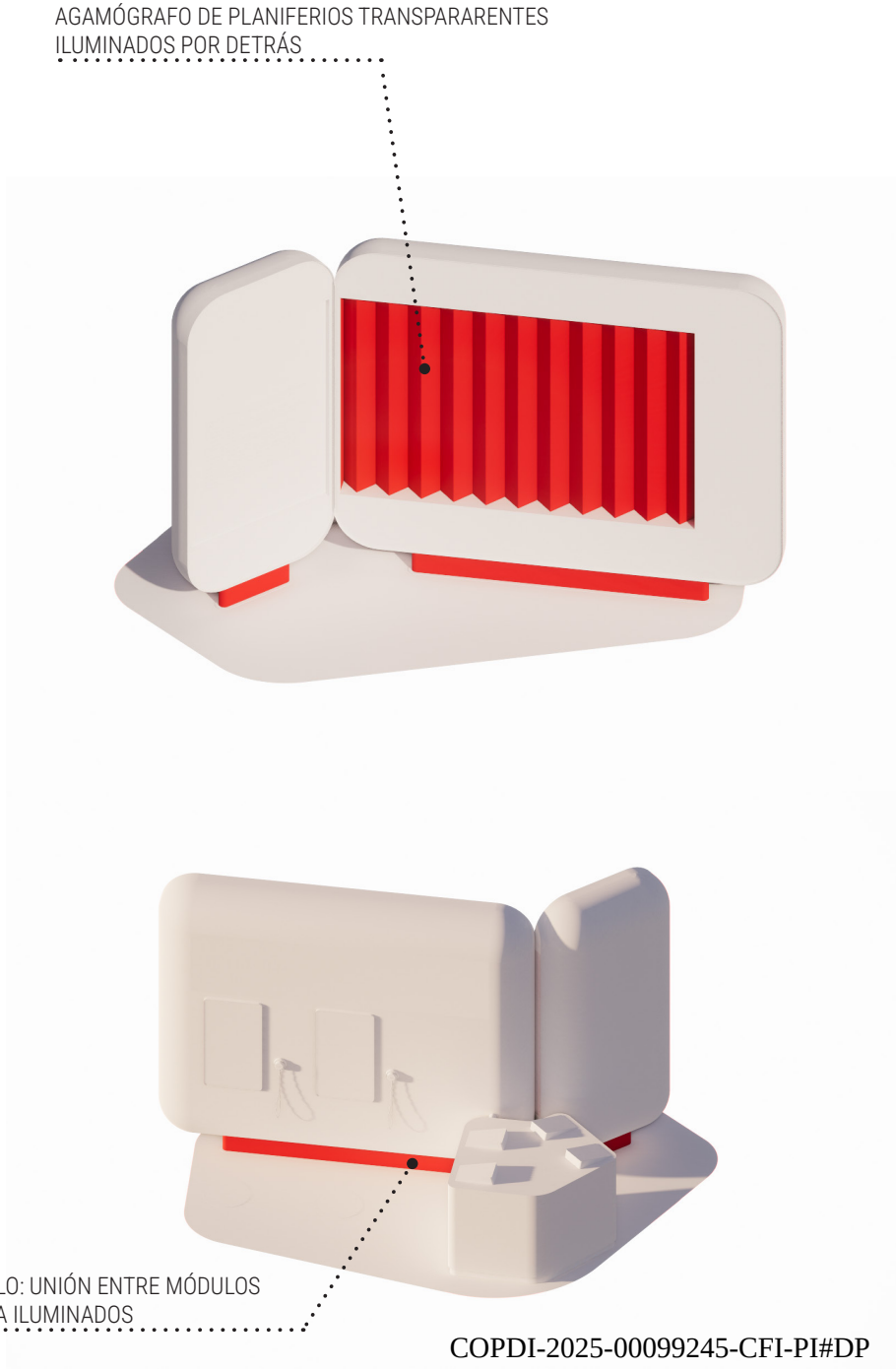

COPDI-2025-00099245-CFI-PI#DP



1.4 CLIMA EN CRISIS
IMAGEN DE REFERENCIA



1.4 CLIMA EN CRISIS
IMAGEN DE REFERENCIA

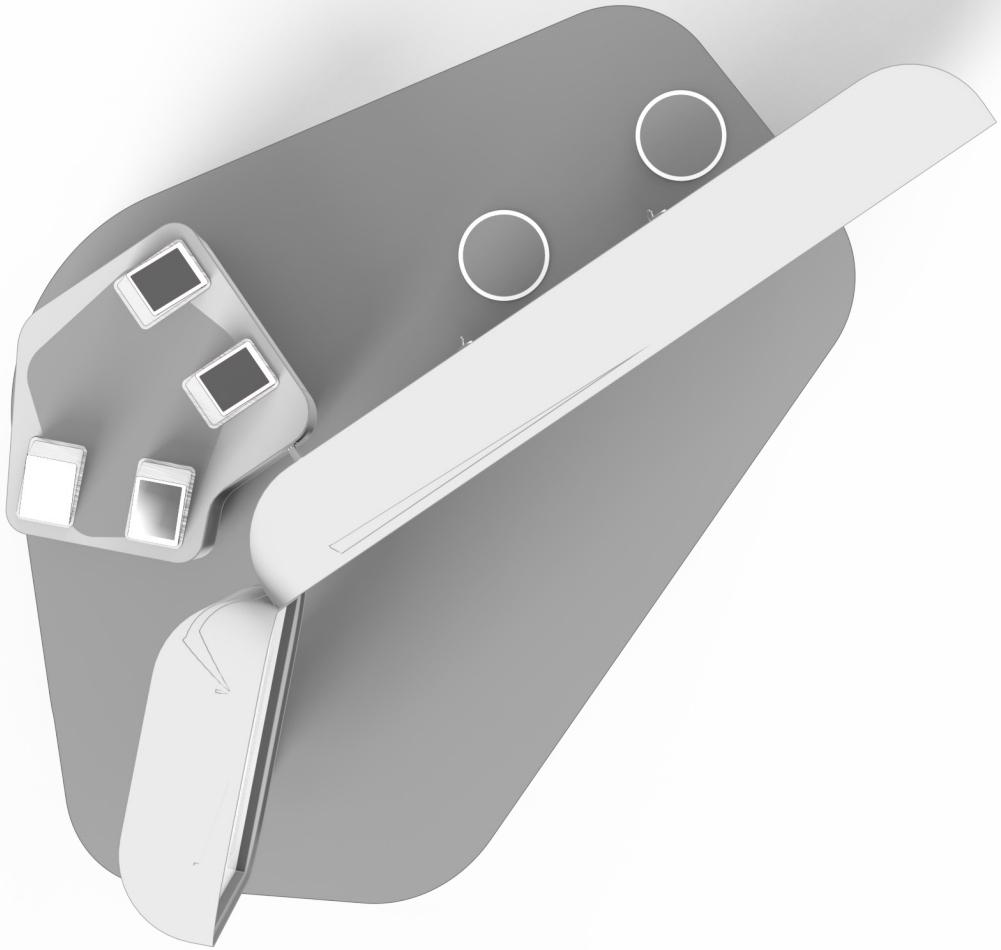

1.4 CLIMA EN CRISIS
IMAGEN DE REFERENCIA



1.4 CLIMA EN CRISIS
IMAGEN DE REFERENCIA



1.4 CLIMA EN CRISIS
IMAGEN DE REFERENCIA



1.4 CLIMA EN CRISIS
IMAGEN DE REFERENCIA



1.4 CLIMA EN CRISIS
IMAGEN DE REFERENCIA

CONOCER

EJE NARRATIVO 2

CONOCER

2.1 ACTIVAR PASADOS

2.1 ACTIVAR PASADOS

DOC 2.1.A

DESCRIPCIÓN

Estación que cuenta de forma interactiva tres siglos del desarrollo industrial bonaerense, desde 1870 hasta 2020. Está dividido en cinco “cintas” que componen el volumen de la estación. Cada una de estas cintas contiene un periodo de historia.

A su vez cada etapa o periodo exhibe un objeto representativo con un audio explicativo, algunas pantallas y elementos gráficos que acompañan las descripciones y las interacciones con el público.





ESQUEMA DE UBICACIÓN

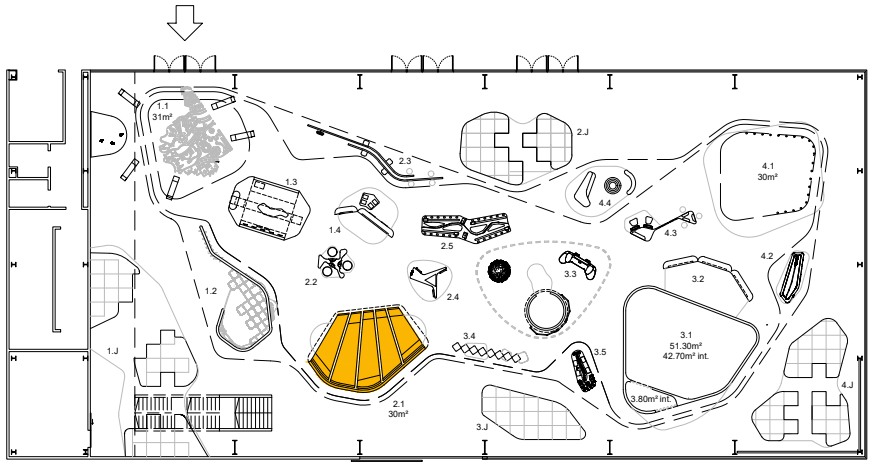

COPDI-2025-00099245-CFI-PI#DP

CÓMO FUNCIONA LA ESTACIÓN

El volumen está armado con una parrilla de caño cuadrado de 50 x 50, horizontales de espesor 3.2 mm. y verticales de espesor 2 mm. La estructura horizontal que toma la forma de la estación se repite en toda su altura a una distancia de 1.22 m. Las verticales aproximadamente cada 1.50 m. Dicha parrilla da forma y soporta a un revestimiento en chapa de aluminio calada hacia el exterior, y en los sectores por debajo de nivel de cielorraso, mdf interior.
Todo el volumen se encuentra retro-iluminado por una serie de lámparas omnidireccionales. Esta iluminación sirve para iluminar los laterales, realizados en chapa de aluminio calada, para generar un efecto de luz similar a los laterales de la cenefa, y para iluminar el cielorraso de la estación, conformado por un policarbonato traslúcido blanco, con un vinilo amarillo que lleve el color de la luz hacia los tonos del eje Conocer. Este volumen parece flotar, pero se sostiene por las 5 cintas que representan distintos períodos históricos. Los vínculos entre cintas y volumen deben realizarse en los puntos en que se disimulen mejor.
El techo de la estación se materializa con un policarbonato de alto impacto blanco de 2 mm. de espesor.
Las cintas son de estructura metálica, revestidas en chapa. Las chapas de estas cintas deben poder retirarse desde el lado interior, para mantenimiento.
Los cantos de las 54 cintas están iluminados en todo su perímetro, y alojan pantallas, letras iluminadas, gráfica, afiches, un revistero, esferas con fondo de policarbonato iluminados, y 5 teléfonos con audio. Estos 5 aparatos estarán intervenidos de manera tal que el usuario, al levantarlos, escuche un audio.
A diferencia de las estaciones chicas, en las que el nombre de la estación se materializa con un vinilo de recorte, en esta se realiza en letras grandes a color (ver Normas graficas generales) calado en la chapa, con un leve reundido de 2 cm. En este caso, el nombre se repite en distintas caras de la cáscara de chapa, aunque con tamaño diferente).

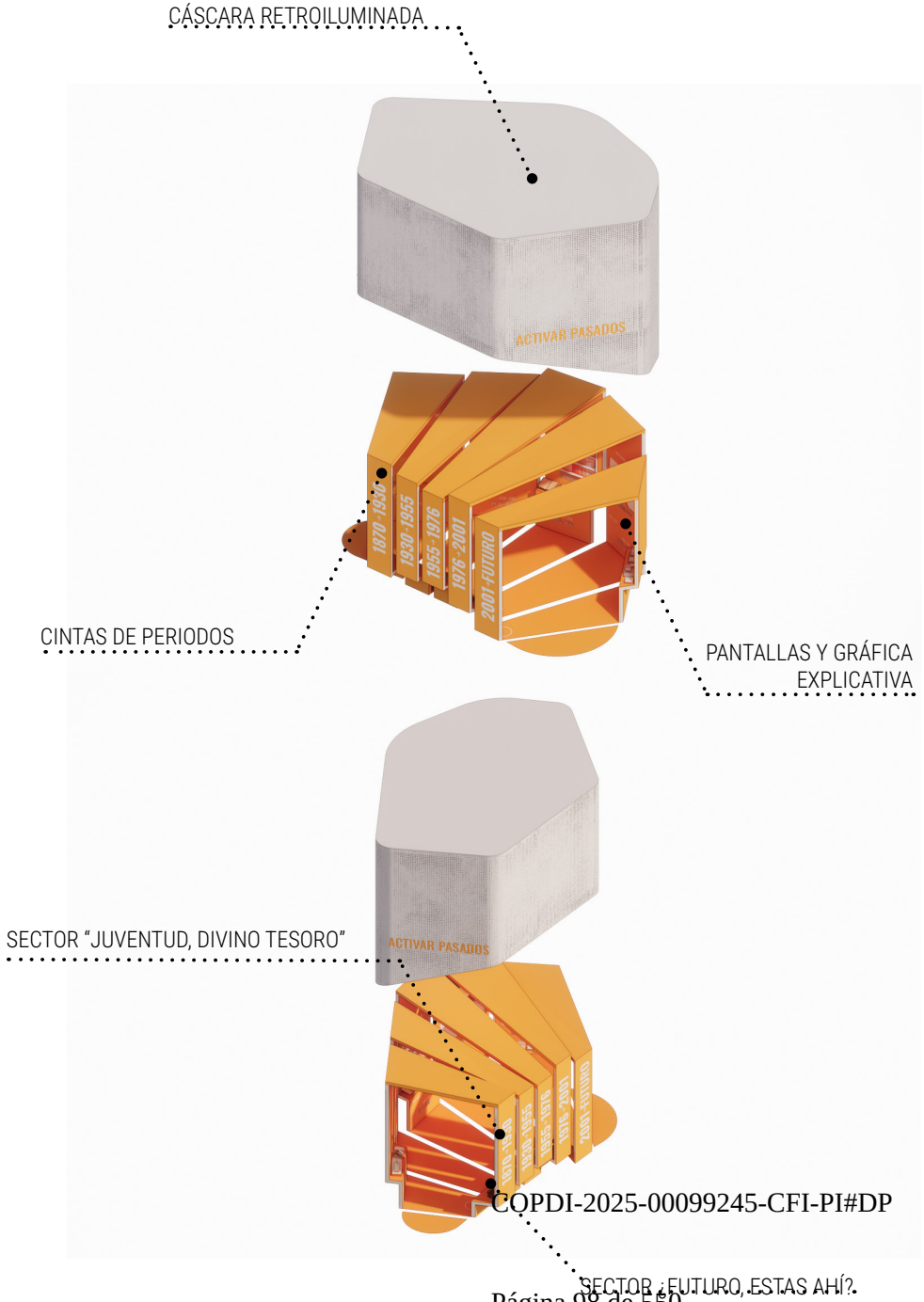

2.1 ACTIVAR PASADOS<

DOC 2.1.B

FUNCIONAMIENTO DE LA ESTACIÓN

COPDI-2025-00099245-CFI-PI#DP

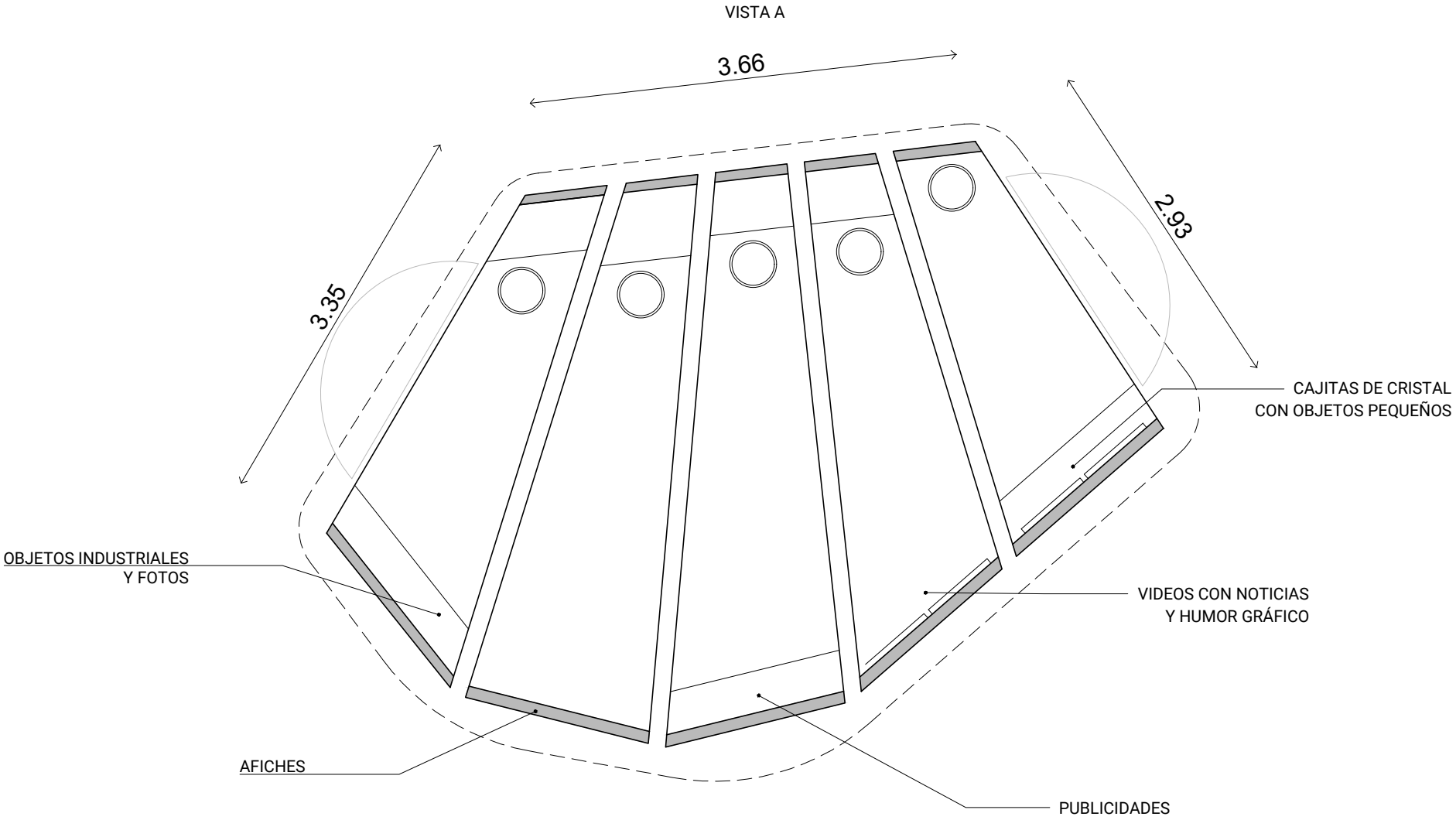
VISTA A
3.66
2.93
3.35
CAJITAS DE CRISTAL
CON OBJETOS PEQUEÑOS
OBJETOS INDUSTRIALES
Y FOTOS
VIDEOS CON NOTICIAS
Y HUMOR GRÁFICO
AFICHES
PUBLICIDADES

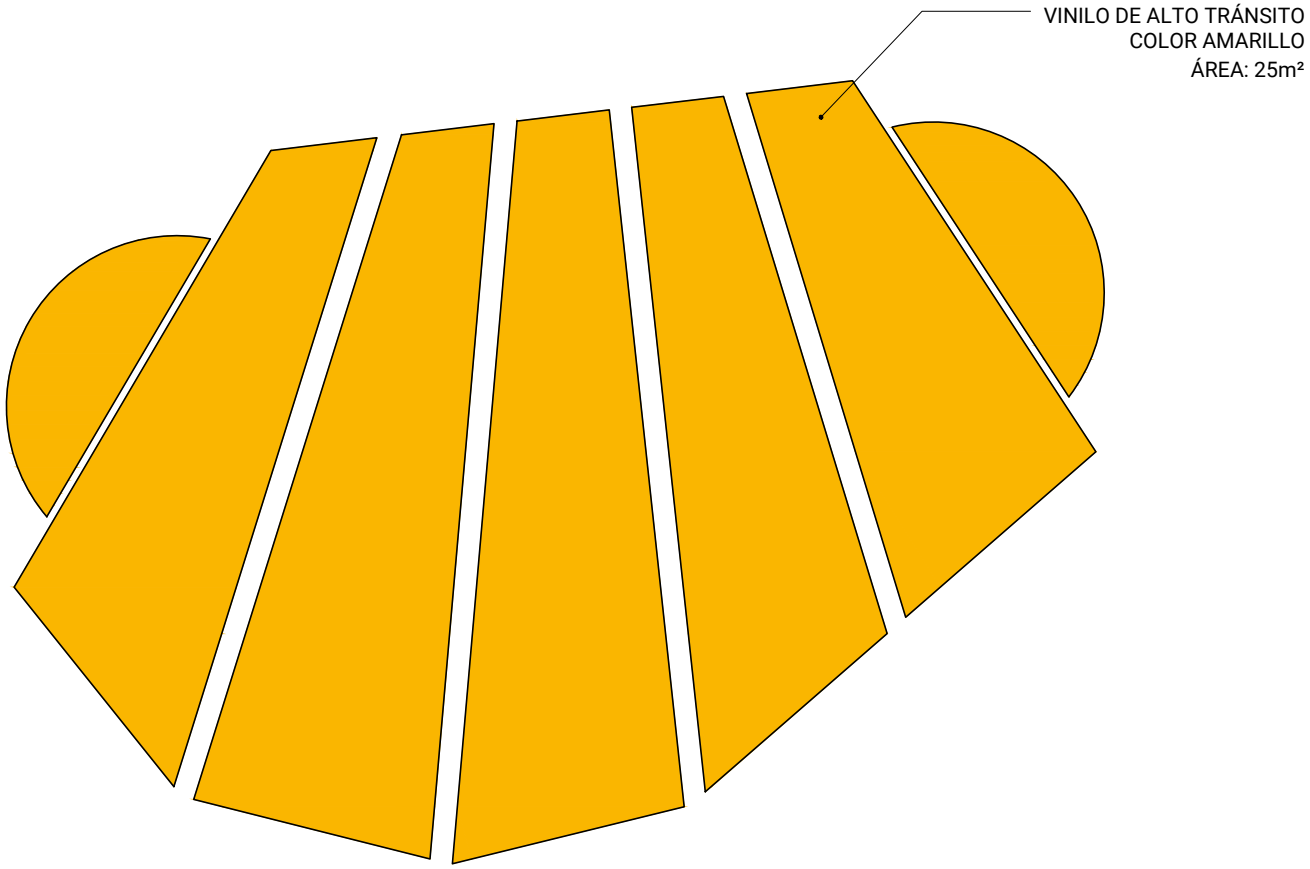
VINILO DE ALTO TRÁNSITO
COLOR AMARILLO
ÁREA: 25m²

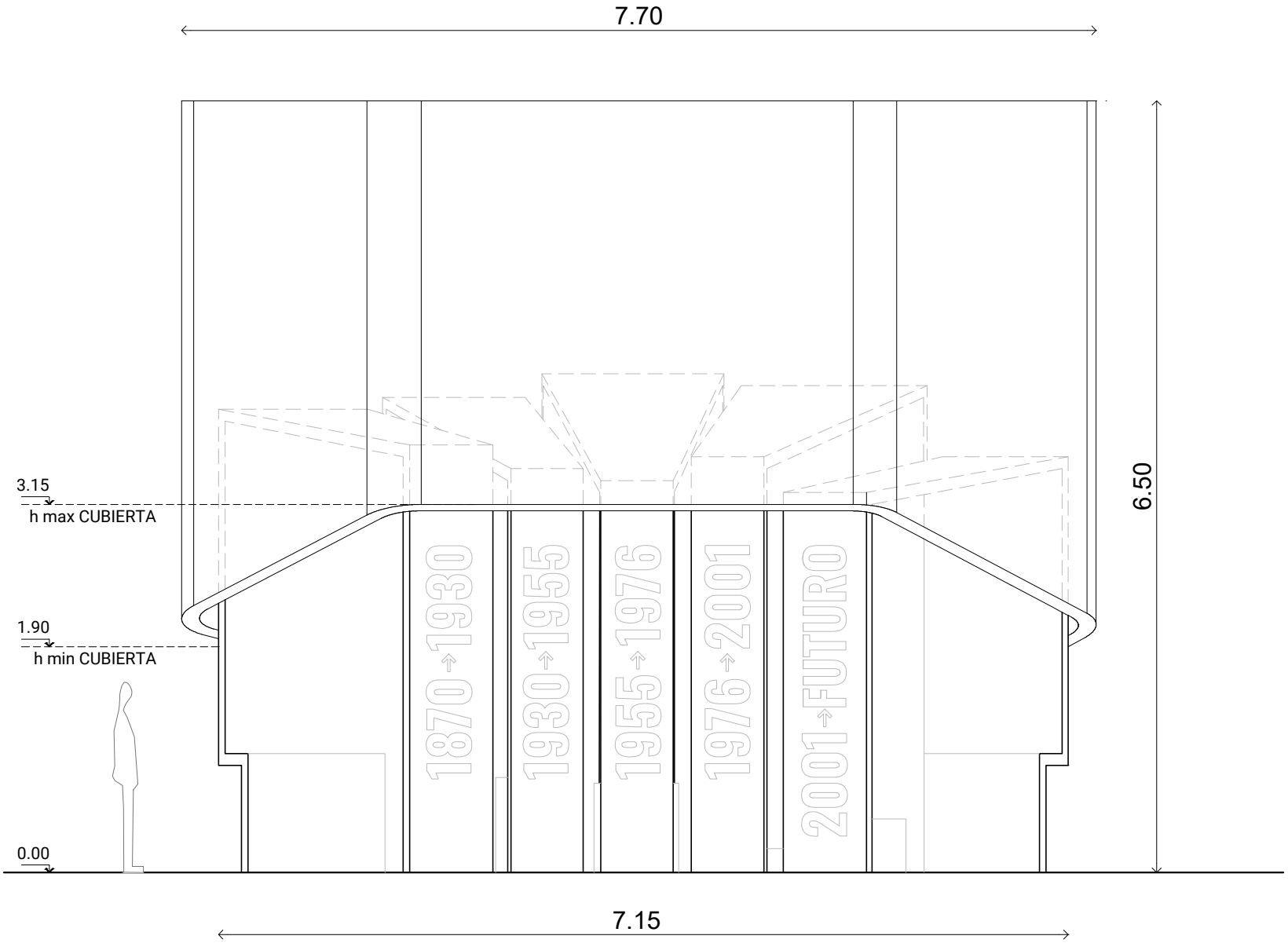

2.1 ACTIVAR PASADOS<

DOC 2.1.E

VISTA FRONTAL

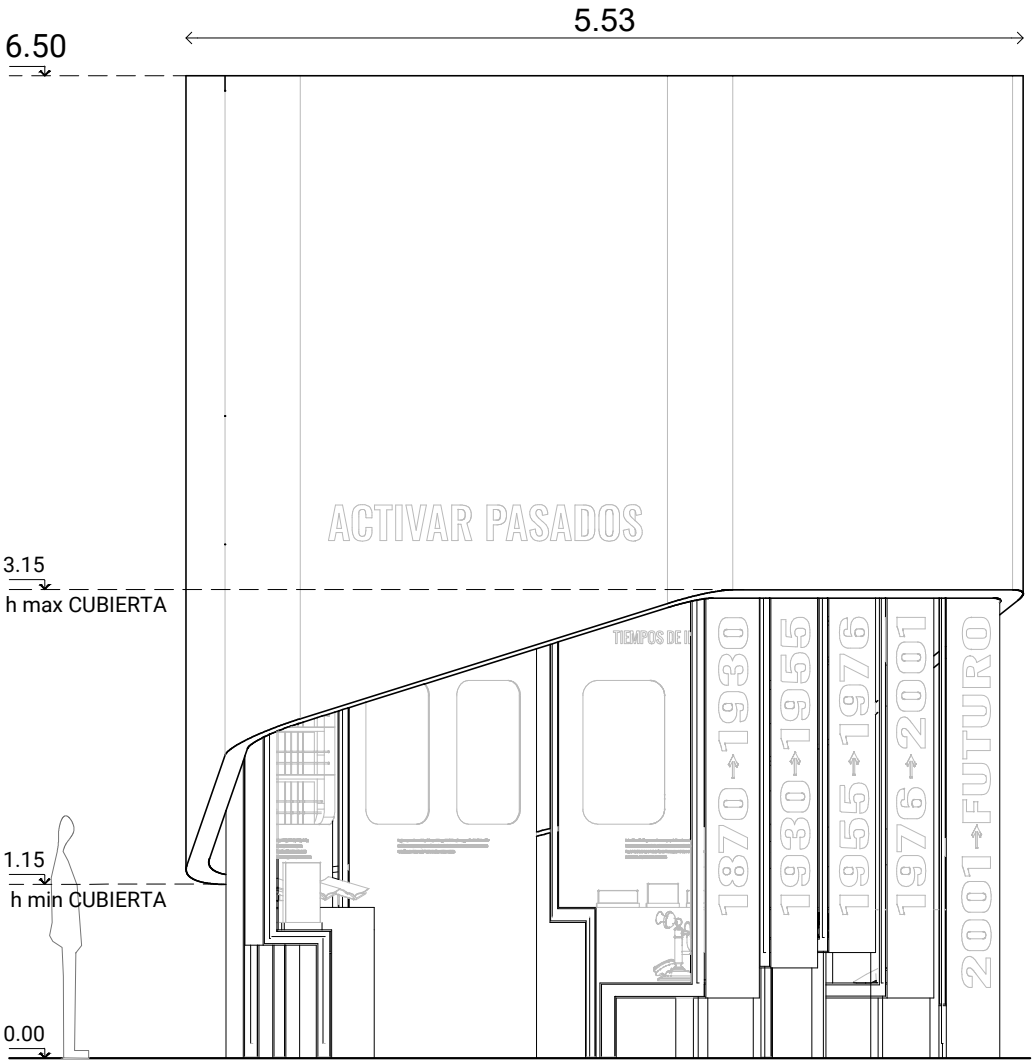

VISTA 1

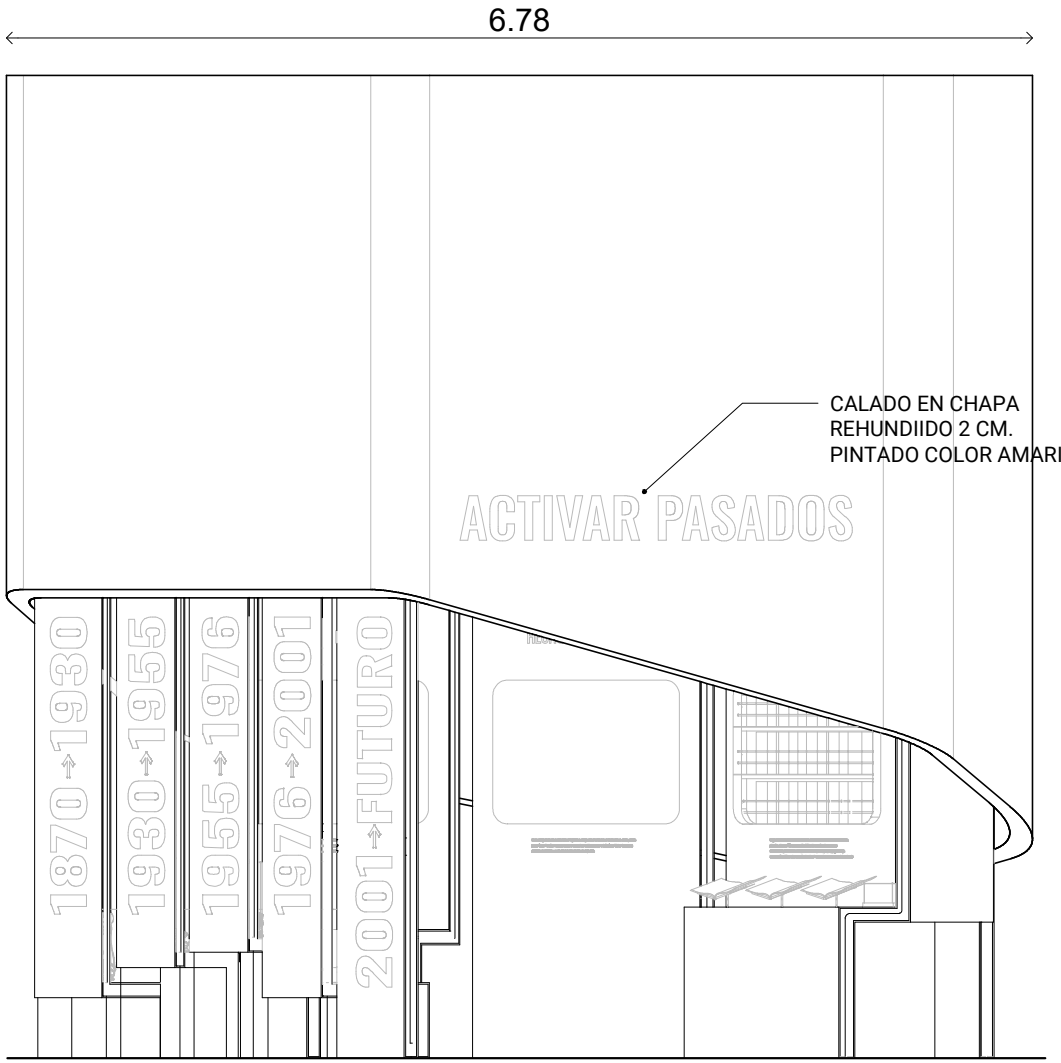

VISTA 2

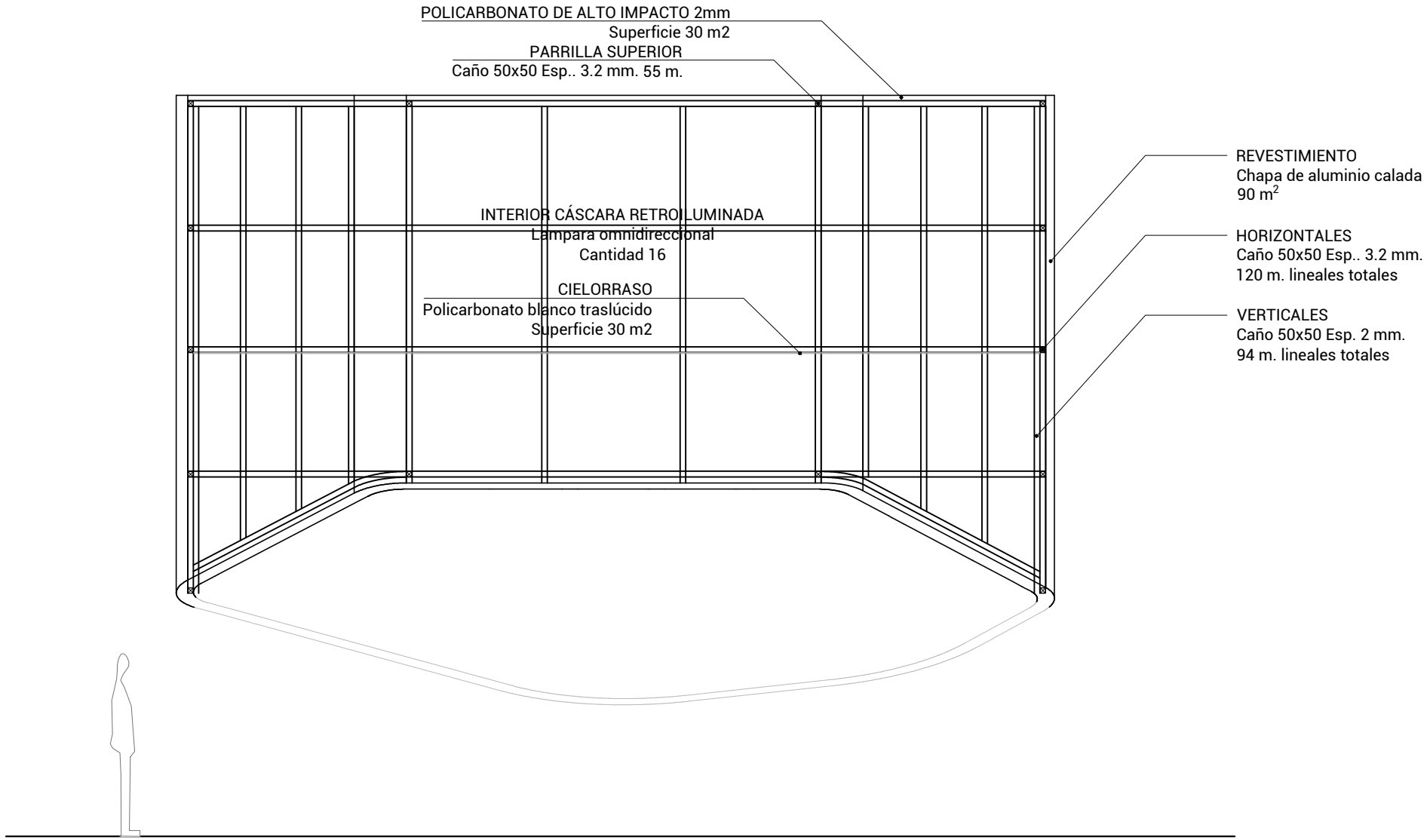
POLICARBONATO DE ALTO IMPACTO 2mm
Superficie 30 m2
PARRILLA SUPERIOR
Caño 50x50 Esp.. 3.2 mm. 55 m.
INTERIOR CÁSCARA RETROILUMINADA
Lampara omnidireccional
Cantidad 16
CIELORRASO
Policarbonato blanco traslúcido
Superficie 30 m2
REVESTIMIENTO
Chapa de aluminio calada
90 m2
HORIZONTALES
Caño 50x50 Esp.. 3.2 mm.
120 m. lineales totales
VERTICALES
Caño 50x50 Esp. 2 mm.
94 m. lineales totales

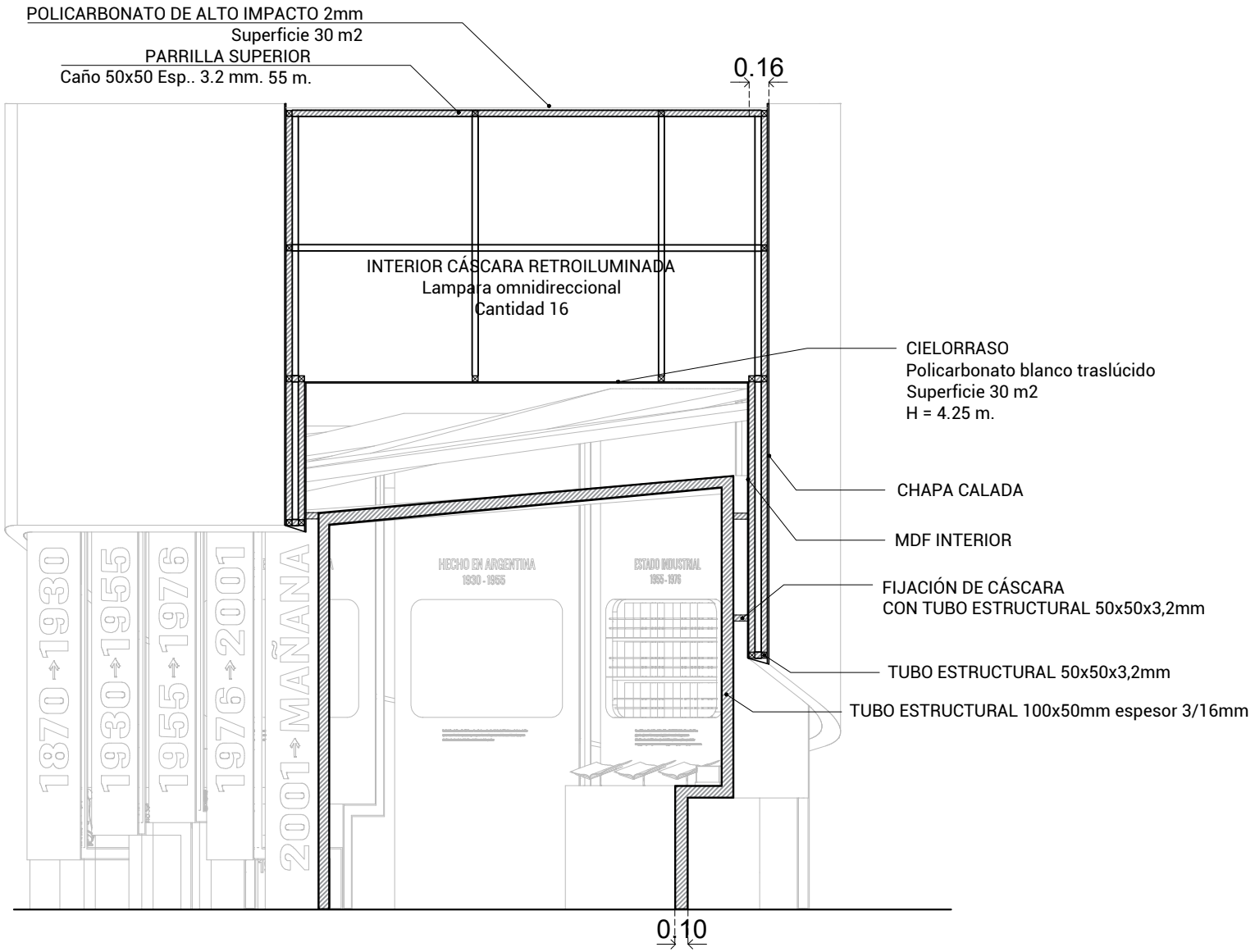
POLICARBONATO DE ALTO IMPACTO 2mm
Superficie 30 m2
PARRILLA SUPERIOR
Caño 50x50 Esp.. 3.2 mm. 55 m.
0.16
INTERIOR CÁSCARA RETROILUMINADA
Lampara omnidireccional
Cantidad 16
CIELORRASO
Policarbonato blanco traslúcido
Superficie 30 m2
H = 4.25 m.
CHAPA CALADA
MDF INTERIOR
FIJACIÓN DE CÁSCARA
CON TUBO ESTRUCTURAL 50x50x3,2mm
TUBO ESTRUCTURAL 50x50x3,2mm
TUBO ESTRUCTURAL 100x50mm espesor 3/16mm
1870-1930
1930-1955
1955-1976
1976-2001
2001-MAÑANA
HECHO EN ARGENTINA
1930 - 1955
ESTADO INDUSTRIAL
1955 - 1976
0.10

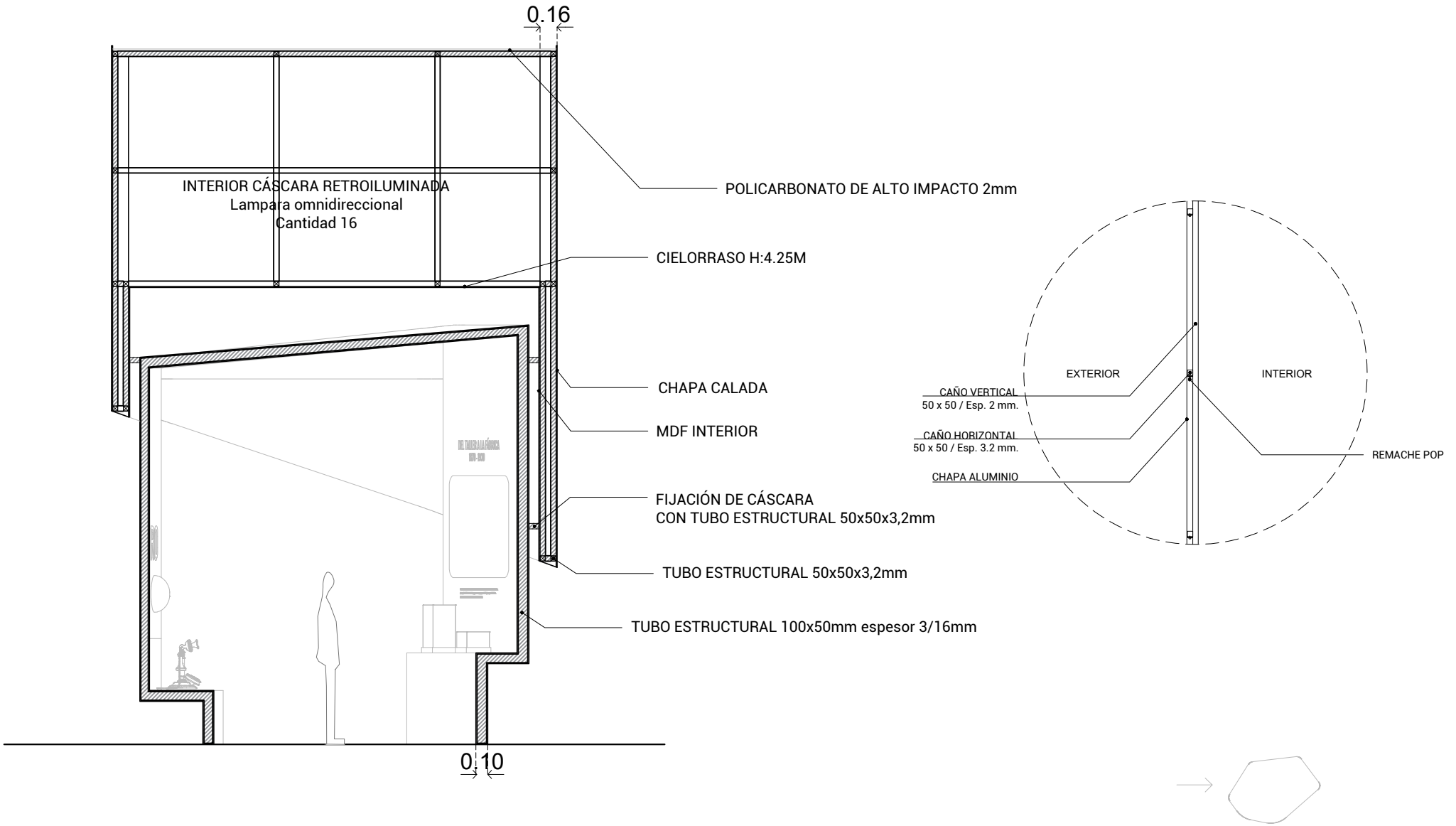
0.16
INTERIOR CÁSCARA RETROILUMINADA
Lampara omnidireccional
Cantidad 16
POLICARBONATO DE ALTO IMPACTO 2mm
CIELORRASO H:4.25M
CHAPA CALADA
MDF INTERIOR
FIJACIÓN DE CÁSCARA
CON TUBO ESTRUCTURAL 50x50x3,2mm
TUBO ESTRUCTURAL 50x50x3,2mm
TUBO ESTRUCTURAL 100x50mm espesor 3/16mm
0.10
EXTERIOR
INTERIOR
CAÑO VERTICAL
50 x 50 / Esp. 2 mm.
CAÑO HORIZONTAL
50 x 50 / Esp. 3.2 mm.
CHAPA ALUMINIO
REMACHE POP

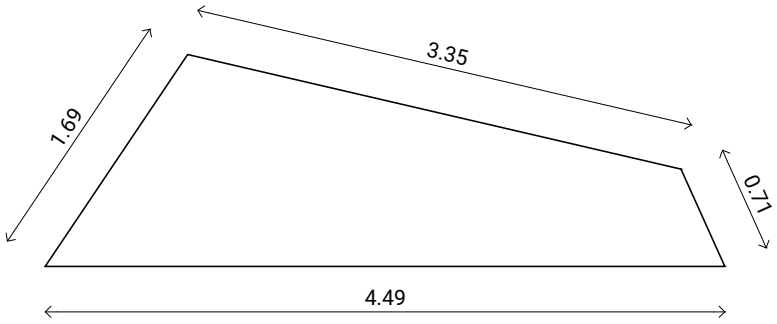

PLANTA

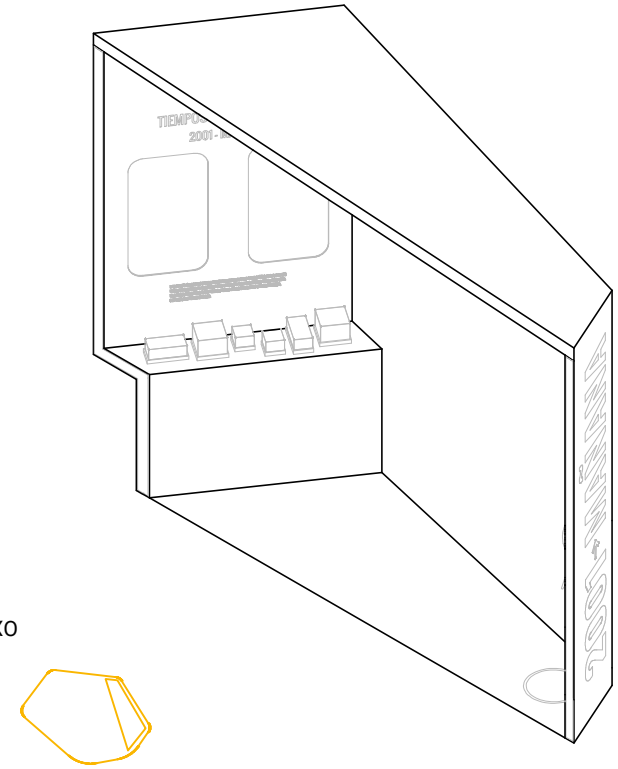

AXO

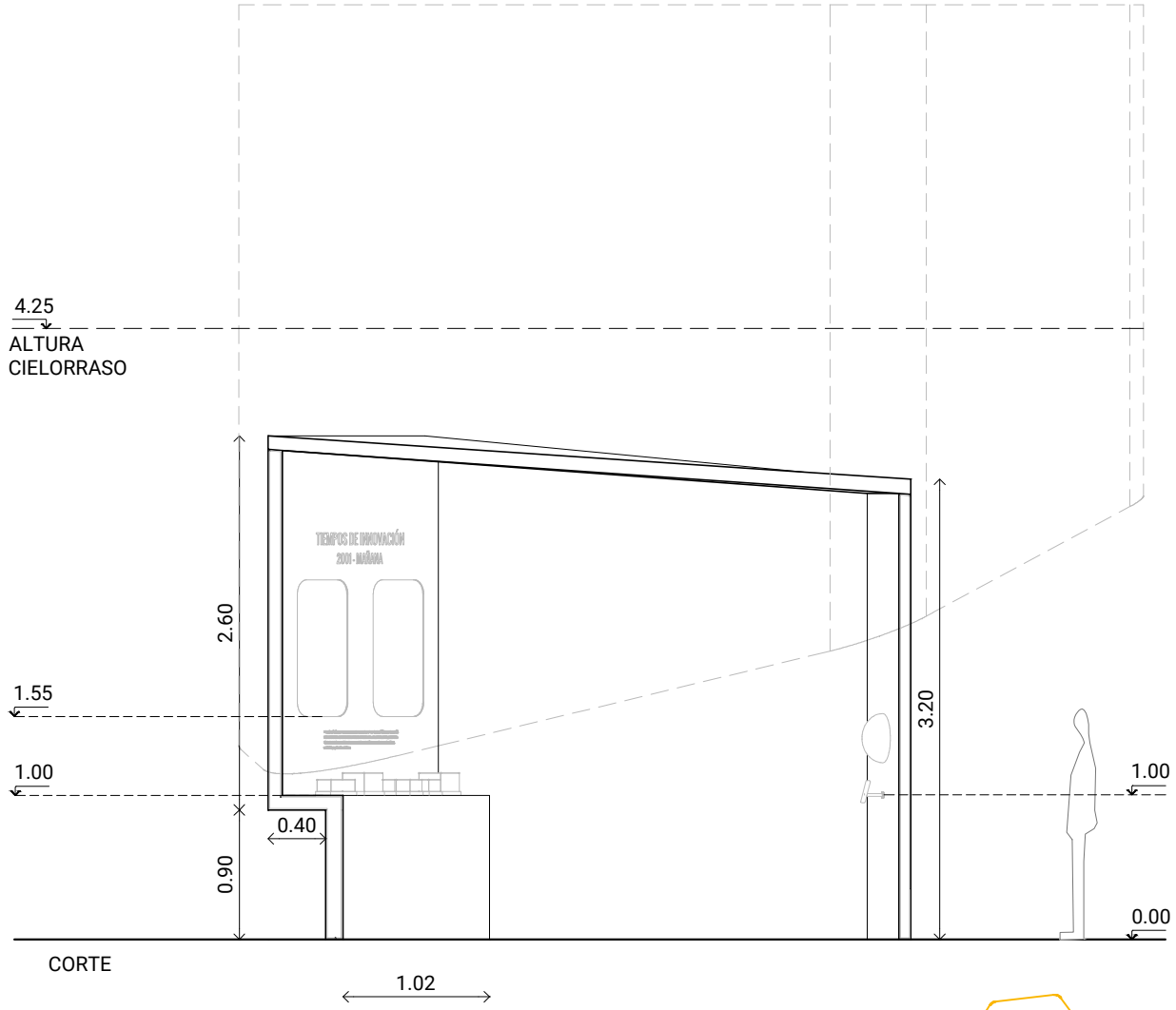

CORTE

2.1 ACTIVAR PASADOS<

DOC 2.1.K

DETALLE CINTA 2001-FUTURO

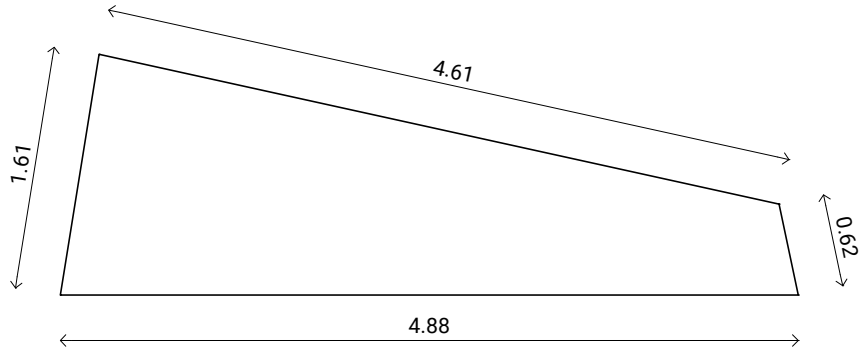

PLANTA

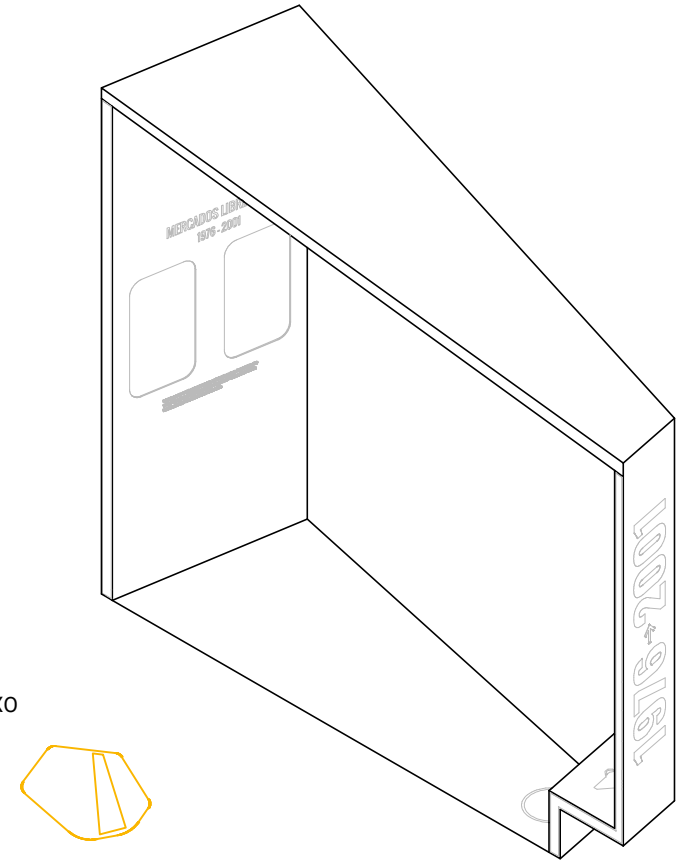

AXO

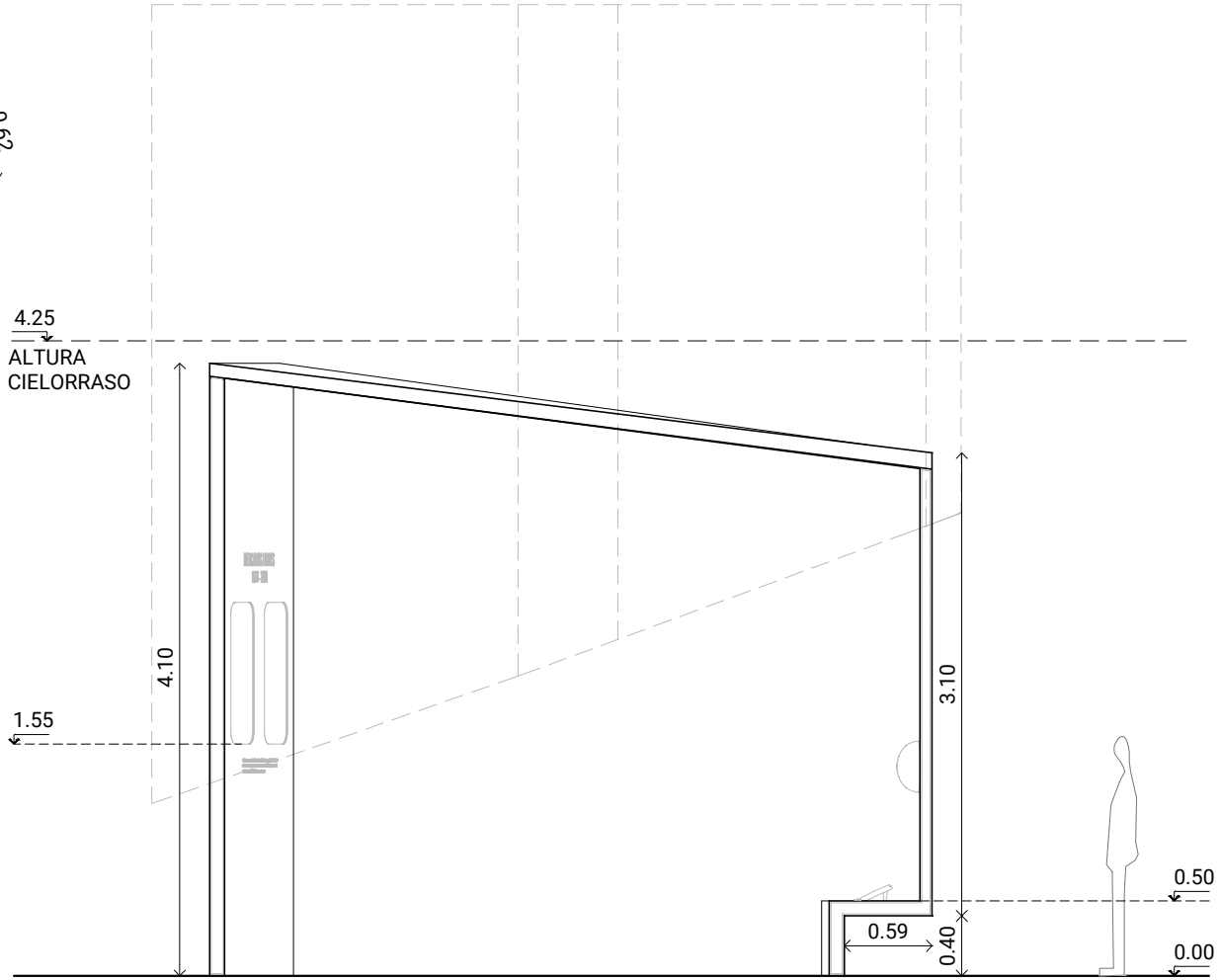

CORTE



2.1 ACTIVAR PASADOS<

DOC 2.1.L

DETALLE CINTA 1976-2001

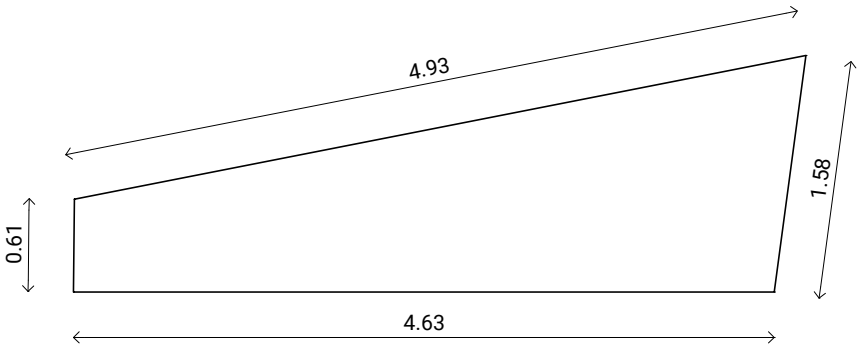

PLANTA

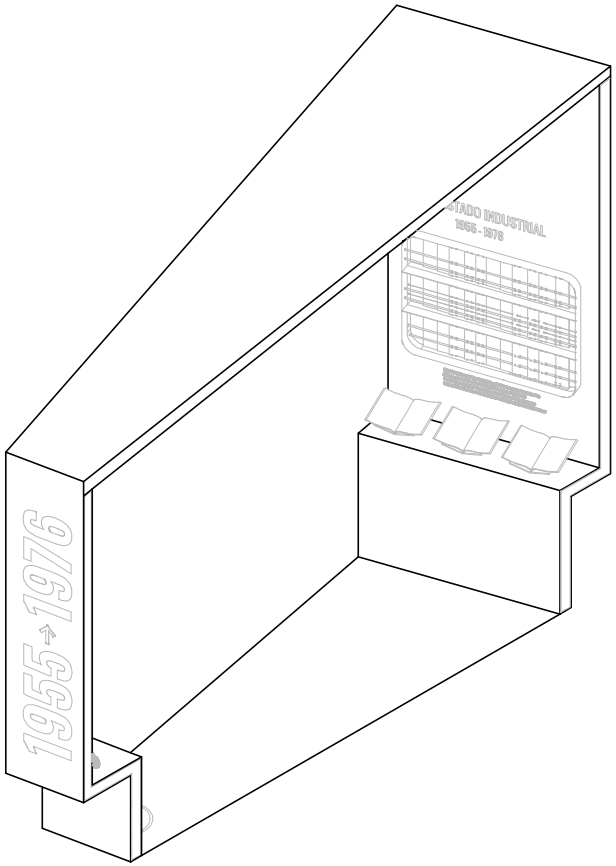

AXO

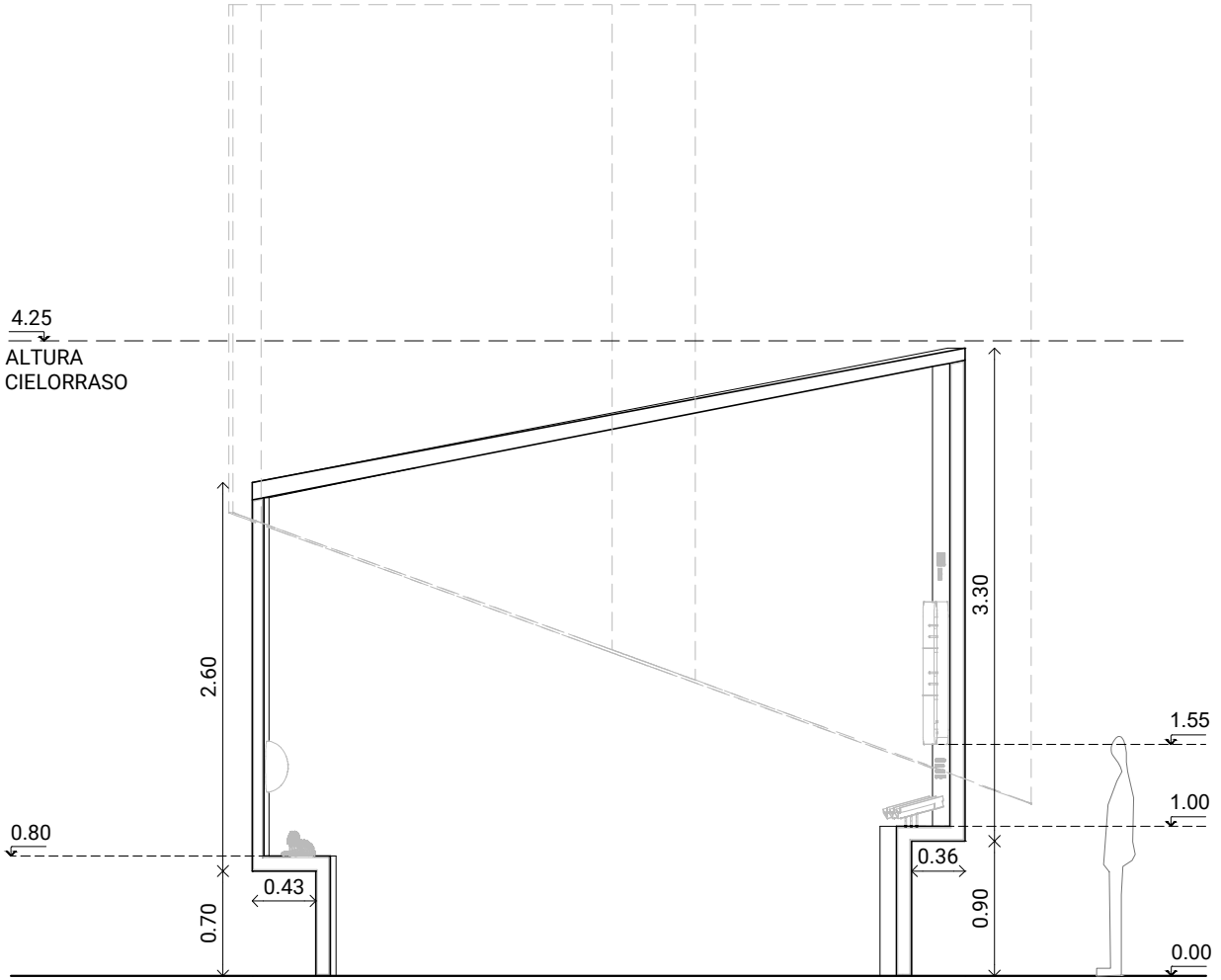

CORTE



2.1 ACTIVAR PASADOS<

DOC 2.1.M

DETALLE CINTA 1955-1976

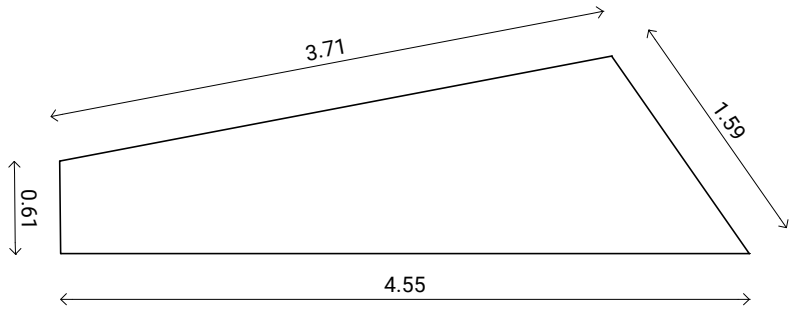

PLANTA

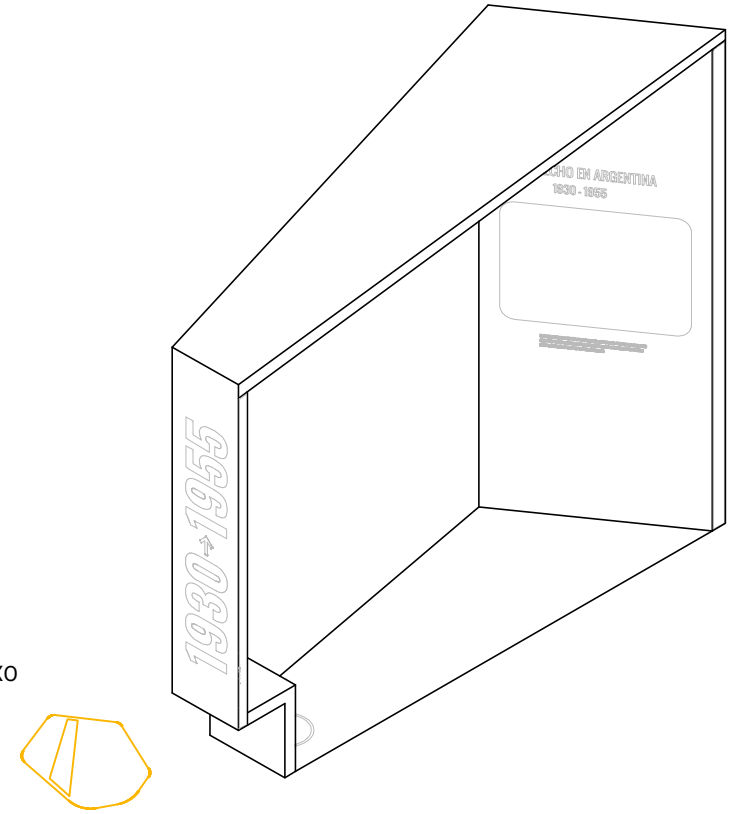

AXO

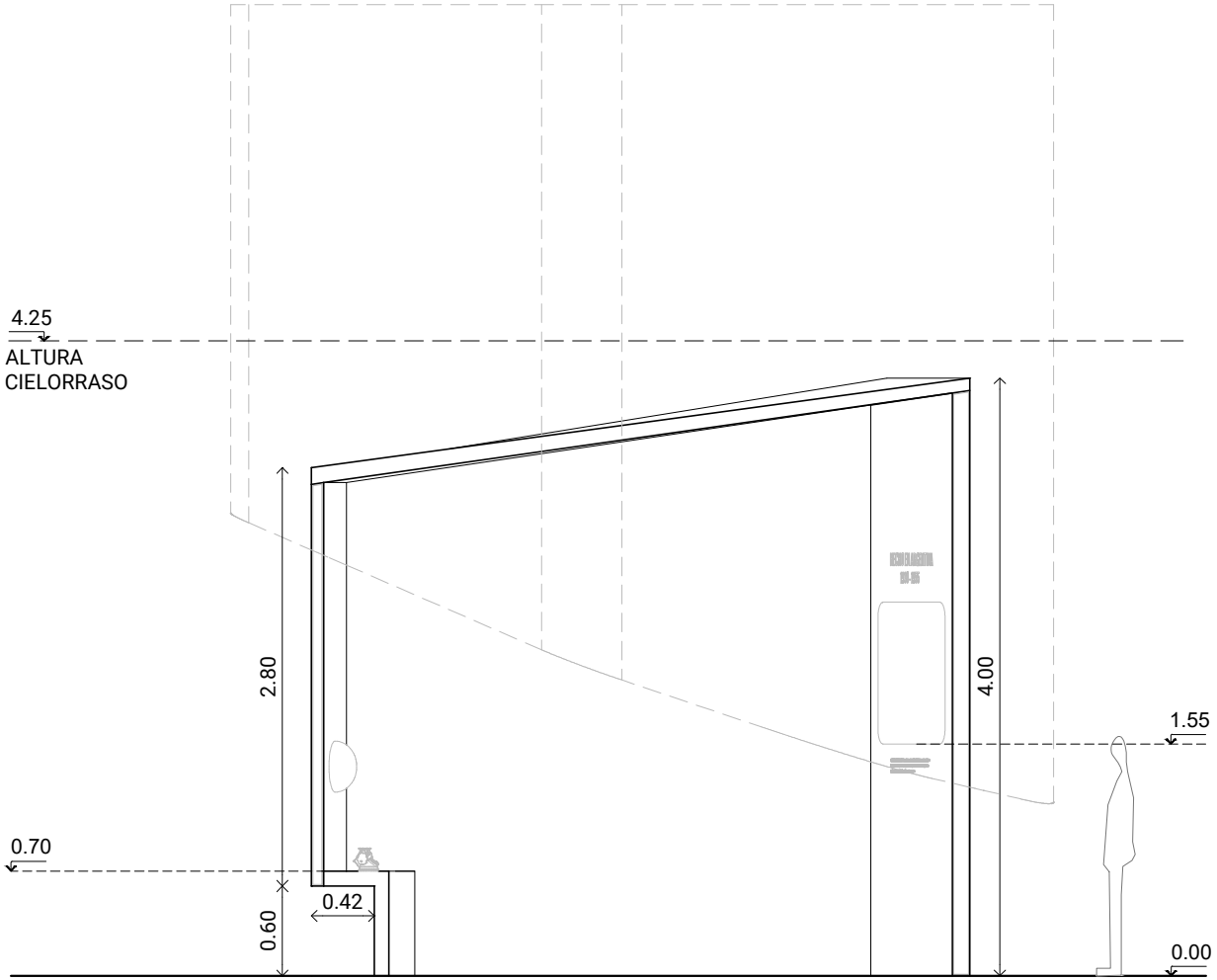

CORTE



2.1 ACTIVAR PASADOS<

DOC 2.1.N

DETALLE CINTA 1930-1955

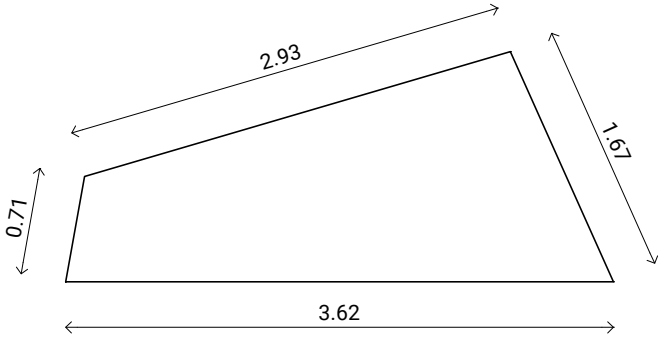

PLANTA

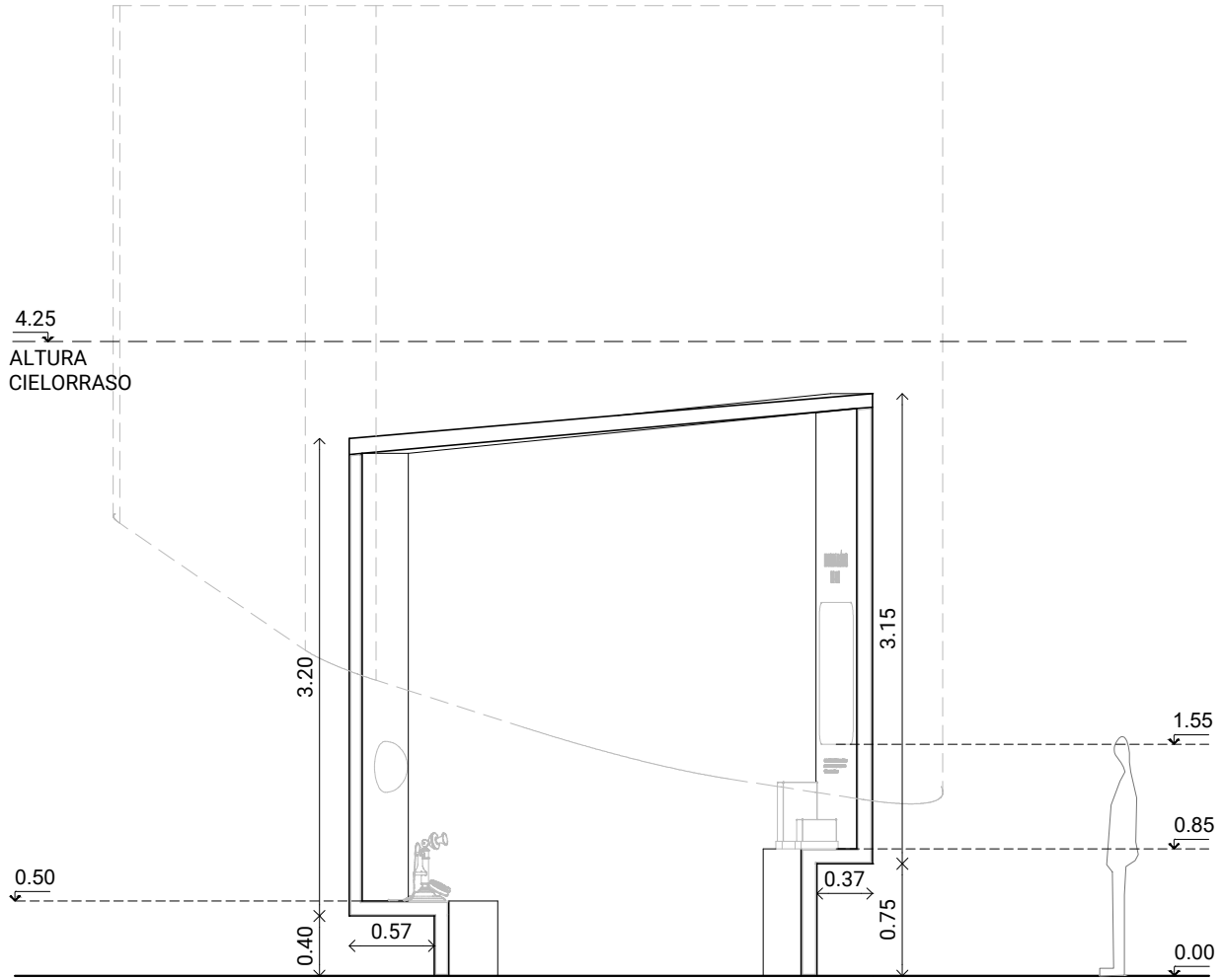

CORTE

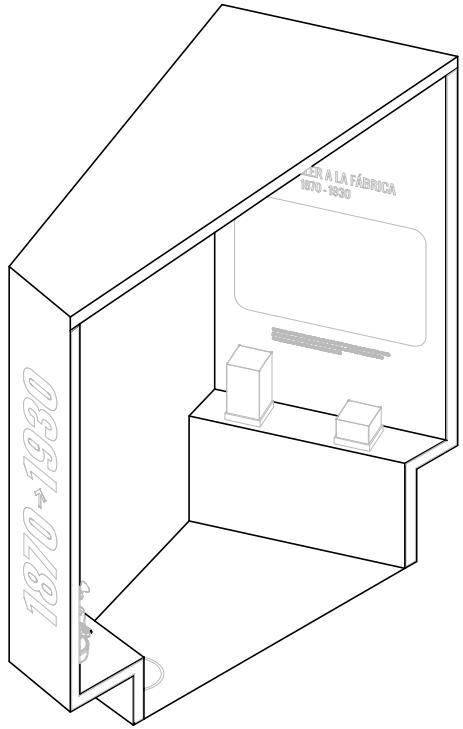

AXO

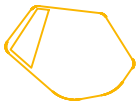



2.1 ACTIVAR PASADOS<

DOC 2.1.Ñ

DETALLE CINTA 1870-1930

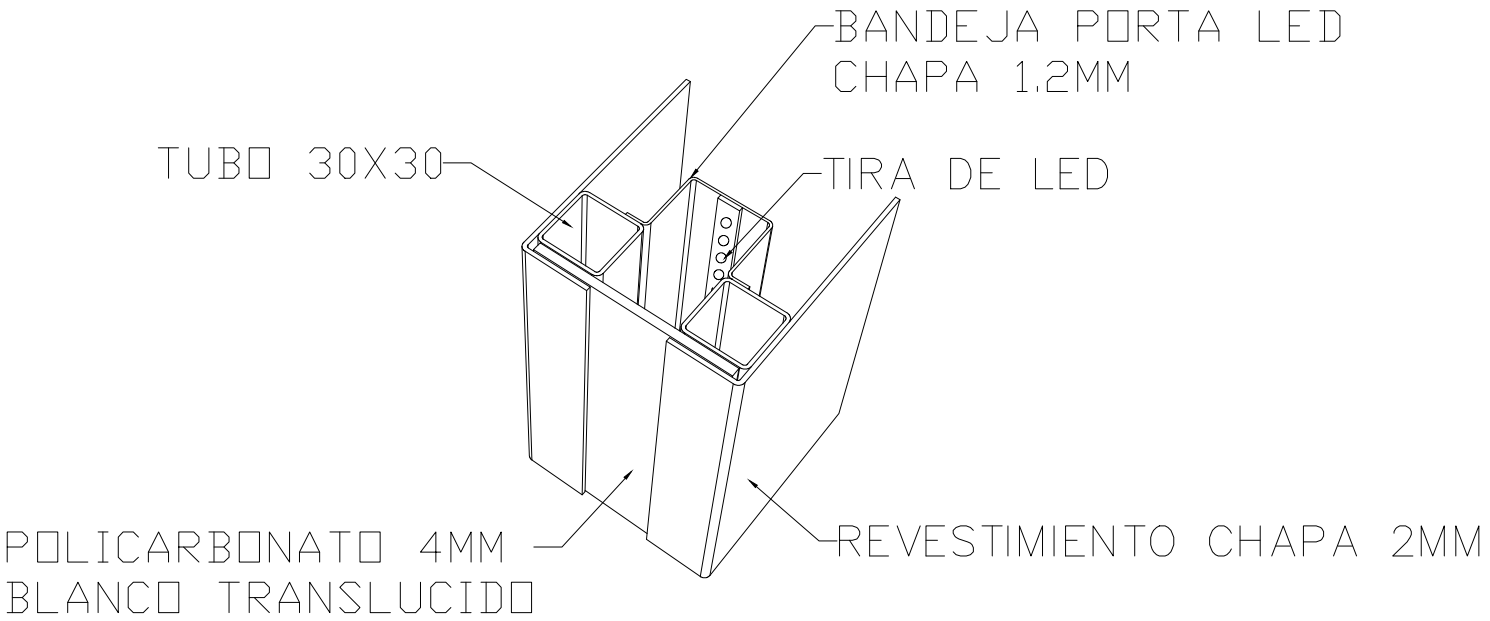
BANDEJA PORTA LED
CHAPA 1,2MM
TUBO 30X30
TIRA DE LED
POLICARBONATO 4MM
BLANCO TRANSLUCIDO
REVESTIMIENTO CHAPA 2MM

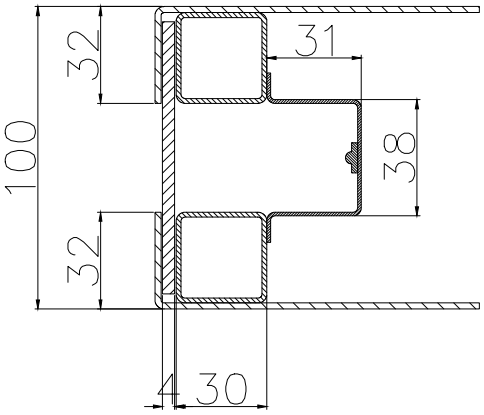
100
32
31
38
32
4
30

TECNOLOGÍA

La estación tiene en su interior algunas pantallas que acompañan las explicaciones de los períodos y también los teléfonos del sector ¿Futuro, estás ahí? que al levantarse reproducen un determinado audio.

- Cintas: explicación de períodos

- TV 43" con contenido. Modelo H5000 Smart TV Samsung. Cantidad 4.

- Sector ¿Futuro, estás ahí?

- Teléfonos de museografía con intervención electrónica para reproducción de audio determinado. Cantidad 5.
- Desarrollo de cada intervención. Cantidad 5.
- Materiales electrónicos y cableados a definir.

*Ver más detalles en ANEXO TECNOLÓGICO.

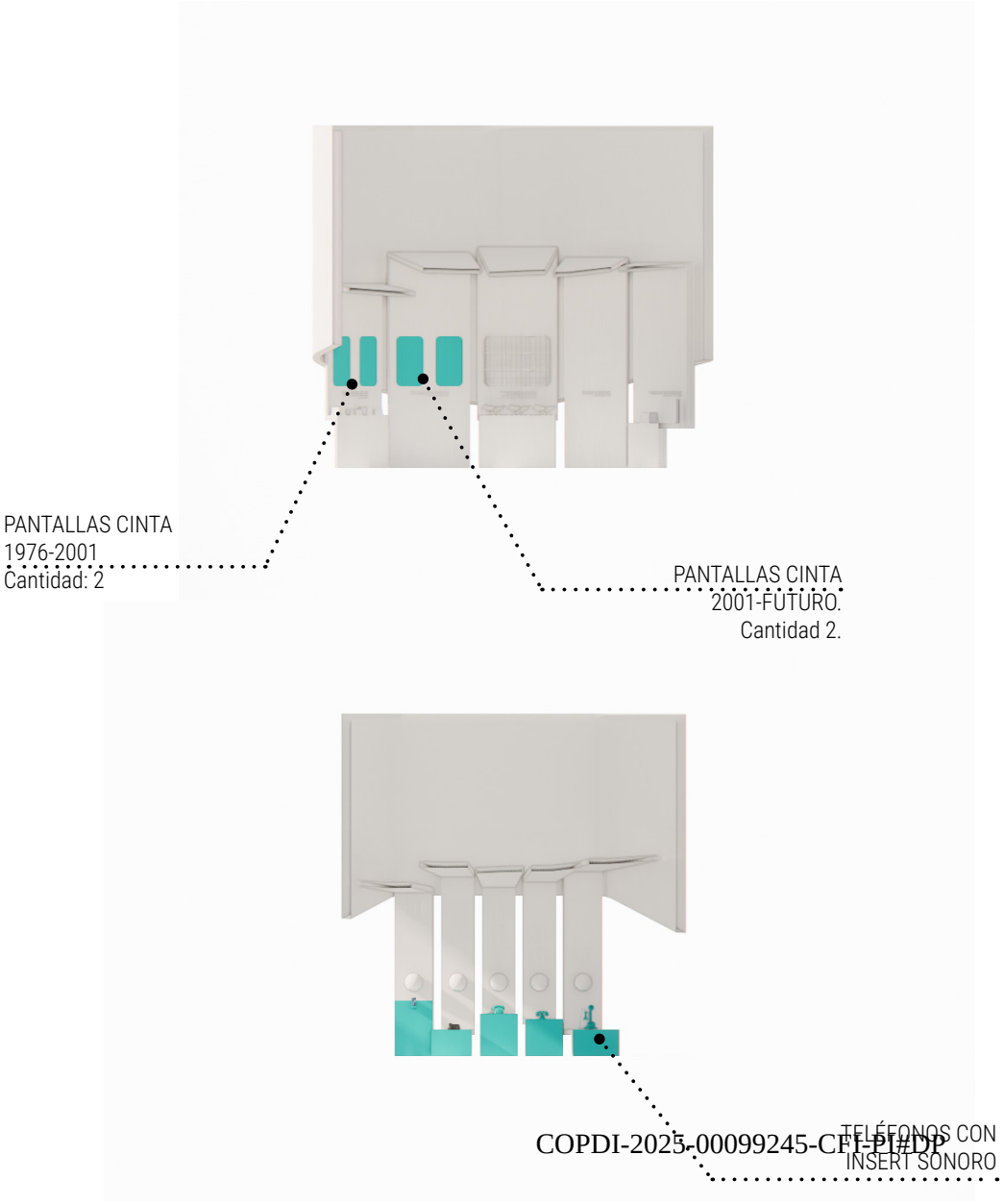

COPDI-2025-00099245-CFI-PI#DP

- Cáscara iluminada.

- Lampara omnidireccional. Modelo KT-LED100PSHID-EX39-850-D. Cantidad 16 unidades.
- Fuente para leds 24v. Modelo FAP400. Cantidad 1.
- Controladora LED. Modelo Controladora H807sa. Cantidad 1.
- Cableados necesarios.

- Períodos iluminados.

- Backlight LED. Neon LED controlable pixelable. Cantidad 75 metros lineales.

- Laterales iluminados.

- Backlight LED. Neon LED controlable pixelable. Cantidad 125 metros lineales.

- Sector "Juventud divino tesoro".

- Backlight LED. Neon LED controlable pixelable. Cantidad 5 metros lineales.

*Ver más detalles en ANEXO TECNOLÓGICO.

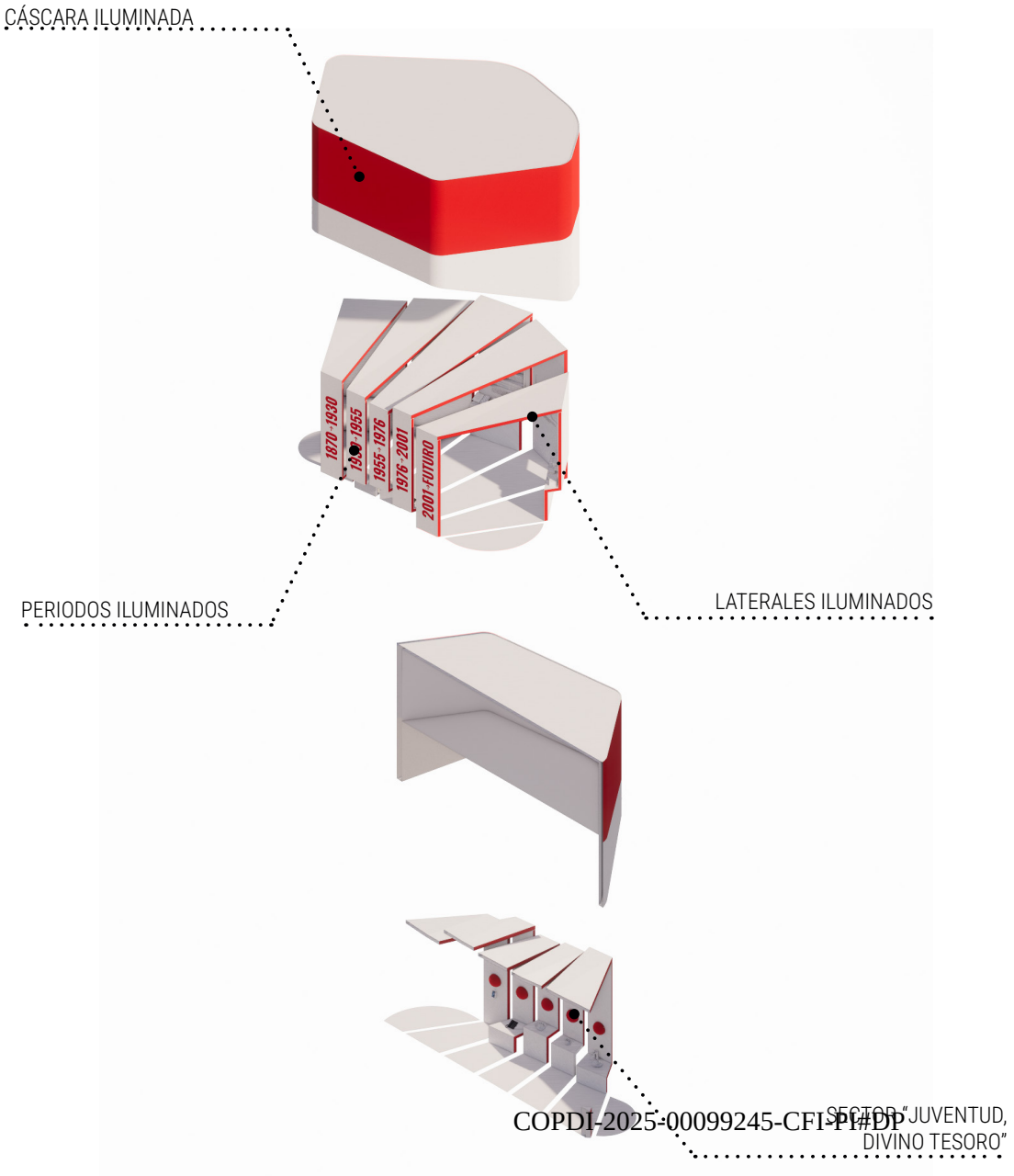

COPDI-2025-00099245-CFI-PI#DP



2.1 ACTIVAR PASADOS<

IMAGEN DE REFERENCIA



2.1 ACTIVAR PASADOS<
IMAGEN DE REFERENCIA



2.1 ACTIVAR PASADOS<
IMAGEN DE REFERENCIA

CONOCER

2.2 CULTURAS DEL FUTURO

2.2 CULTURAS DEL FUTURO
DOC 2.2.A

DESCRIPCIÓN

La idea de futuro en particular se concibe de forma diferente en distintas culturas y los futuros posibles no surgen solos: se construyen desde nuestras creencias, lenguas, prácticas y luchas. Este espacio presenta la noción de futuro para la *Cultura Maya, Aymara y Occidental*.

En este dispositivo los públicos leen y escuchan sobre la concepción del futuro para tres culturas diversas y son invitados a comparar esos imaginarios y a pensar críticamente cómo se representan su propia idea de futuro, dónde queda el futuro, si el futuro es un lugar, si tiene una dirección, etc.





ESQUEMA DE UBICACIÓN

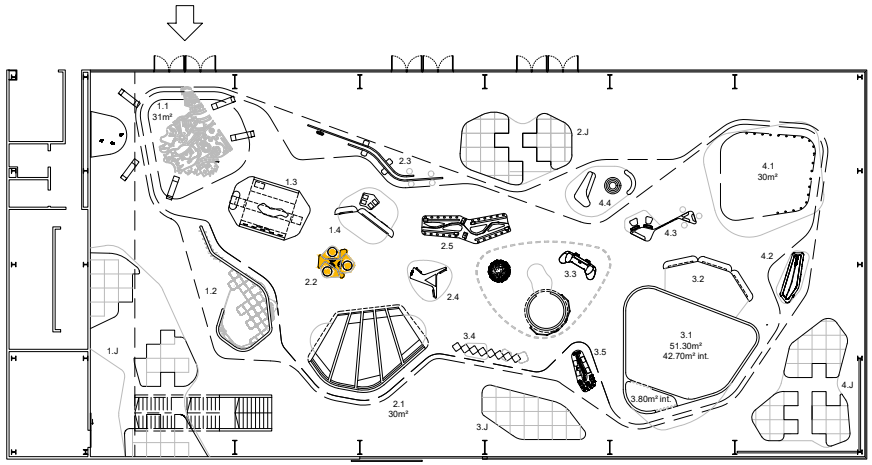

COPDI-2025-00099245-CFI-PI#DP

CÓMO FUNCIONA LA ESTACIÓN

Esta estación se realiza en chapa, con estructura metálica. Está compuesta por tres espacios similares, aunque no exactamente iguales, y una pared para alojar el texto curatorial. Cada cara representa una cultura con una marca en el piso que indica en dónde pararse. A través de dispositivos sonoros ubicados frente a cada una de estas marcas se escucha un breve audio que explica la representación de futuro correspondiente a esa cultura en cuestión.

Al igual que “Todas las aguas el agua”, y “Energías en tensión”, los audios de esta estación se activan con un sensor de movimiento al pararse el usuario sobre el círculo en el piso. Se activa primero un efecto lumínico, tipo carga, e inmediatamente después el audio.

De esta manera, la estación incluye:

Un texto curatorial en cara más pequeña.

Un parlante en cada uno de los 3 espacios, destinados a la Cultura Maya (marca en forma de círculo), a la Cultura Aymara (marca en forma de línea recta con flecha que apunta hacia afuera), y a la Culturas Contemporáneas (marca en forma de línea recta con flecha que apunta hacia adentro)

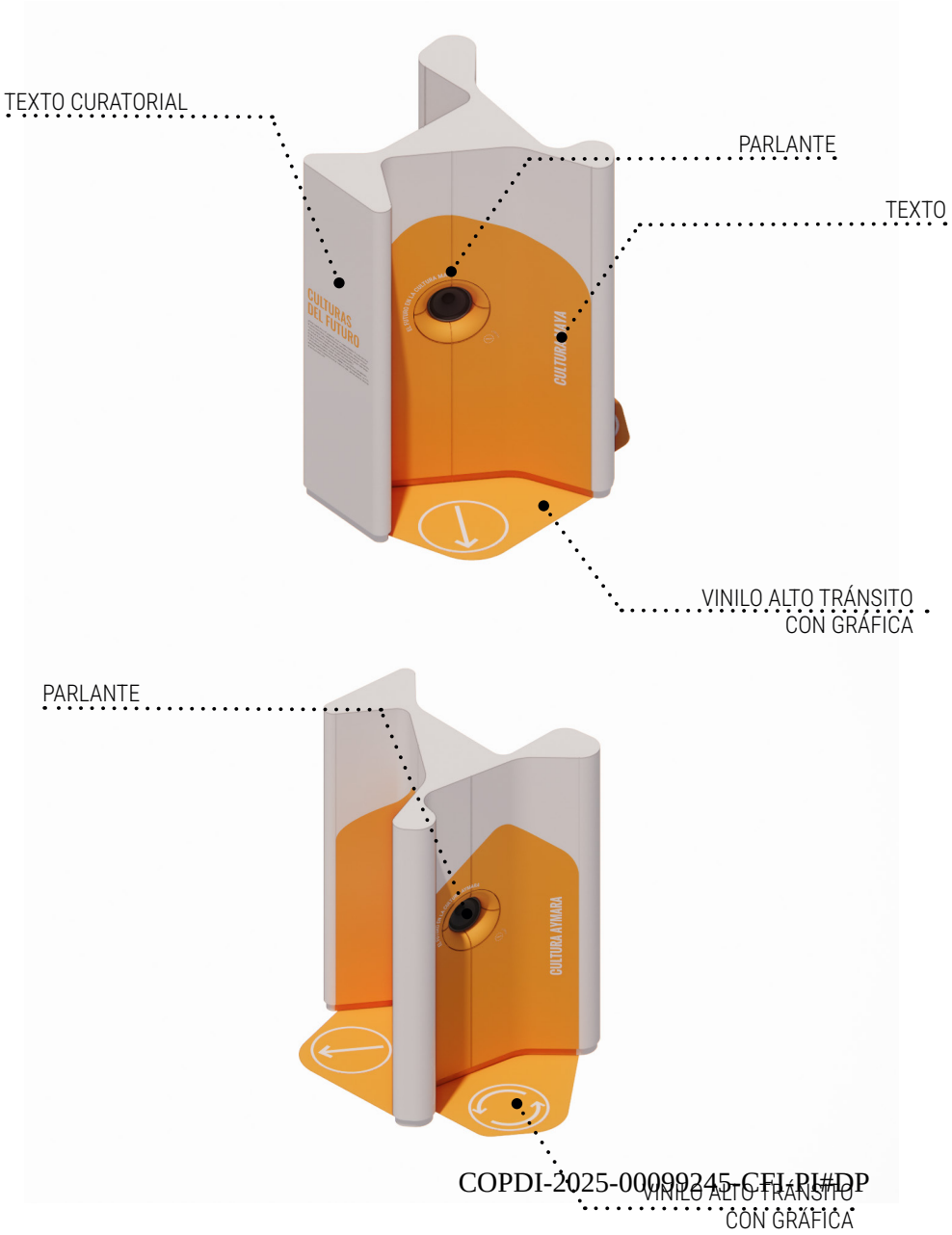

2.2 CULTURAS DEL FUTURO
DOC 2.2.B
FUNCONAMENTO DE LA ESTACÓN

COPDI-2025-00099245-CFL-PI#DP

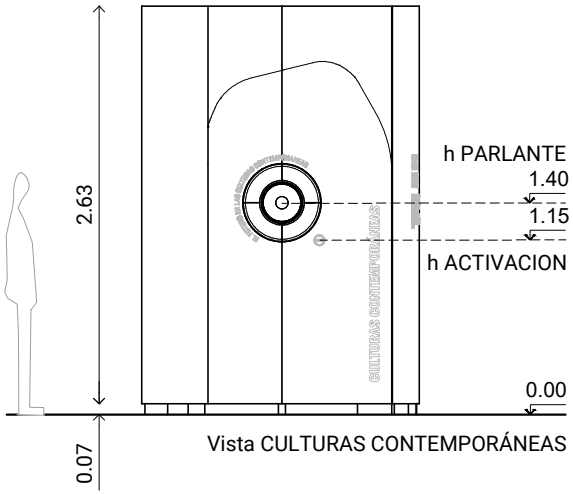

Vista CULTURAS CONTEMPORÁNEAS

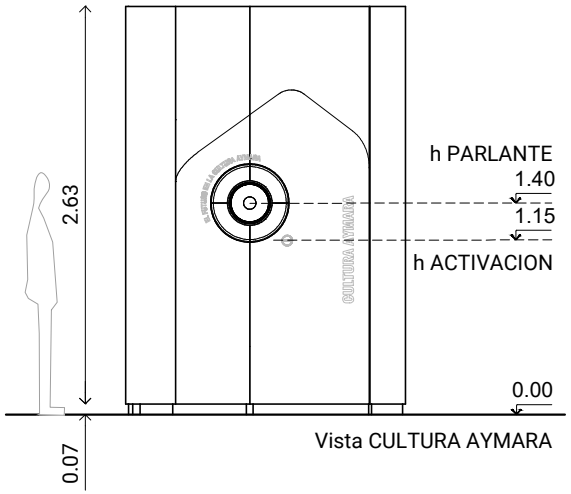

Vista CULTURA AYMARA

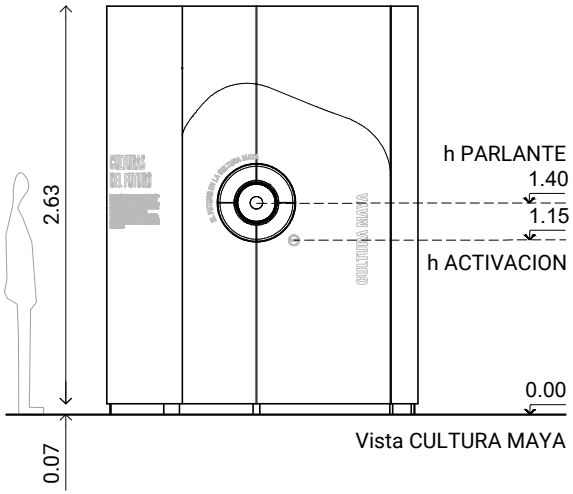

Vista CULTURA MAYA

Vista CULTURAS CONTEMPORÁNEAS

TEXTO CURATORIAL

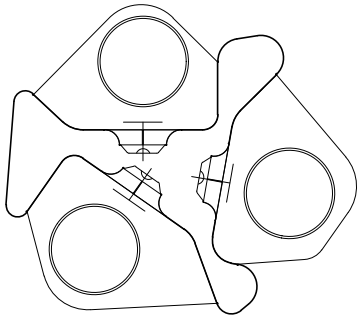

Vista CULTURA AYMARA

Vista CULTURA MAYA

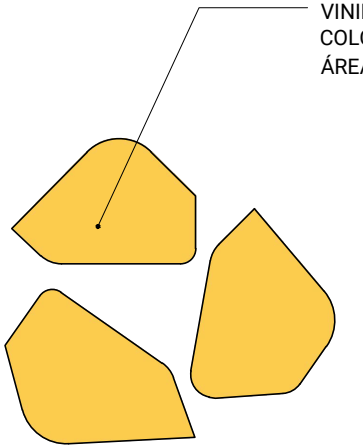

En la estación se ubican tres parlantes que se activan mediante un sensor de movimiento cuando el usuario se acerca.

-Parlantes
- Parlantes embutidos. Modelo Speaker Museum. Cantidad 3.
- Sensor de distancia - Barrera laser. Modelo TOF200C. Cantidad 3.
- Amplificador mono. Modelo Tpa3116d2. Cantidad 3.
- PC Intel Nuc i5 16gb ram. Cantidad 1.
- Placa de audio. Modelo Behringer Umc204 Hd. Cantidad 1.

-Zócalo ilumiinado
- Luces neon led blanco
- Fuente para leds 24v. Modelo FAP400. Cantidad 3.
- Controladora led
- Arduino. Modelo Arduino Mega. Cantidad 1.
- Sensor de proximidad - Barrera laser

*Para mayor detalle ver el ANEXO TECNOLÓGICO.
*El detalle de montaje de los parlantes es similar al de 4.3 ENERGÍAS EN TENSIÓN

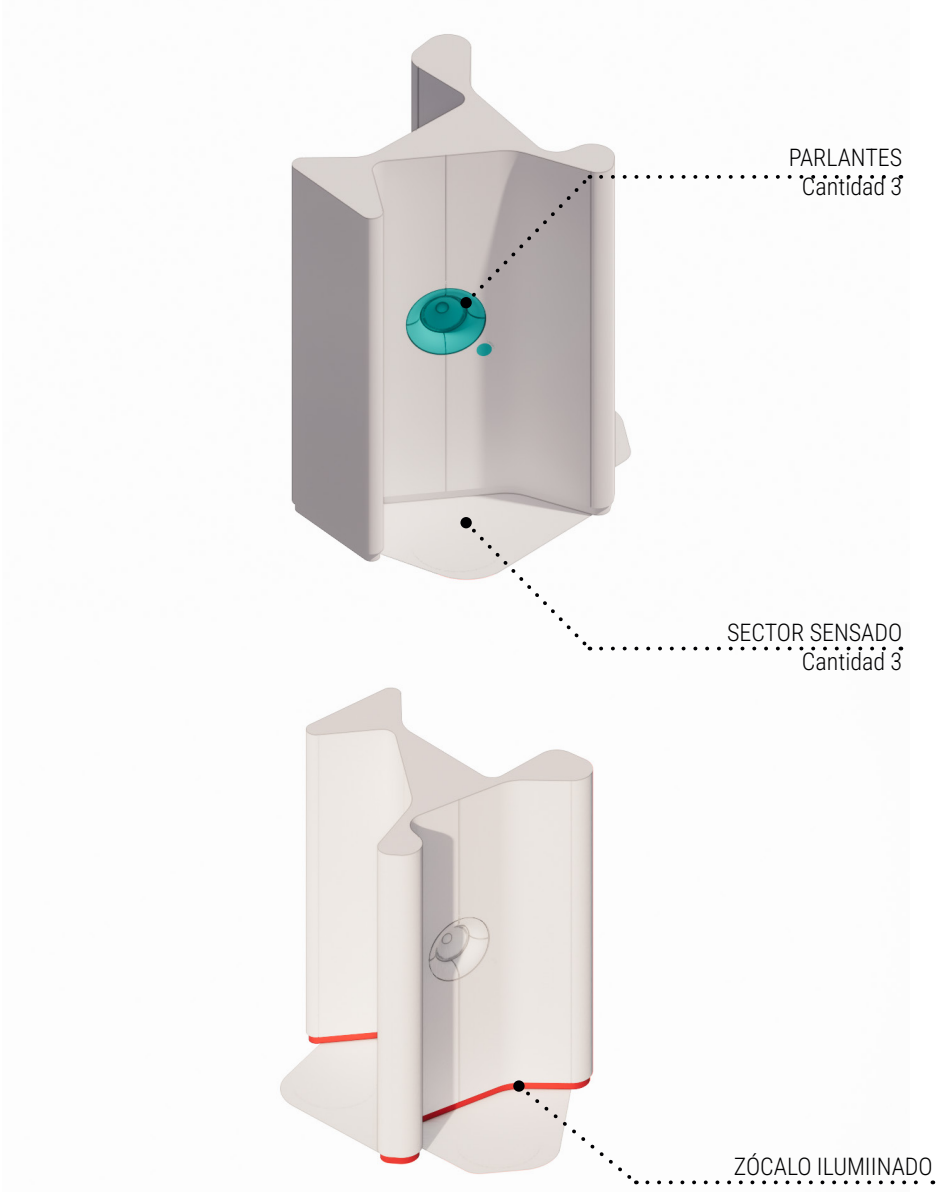

COPDI-2025-00099245-CFI-PI#DP



2.2 CULTURAS DEL FUTURO
IMAGEN DE REFERENCIA

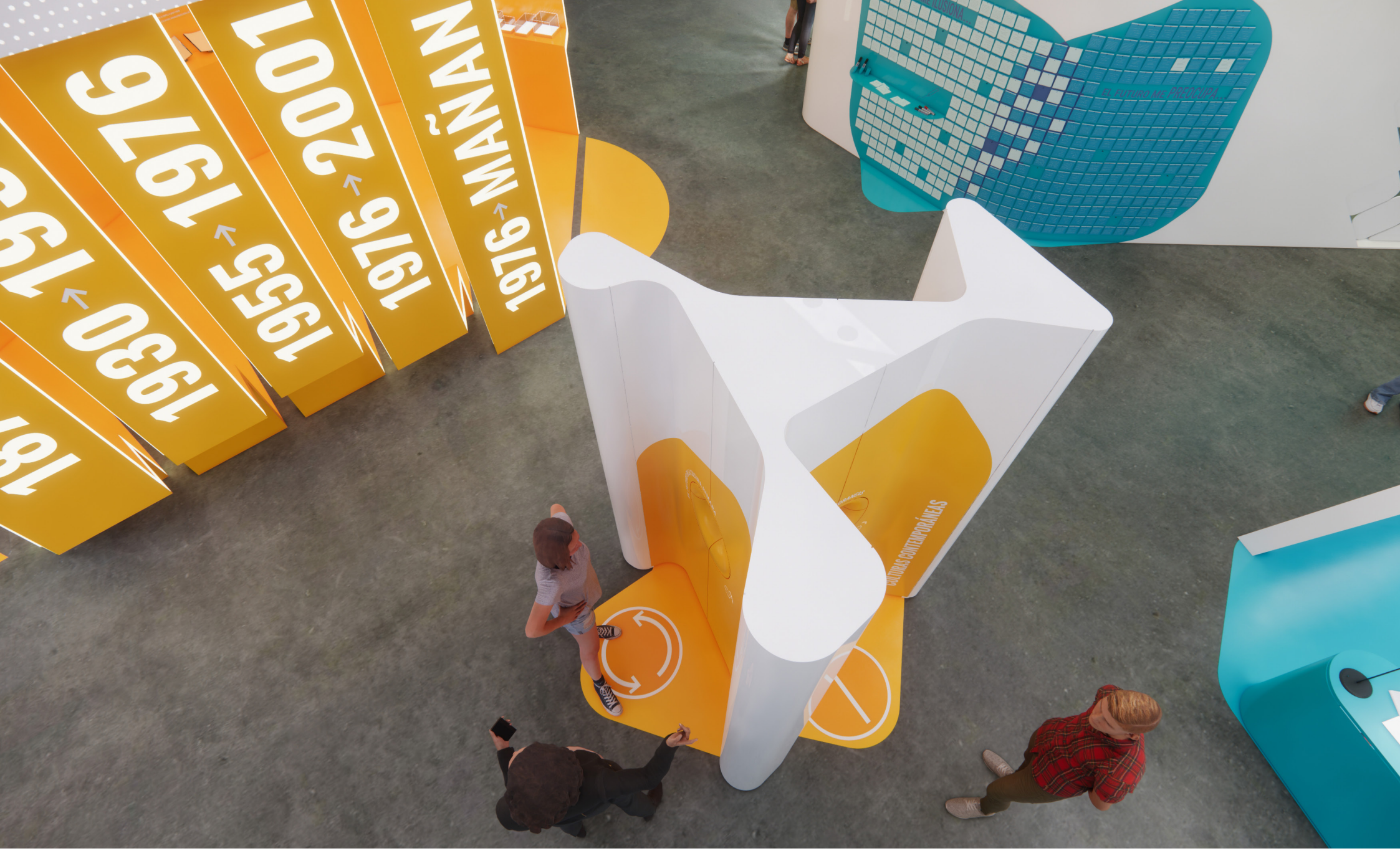

2.2 CULTURAS DEL FUTURO
IMAGEN DE REFERENCIA

CONOCER

2.3 TODAS LAS AGUAS, EL AGUA

2.3 TODAS LAS AGUAS EL AGUA

DOC 2.3.A

DESCRIPCIÓN

Esta estación busca sensibilizar a los públicos acerca de la variedad de aguas de la Provincia de Buenos Aires, los efectos provocados por las actividades humanas en los cuerpos de agua y la importancia de su uso eficiente y cuidadoso. Por ello, varios recipientes transparentes con las diferentes aguas bonaerenses se sostienen de rieles metálicos y se iluminan para generar un gran impacto visual.

También hay lugares de escritura y algunos audios con información novedosa y disruptiva sobre el futuro del agua.

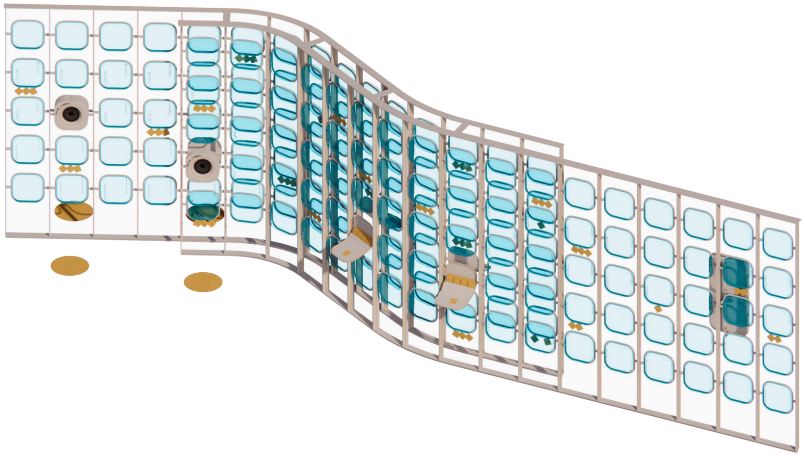

ESQUEMA DE UBICACIÓN

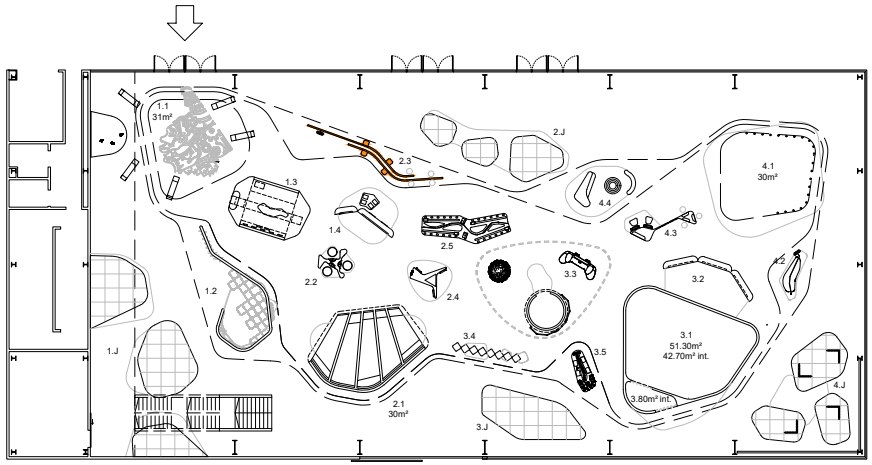

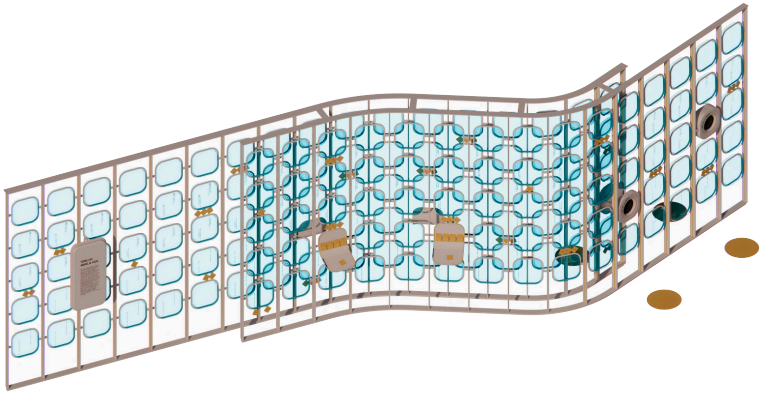

CÓMO FUNCIONA LA ESTACIÓN

La estación está conformada por una pared curva repleta de recipientes llenos de agua (aproximadamente 150), 4 parlantes, 4 mesitas de chapa para escribir, y un cartel para el curatorial.

Los recipientes de agua llevan el nombre de ríos, lagunas, arroyos, etc., de la Provincia, y tienen unos ganchitos de los que cuelgan post it. Estos post it están escritos por el público, en algunos casos, impresos por el museo en otros. Una tercera serie de recipientes no lleva nombre de ninguna agua.

Los post it son de 12 x 10 cm., tamaño unificado para todas las estaciones que tienen post it (La era de la ansiedad, Todas las aguas el agua, Decisiones para armar). Se alojan en las mesitas de chapa junto a elementos de escritura, similar en sus detalles a las estaciones mencionadas anteriormente.

Al igual que "Culturas del futuro", y "Energías en tensión", los audios de esta estación se activan con un sensor de movimiento al pararse el usuario sobre el círculo en el piso. Se activa primero un efecto lumínico, tipo carga, e inmediatamente después el audio.

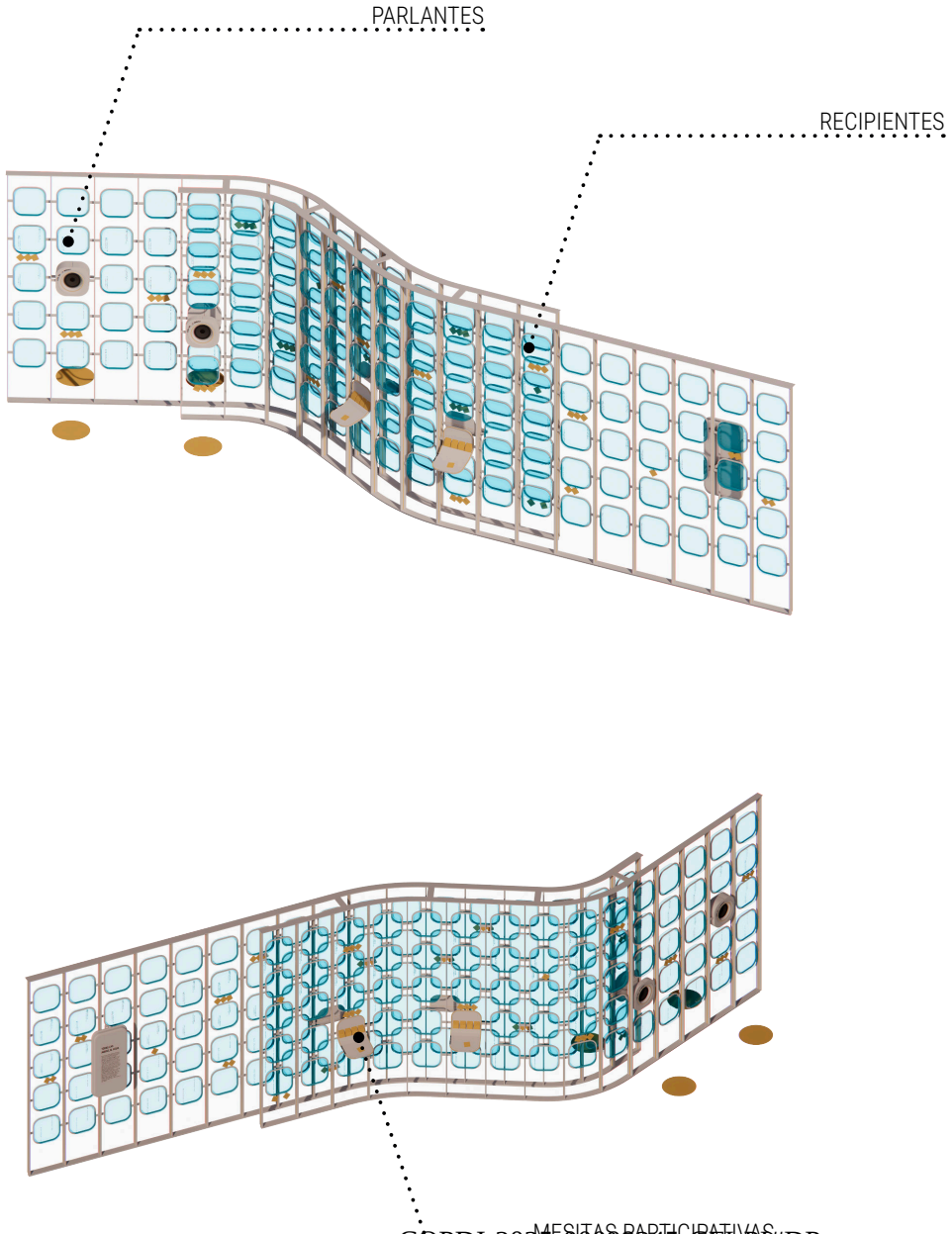

COPDI-2025-00099245-CTI-PI#DP

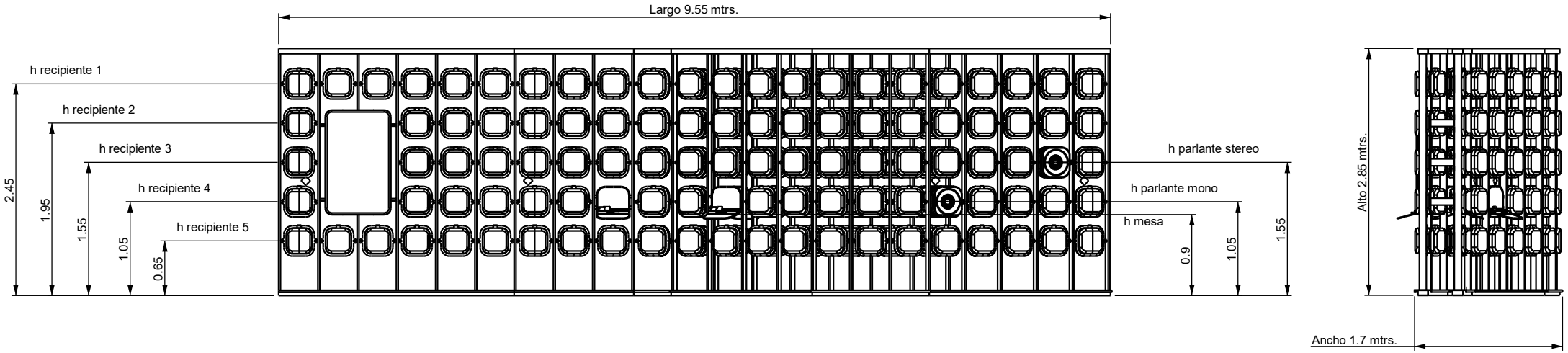

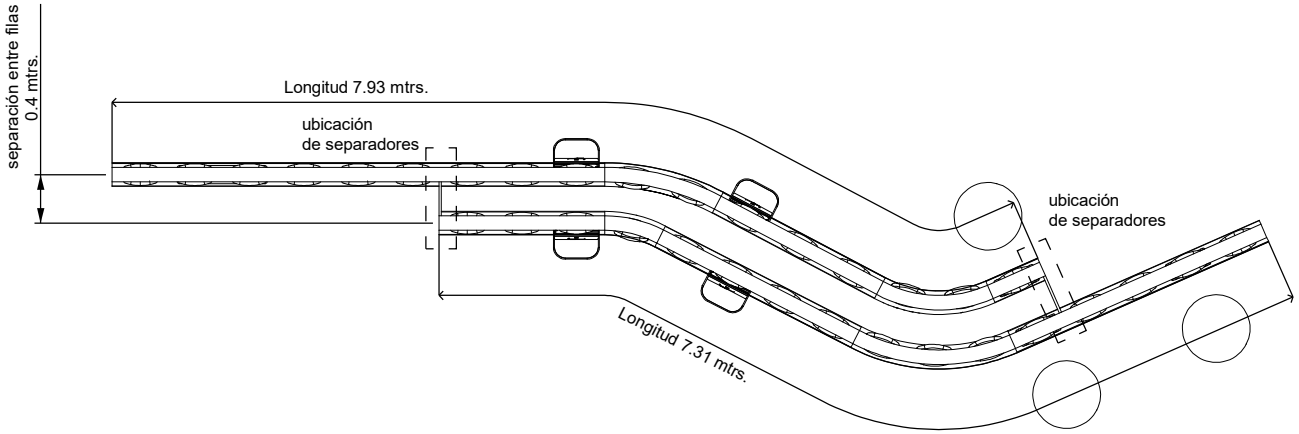

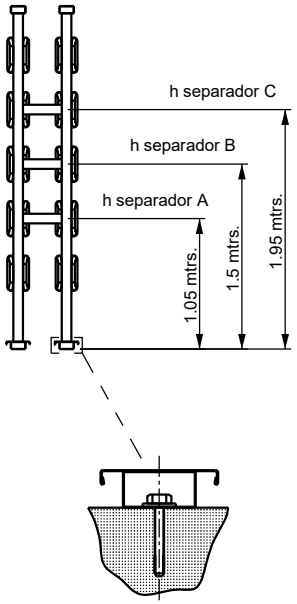

2.3 TODAS LAS AGUAS EL AGUA

DOC 2.3.C

PLANTA Y VISTAS

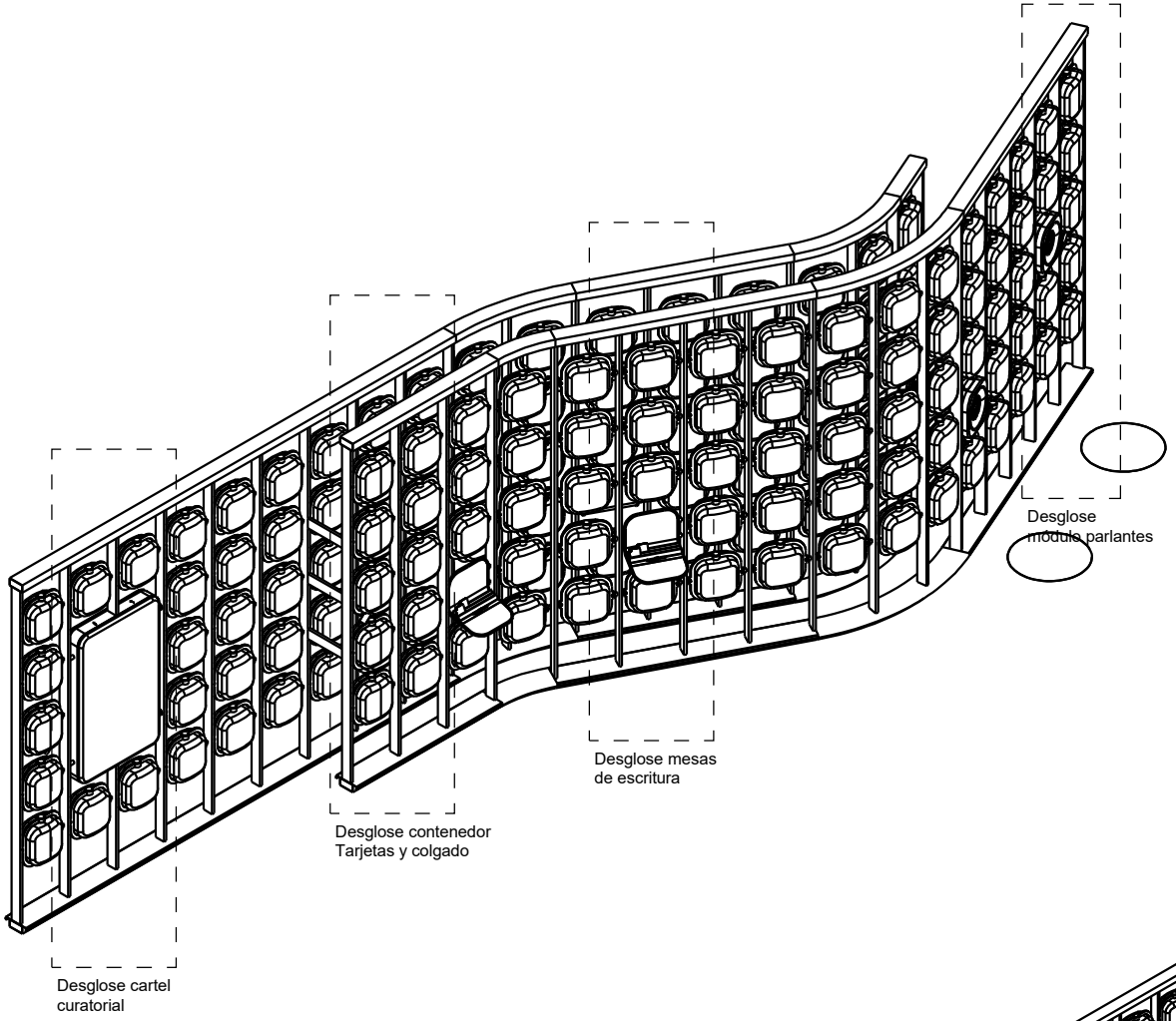

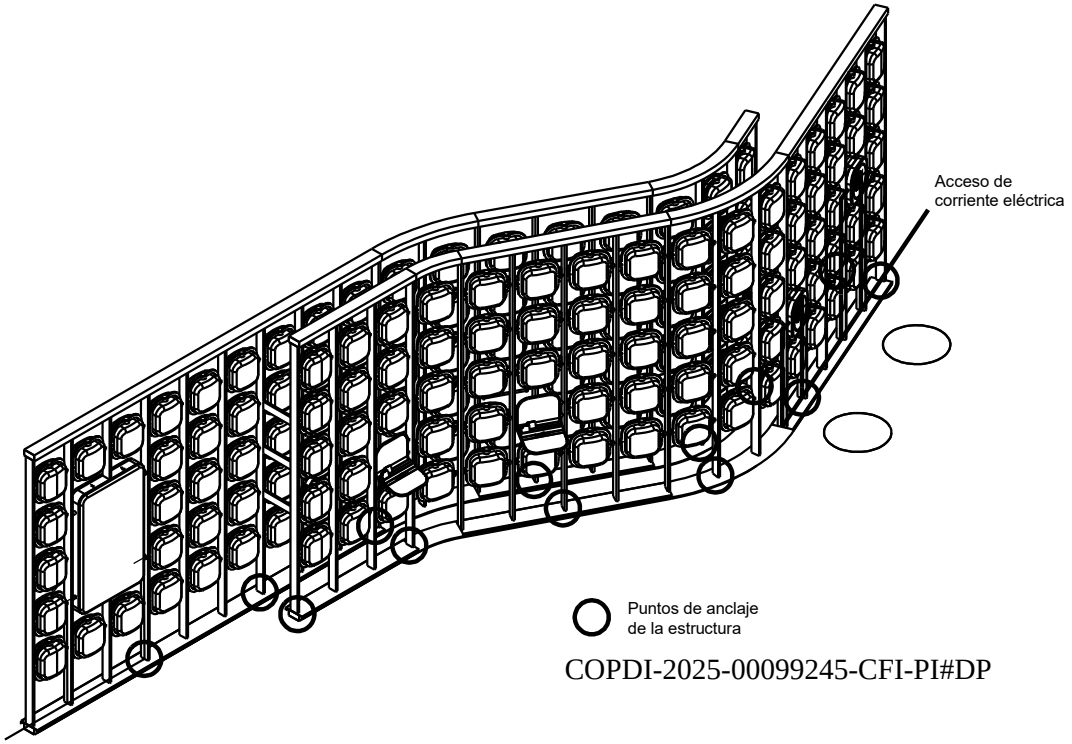

2.3 TODAS LAS AGUAS EL AGUA

DOC 2.3.D

AXONOMETRÍAS

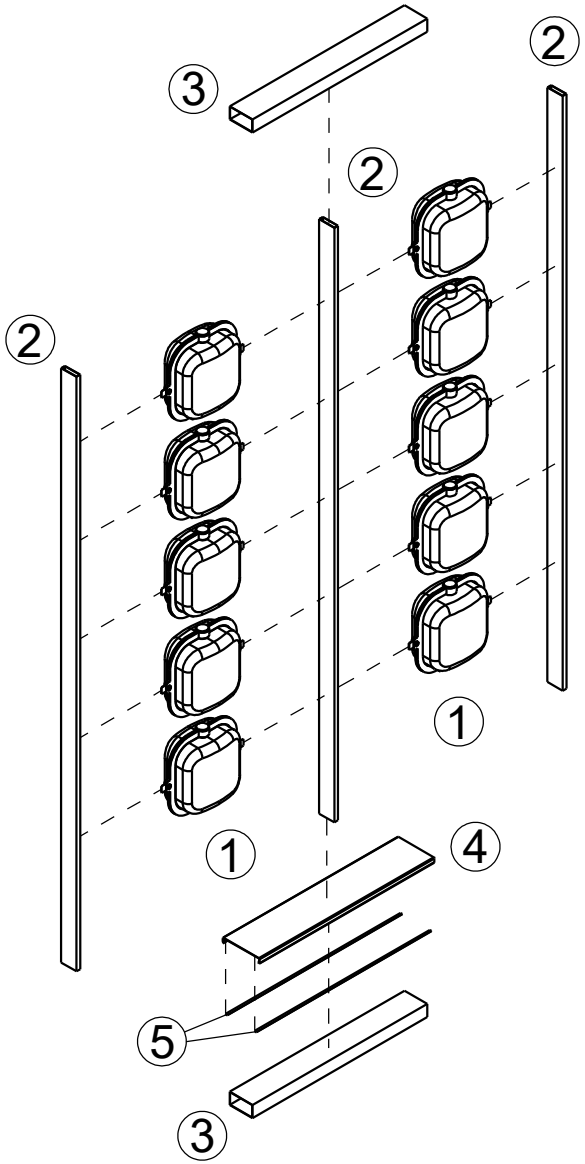

1. Módulos "recipiente"
   Ver plano
2. Perfil acero rectangular
   80x20 Esp. 1.24 mm.
3. Perfil acero rectangular
   120x70 Esp. 1.59 mm.
4. Zócalo chapa plegada
   Ala 190 mm.
   SAE 1020 Esp. 2 mm.
5. Tiras LED
   Pixelable - controlable

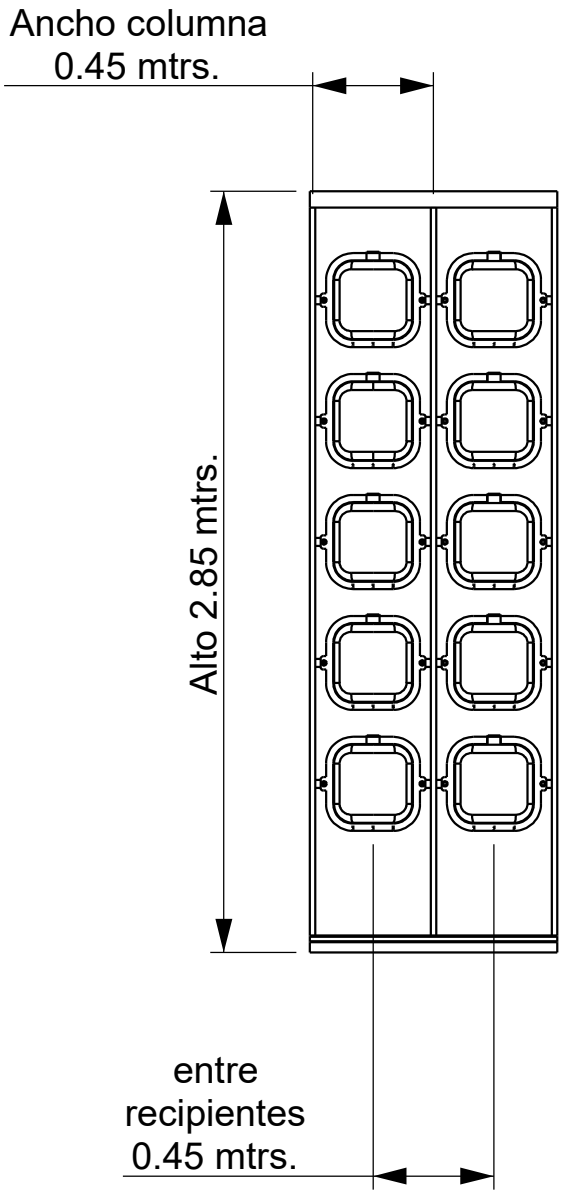

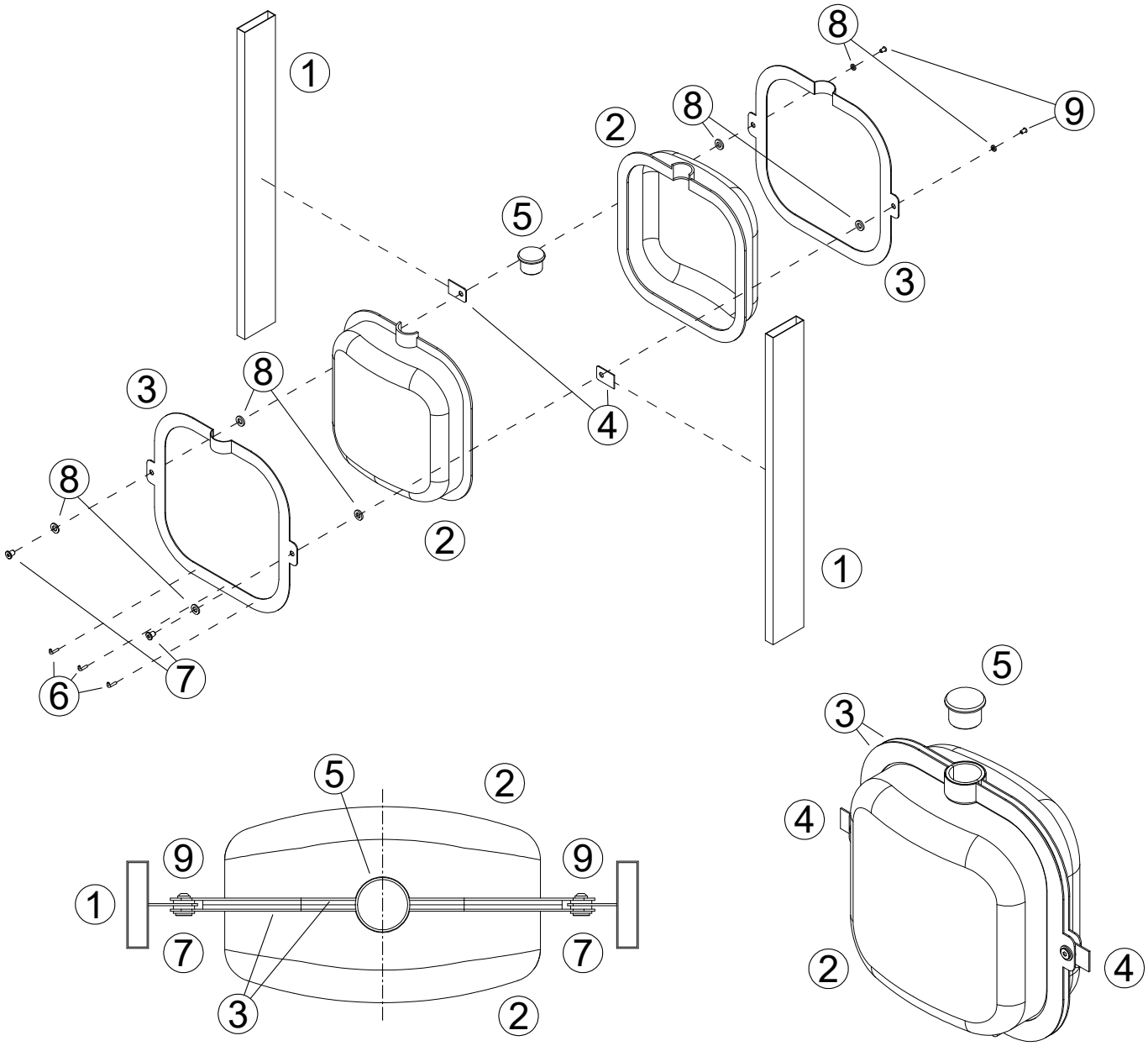

1. Perfil acero rectangular 80x20 Esp. 1.24 mm.
2. Carcasa termoformada Esp. 4mm. (x2) Unión por sellado
3. Marco acero SAE 1010 + caño Ø1" para cuello Esp. 2mm.
4. Pestaña unión a perfil SAE 1010 Esp. 2 mm.
5. Tapón (mat. a definir)
6. Gancho para colgado de tarjetas (x3)
7. Remache con rosca Cab. Allen M6x12 (x2)
8. Arandelas de separación M6 (x8)
9. Tornillo cabeza Allen M6X15 (x2)

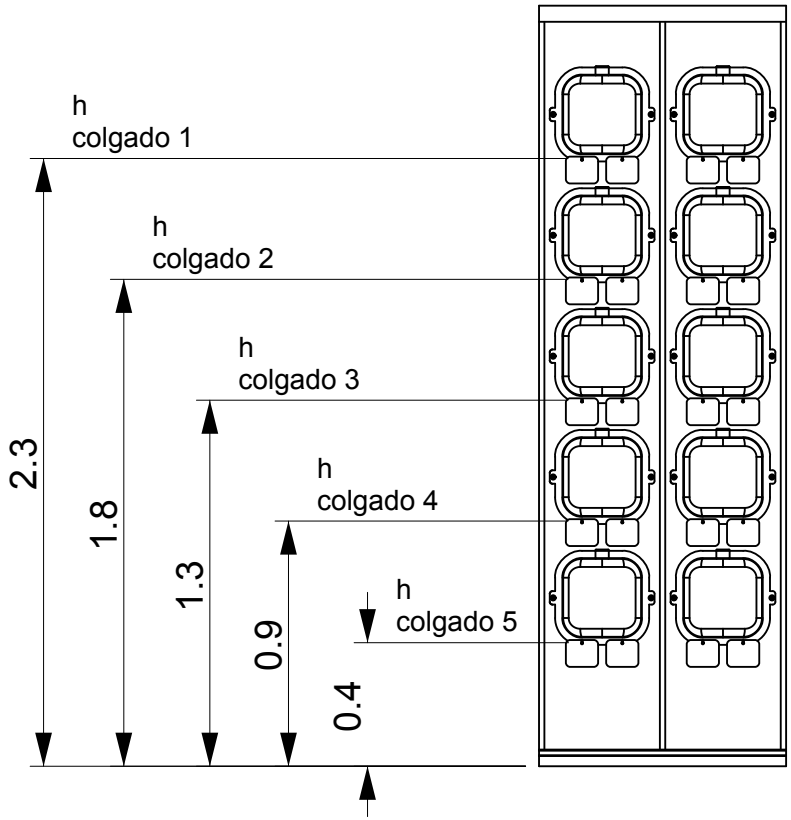

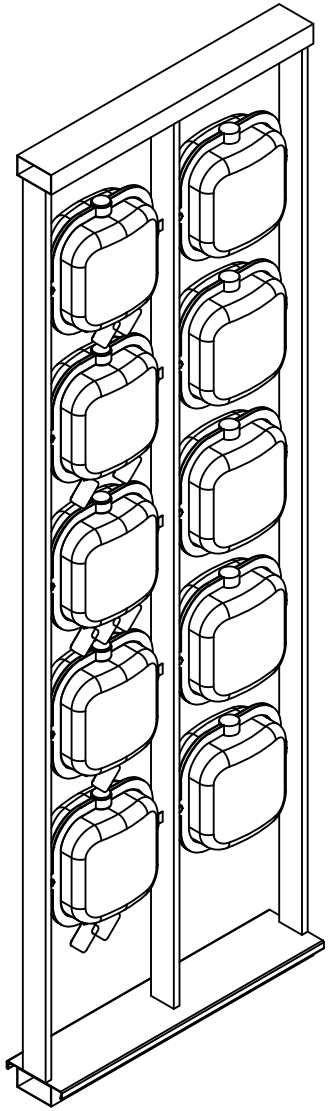

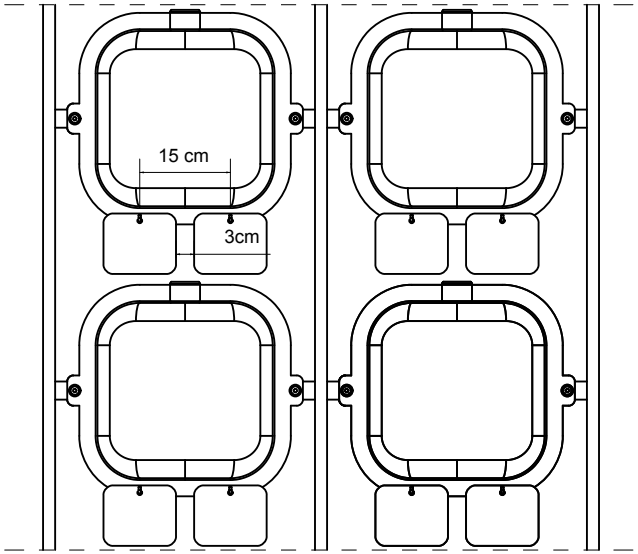

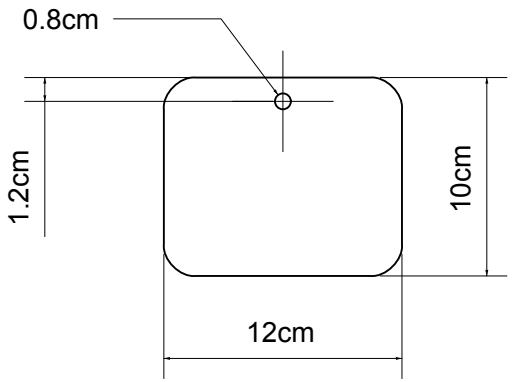

Tarjeta de escritura

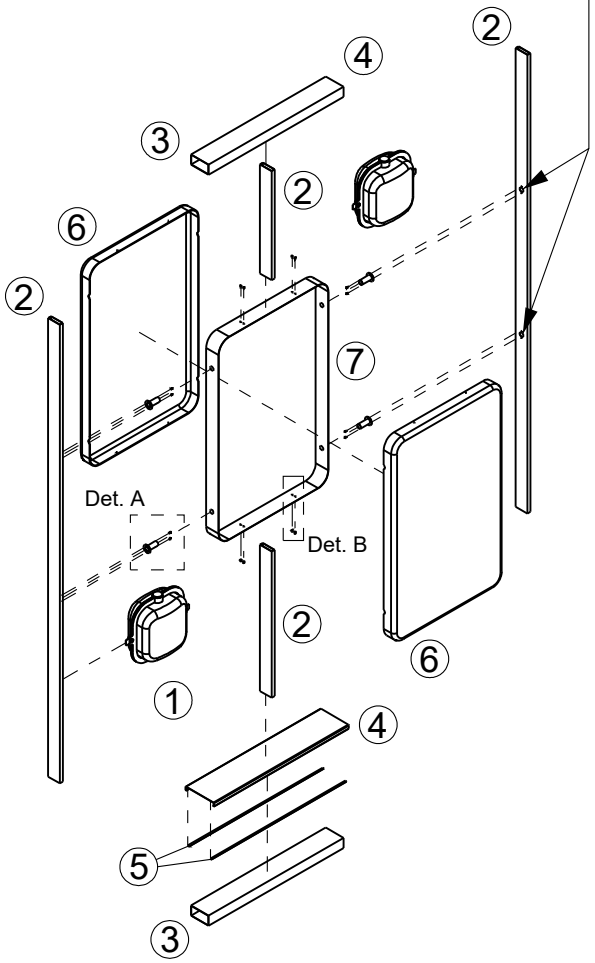

1. Módulos "recipiente"
   Ver plano
2. Perfil acero rectangular
   80x20 Esp. 1.24 mm.
3. Perfil acero rectangular
   120x70 Esp. 1.59 mm.
4. Zócalo chapa plegada
   Ala 190 mm.
   SAE 1020 Esp. 2 mm.
5. Tiras LED
   Pixelable - controlable
6. Tapa cartel
   Carcasa termoformada Esp. 4 mm.
7. Marco de fijación para cartel
   Planchuela SAE 1020 Esp. 2 mm.
8. Brida de acople a estructura
   SAE 1020 Cantidad 4
9. Fijaciones de carcasas y bridas
   a elementos estructurales

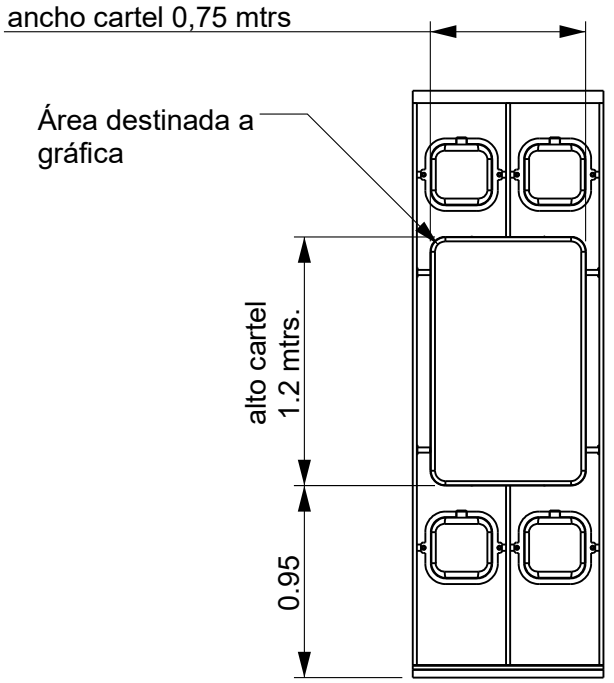

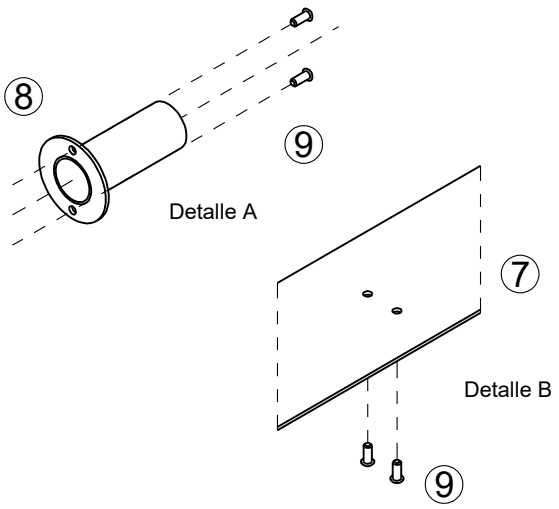

1. Perfil acero rectangular 80x20 Esp. 1.24 mm.
2. Pestaña unión a perfil SAE 1010 Esp. 2 mm.
3. Marco acero SAE 1010 Varilla cuadrada 10 mm. lado
4. Chapa de apoyo SAE 1010 Esp. 2 mm.
5. Exhibidor de tarjetas Chapa SAE 1010 Esp. 2 mm.
6. Broche + birome para escritura
7. Tornillo cabeza Allen M6X15 (x4)

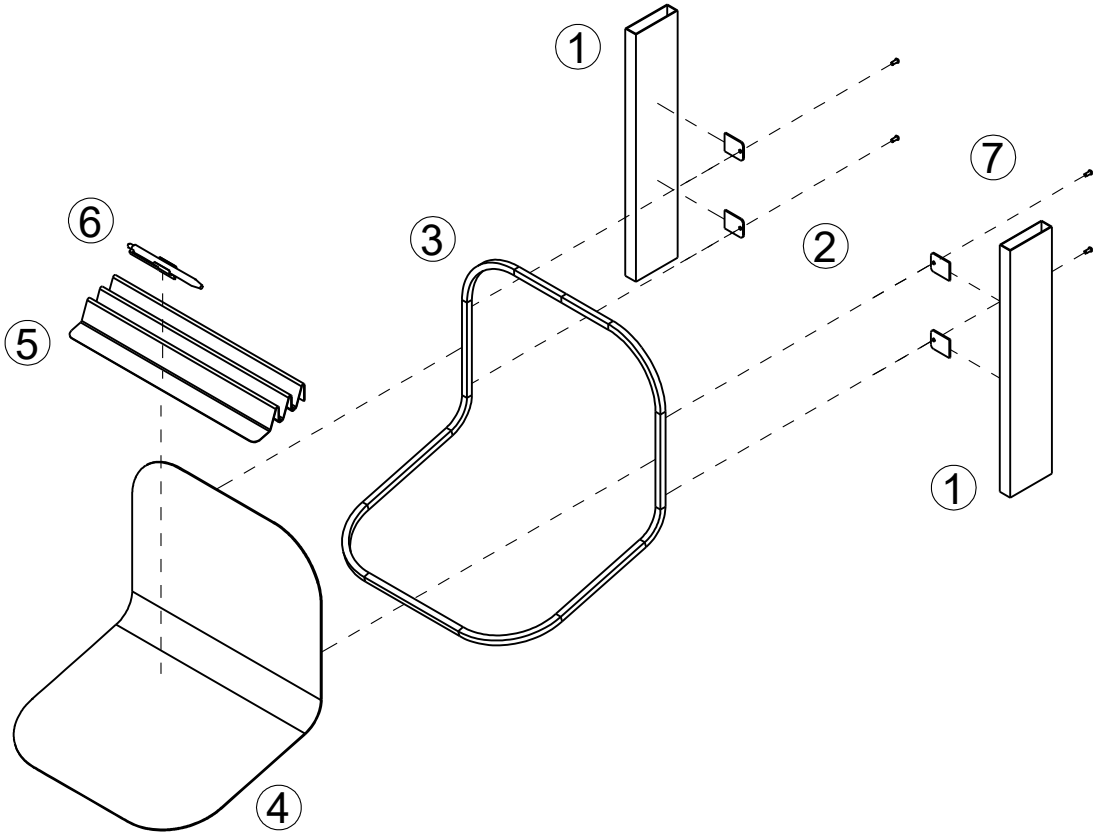

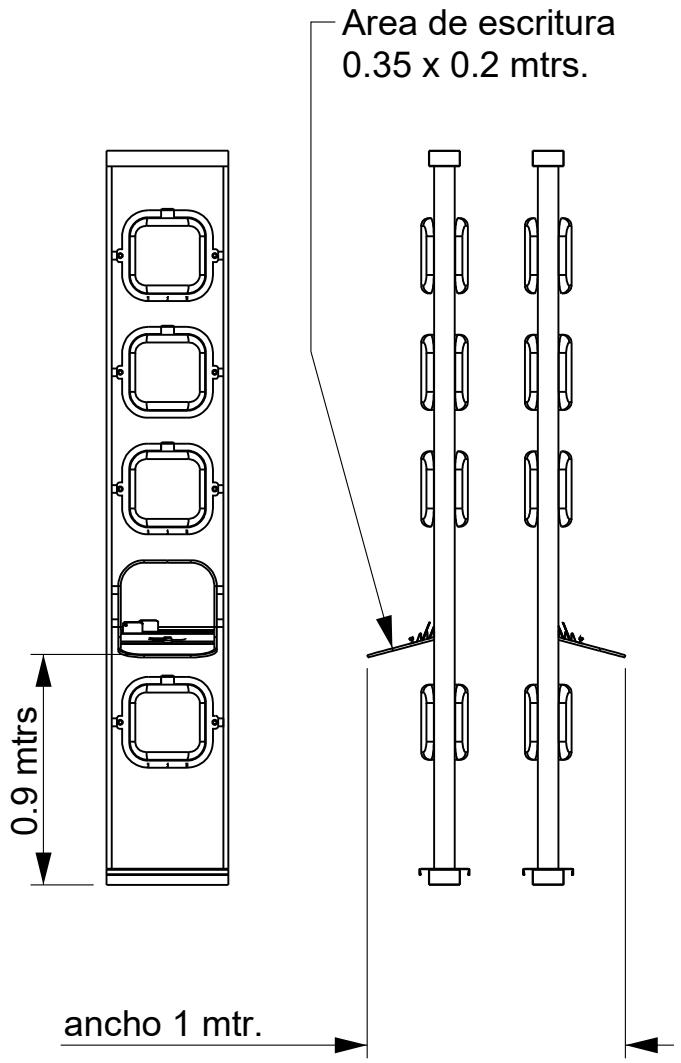

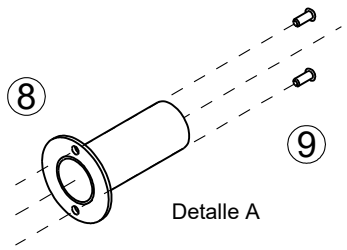

Detalle A

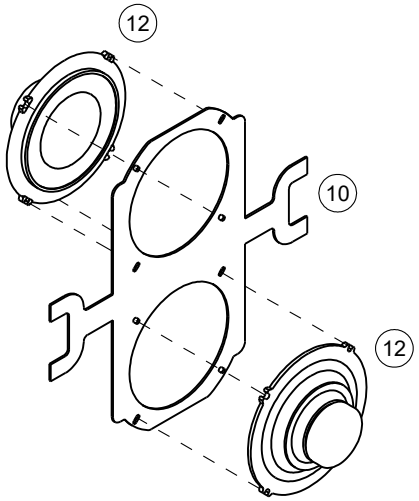

Detalle B
Formato "bidireccional"

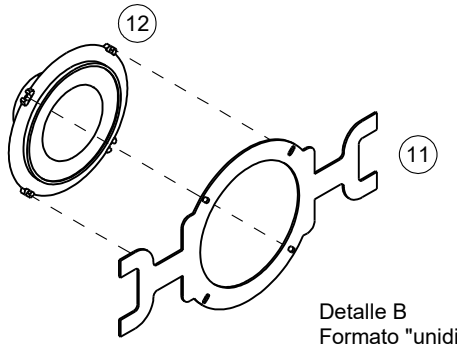

Detalle B
Formato "unidireccional"

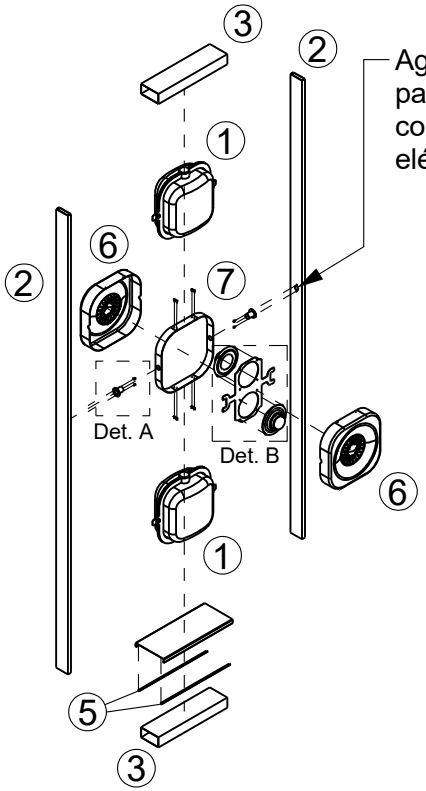

Agujero para conexión eléctrica

1. Módulos "recipiente"
   Ver plano
2. Perfil acero rectangular
   80x20 Esp. 1.24 mm.
3. Perfil acero rectangular
   120x70 Esp. 1.59 mm.
4. Zócalo chapa plegada
   Ala 190 mm.
   SAE 1020 Esp. 2 mm.
5. Tiras LED
   Pixelable - controlable
6. Tapa módulo parlante
   Carcasa termoformada Esp. 4 mm.
7. Marco de fijación para módulo
   Planchuela SAE 1020 Esp. 2 mm.
8. Brida de acople a estructura
   SAE 1020 Cantidad 4
9. Fijaciones de carcasas y bridas
   a elementos estructurales
10. Chapa de montaje parlantes
    formato "bidireccional"
    SAE 1010 Esp. 2mm.
11. Chapa de montaje parlante
    formato "unidireccional"
    SAE 1010 Esp. 2mm.
12. Parlante
    Speaker museum

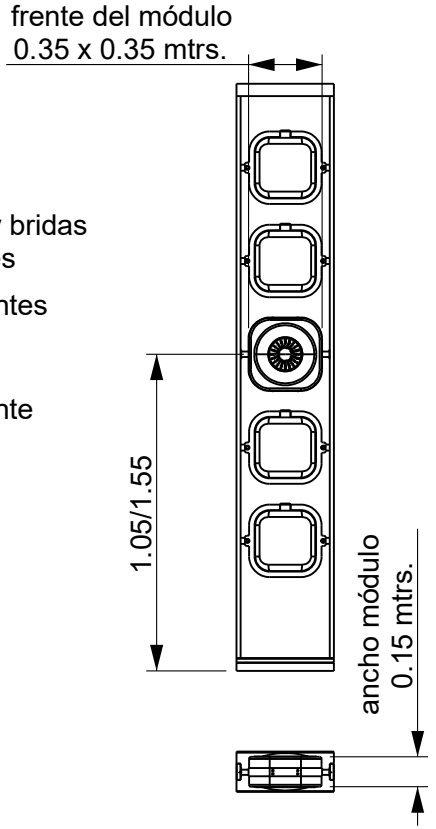

En la estación se ubican cuatro parlantes a distintas alturas, dos de un lado y dos del otro. Cada uno con una frase disruptiva vinculada con el futuro del agua a modo de provocación. Estos audios se activan por sensor de movimiento.

-Parlantes

- Parlantes embutidos. Modelo Speaker Museum. Cantidad 4.
- Sensor de distancia - Barrera laser. Modelo TOF200C. Cantidad 4.
- Amplificador mono. Modelo Tpa3116d2. Cantidad 4.
- Fuente 24v. Modelo FAP400. Cantidad 4.
- PC Intel Nuc i5 16gb ram. Cantidad 2.
- Placa de audio. Modelo Behringer Umc204 Hd. Cantidad 1.
- Arduino. Modelo Arduino Mega. Cantidad 1.

*Para mayor detalle ver el ANEXO TECNOLÓGICO.

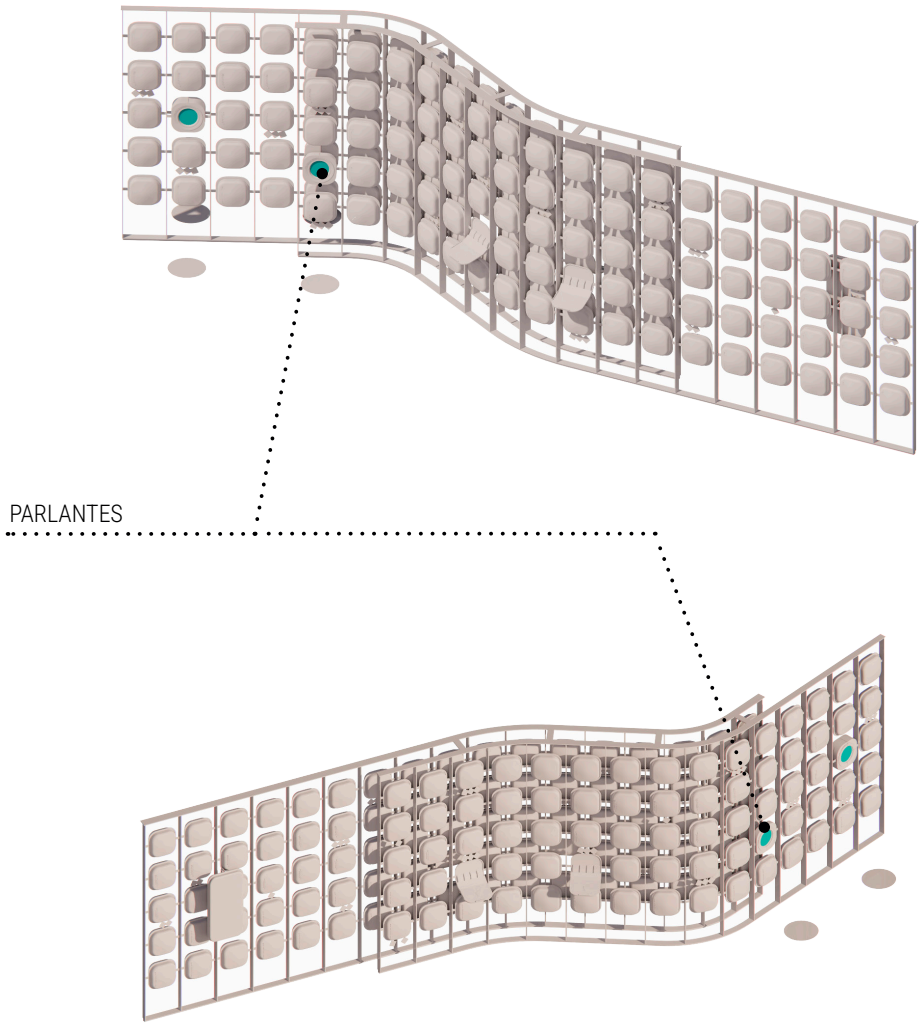

ILUMINACIÓN

Esta estación solo lleva luz en su zócalo.

- Zócalo iluminado:

- Luz neon blanco pixelable controlable. Cantidad: 30 metros lineales.
- Fuente para leds 24v. Modelo FAP400. Cantidad 1.
- Controladora LED. Modelo Controladora H807sa. Cantidad 1.
- Cableados necesarios.

*Para mayor detalle ver el ANEXO TECNOLÓGICO.

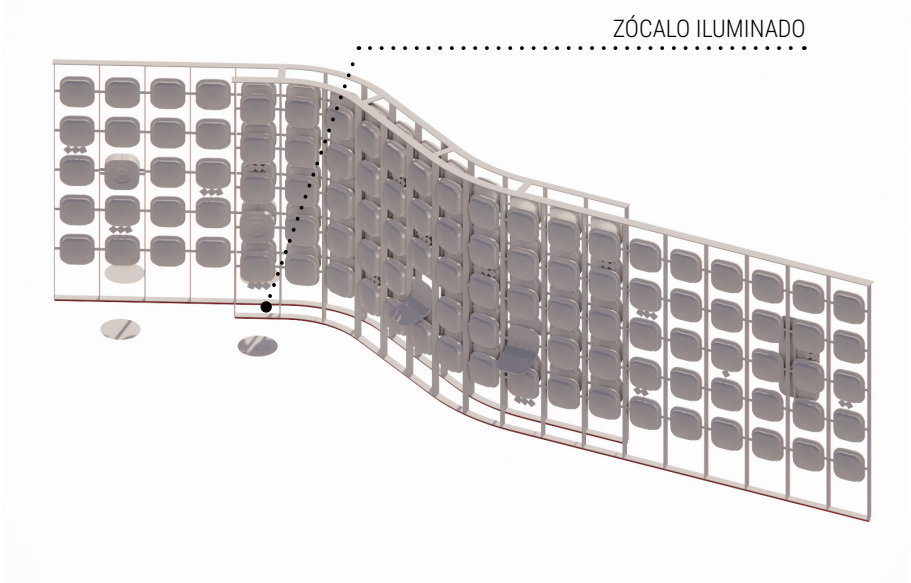

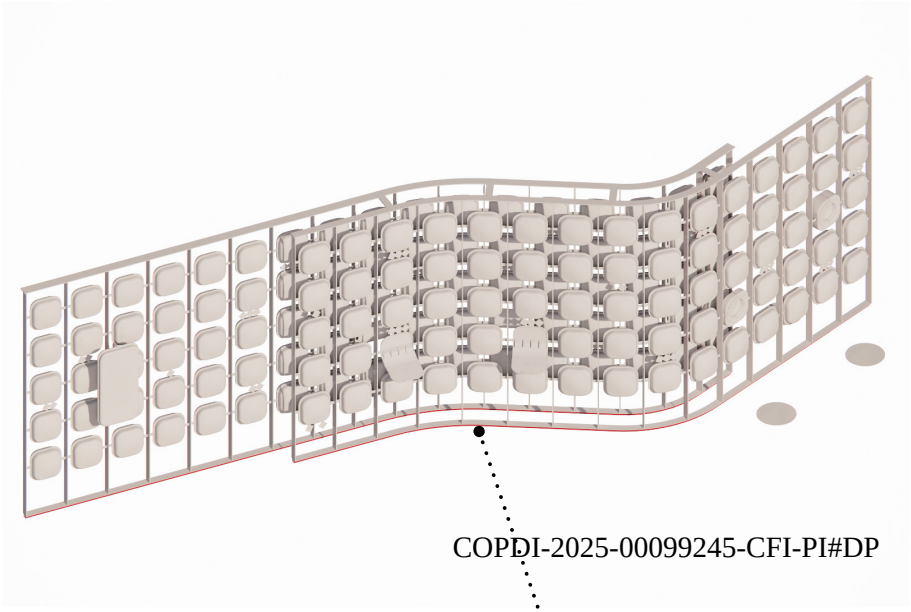

COPDI-2025-00099245-CFI-PI#DP

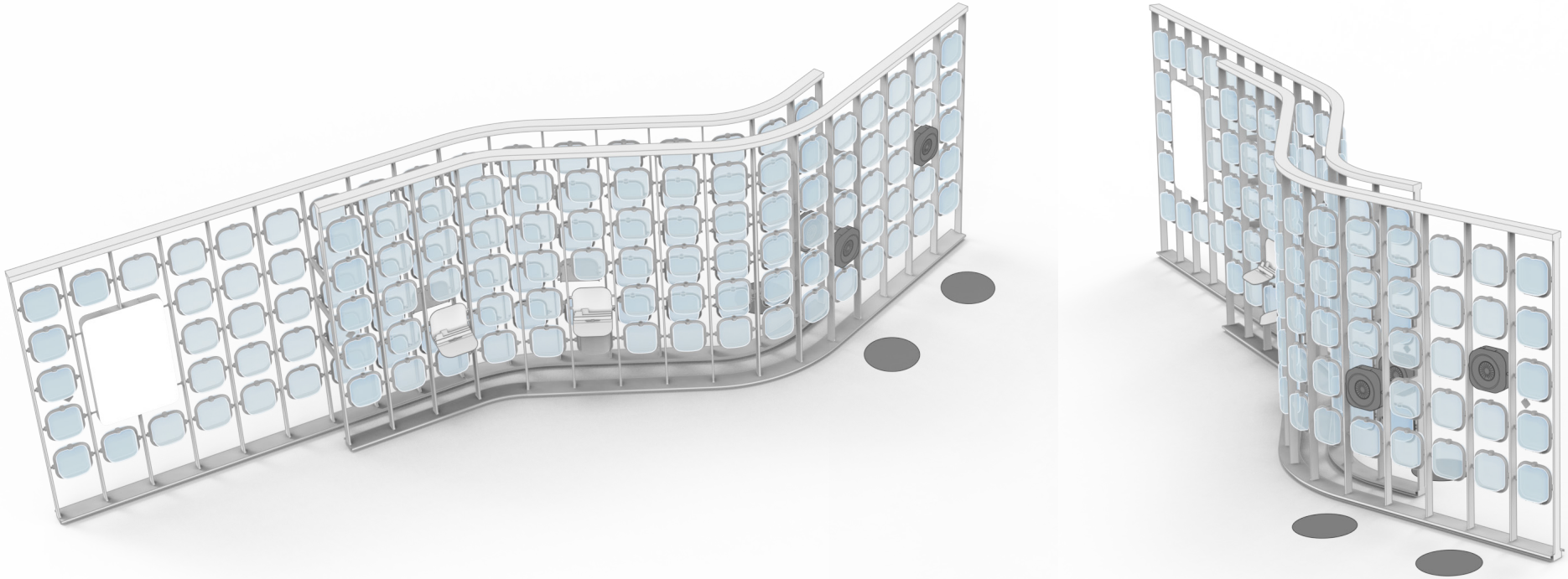

2.3 TODAS LAS AGUAS EL AGUA

IMAGEN DE REFERENCIA

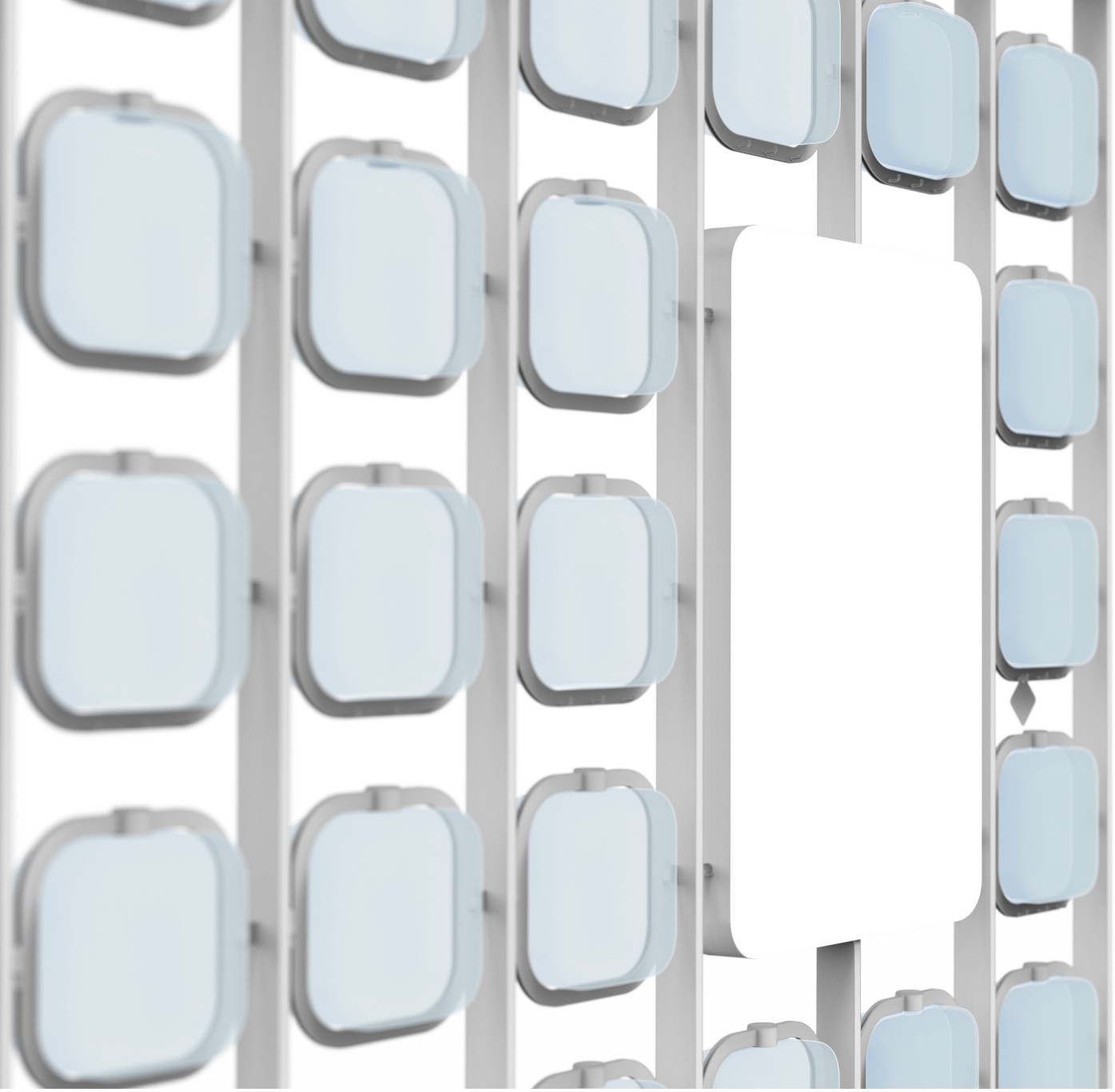

2.3 TODAS LAS AGUAS EL AGUA

IMAGEN DE REFERENCIA CARTEL CON TEXTO CURATORIAL



2.3 TODAS LAS AGUAS EL AGUA

IMAGEN DE REFERENCIA MESA

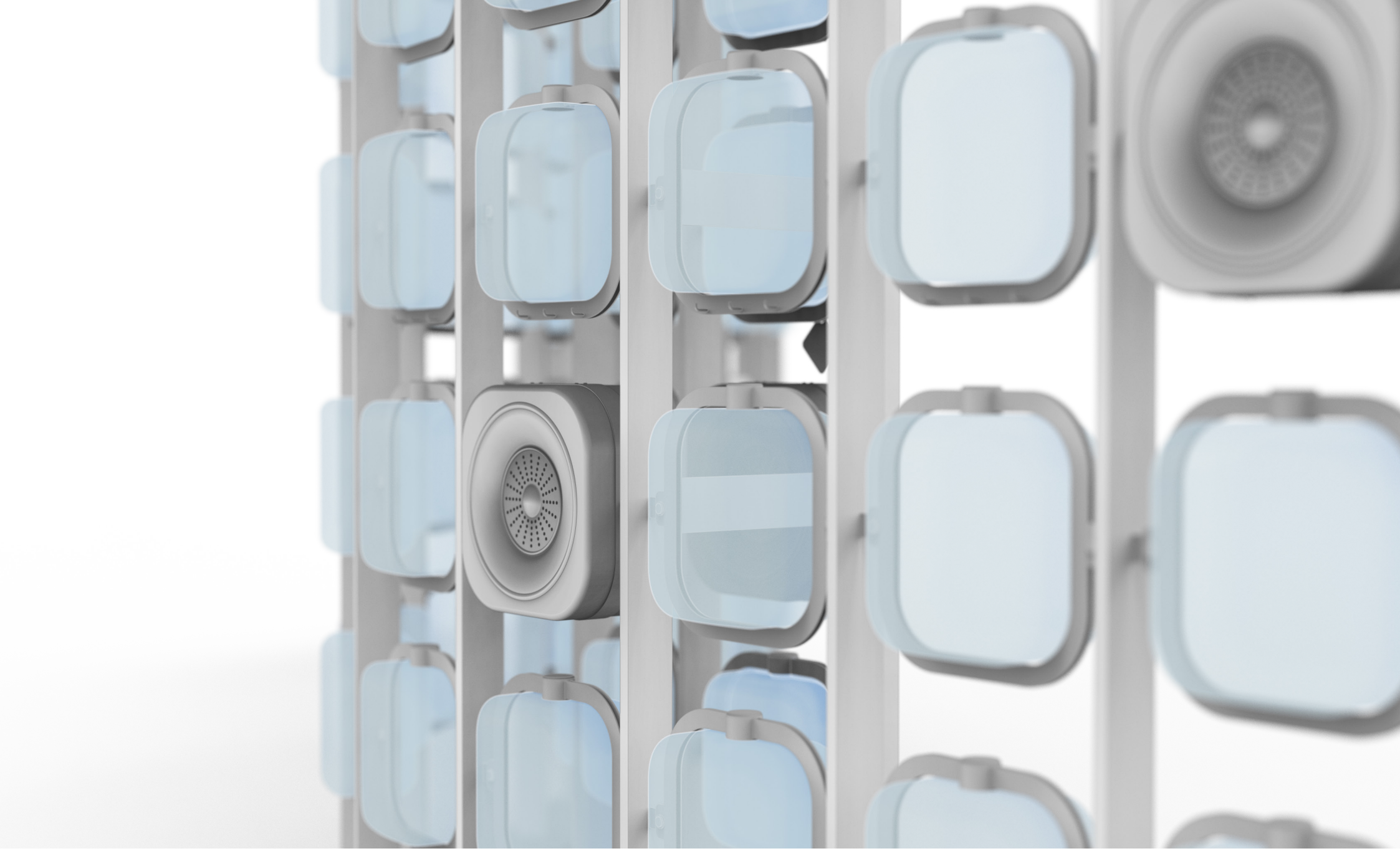

2.3 TODAS LAS AGUAS EL AGUA
IMAGEN DE REFERENCIA PARLANTE

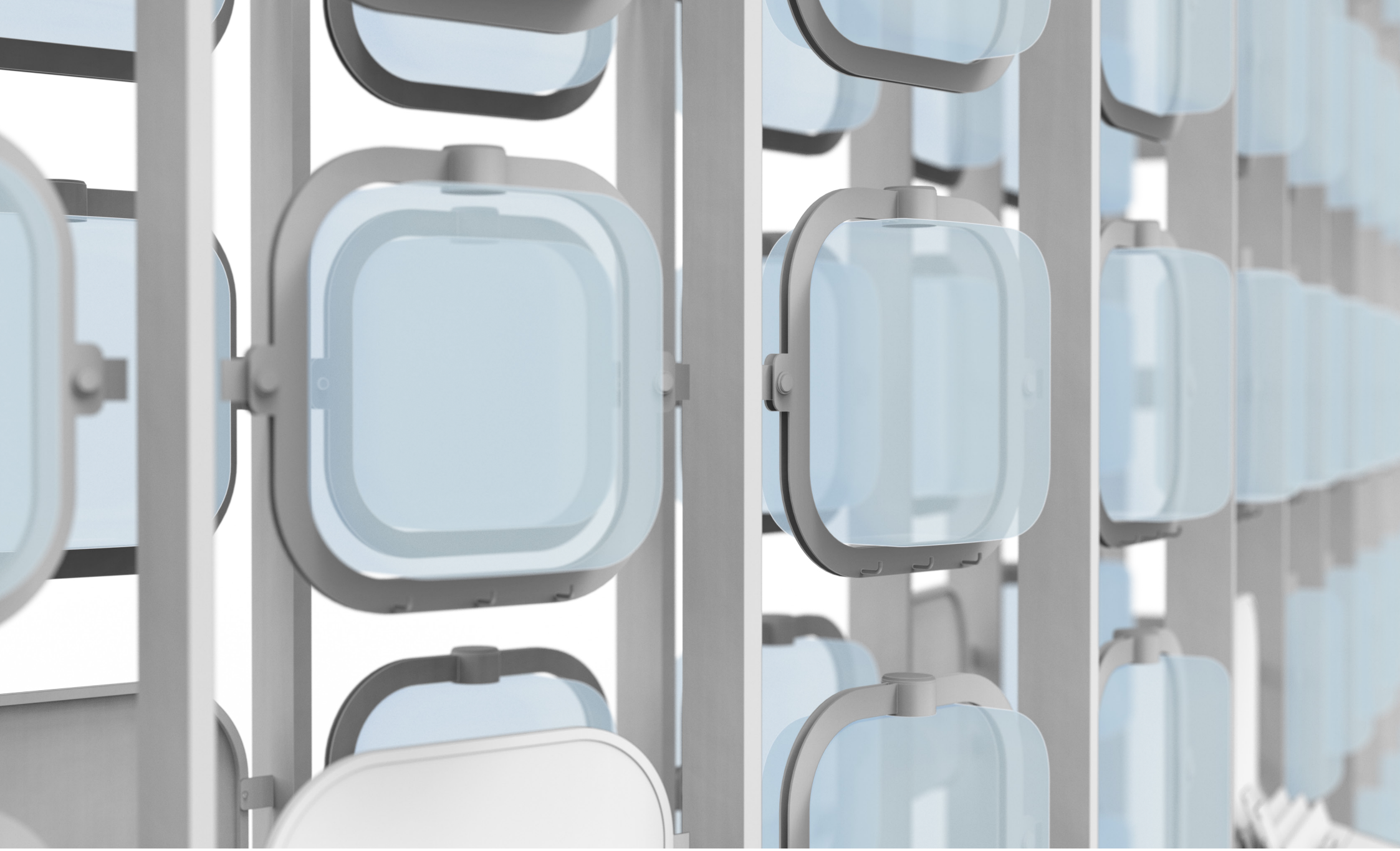

2.3 TODAS LAS AGUAS EL AGUA
IMAGEN DE REFERENCIA RECIPIENTES



2.3 TODAS LAS AGUAS EL AGUA
IMAGEN DE REFERENCIA

CONOCER

2.4 BOTIQUÍN DEL FUTURO

2.4 BOTIQUÍN DEL FUTURO

DOC 2.4.A

DESCRIPCIÓN

Esta instalación de varias caras ofrece una visión integral de las innovaciones en la salud que se proyectan para el futuro.

Con pantallas interactivas de escala humana, los visitantes conocen los desarrollos de la PBA en materia de salud, se informan y conversan acerca de cómo estas innovaciones podrían cambiar nuestra forma de vivir y cuidar nuestra salud en el futuro. Tres sectores llevan pantallas interactivas y un recipiente de acrílico que simula un frasco. Este frasco contiene gráfica en su interior.

Sobre la cara más corta se dispone el texto curatorial correspondiente.



ESQUEMA DE UBICACIÓN

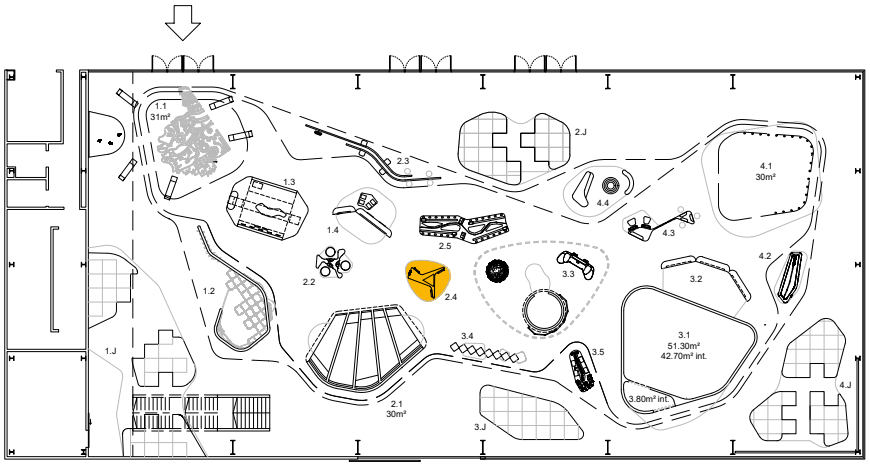



COPDI-2025-00099245-CFI-PI#DP

CÓMO FUNCIONA LA ESTACIÓN

Esta estación se realiza en chapa, con estructura metálica. Se resuelve con un único bloque que genera 3 sectores similares, y una superficie plana que aloja el texto curatorial. Cada uno de estos tres sectores incluye una gran pantalla táctil de 100 pulgadas y un objeto que simula la mitad de un frasco con tapa a rosca.

El objeto que simula el frasco se realiza en acrílico termoformado, y la tapa en mdf laqueada. Se coloca atornillado a la pared, y debe poder sacarse para cambiar la gráfica interior. La tapa tiene una contratapa interior de policarbonato traslúcido blanco, para disimular el led que ilumina el interior del frasco.

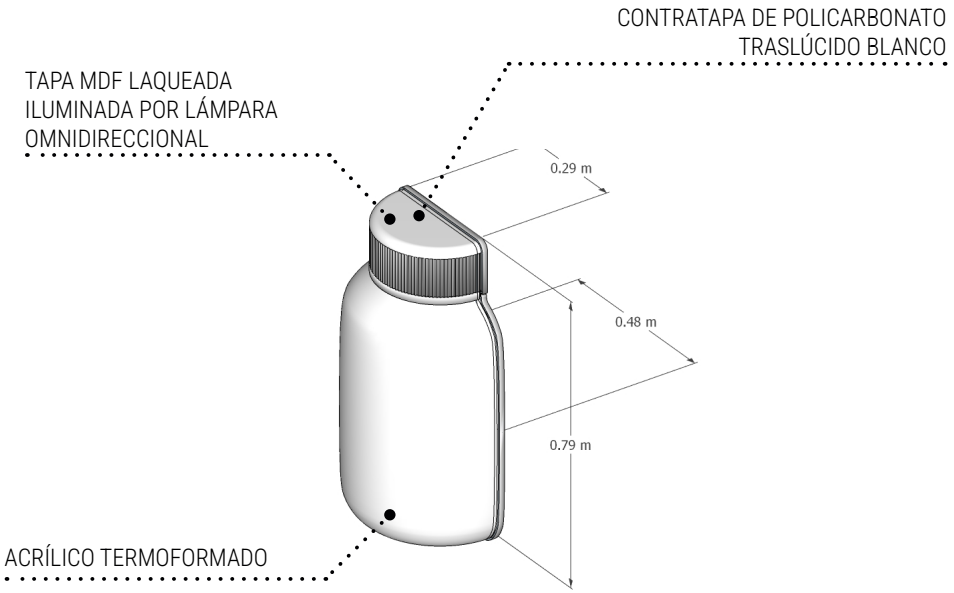

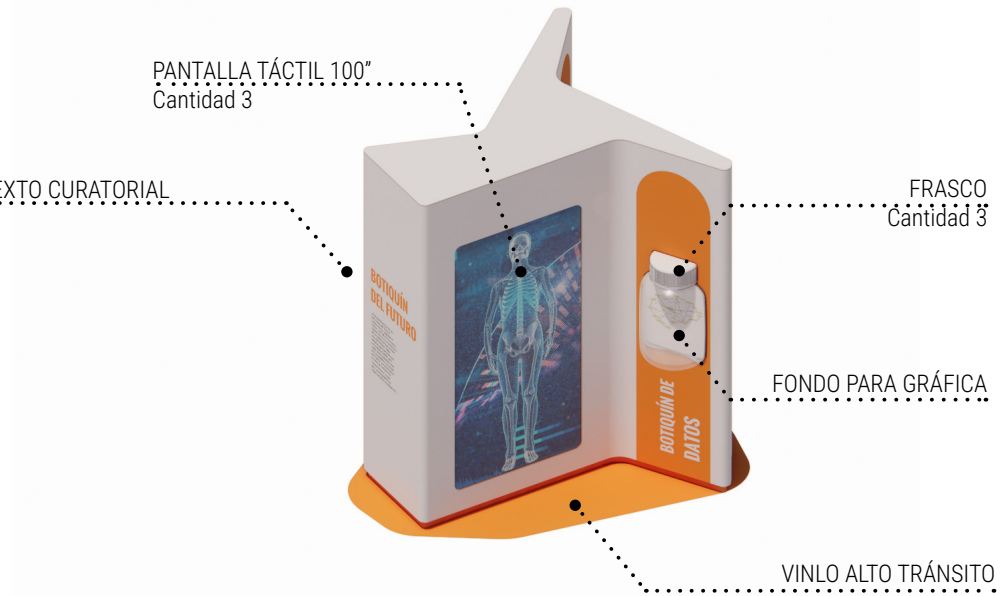

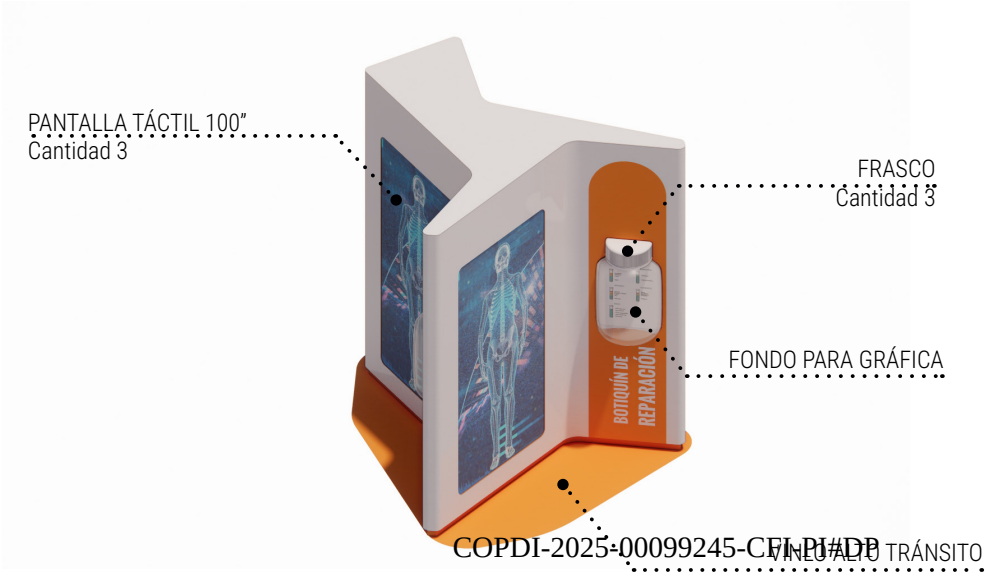

2.4 BOTIQUÍN DEL FUTURO

DOC 2.4.B

FUNCIONAMIENTO DE LA ESTACIÓN

COPDI-2025-00099245-CFL-DI#DP

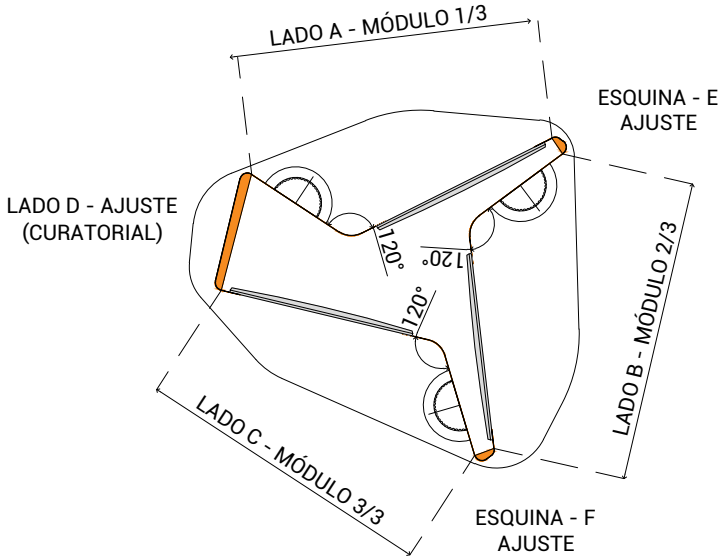

PLANTA

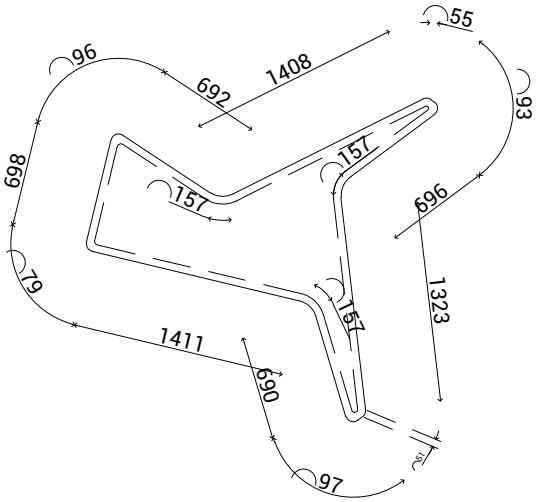

PLANTA

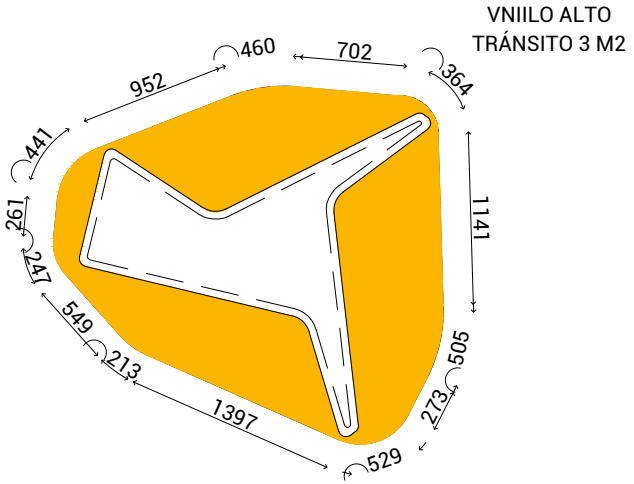

PLANTA VINILO ALTO TRÁNSITO

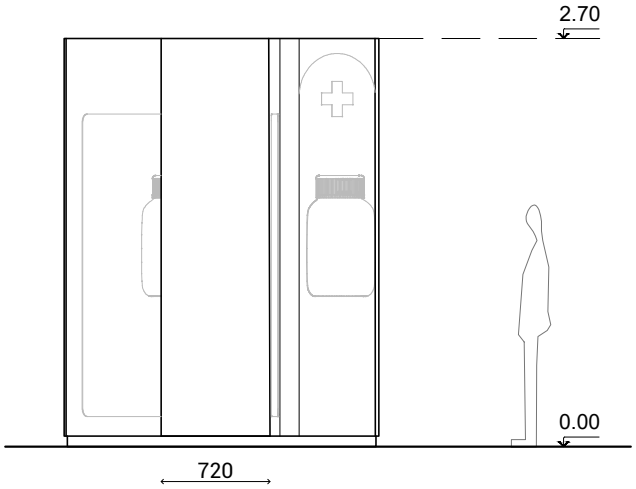

VISTA PARALELA A LADO D
(TEXTO CURATORIAL)

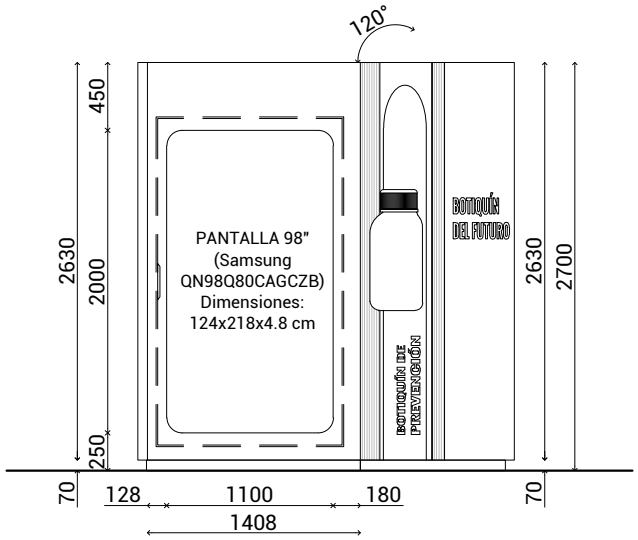

VISTA PARALELA A PANTALLA

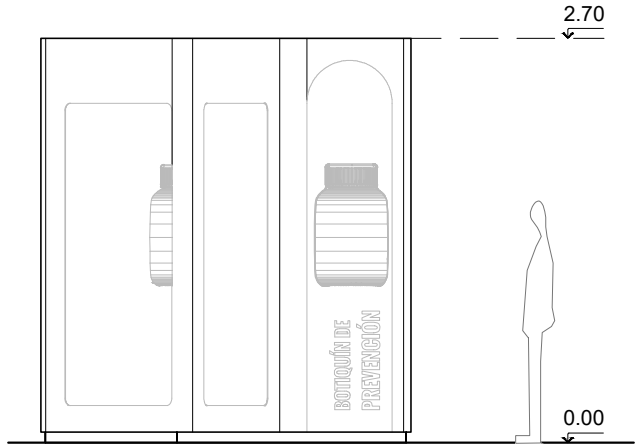

2.4 BOTIQUÍN DEL FUTURO

DOC 2.4.C

PLANTA Y VISTAS

-Pantallas

- Pantalla táctil de 100 Pulgadas Samsung QN98Q80CAGCZB. Cantidad 3
- Marco táctil de 100 pulgadas. SpecialTouch 98. Cantidad 3

-PC Intel Nuc i5 16gb ram. Cantidad 3

-luminación

- Luces zócalo neon led blanco 8 metros.
- Fuente para zócalo leds 24v. Modelo FAP400.
- Controladora zócalo led

-Led interor frasco. Cantiidad 3

*Para mayor detalle ver el ANEXO TECNOLÓGICO.

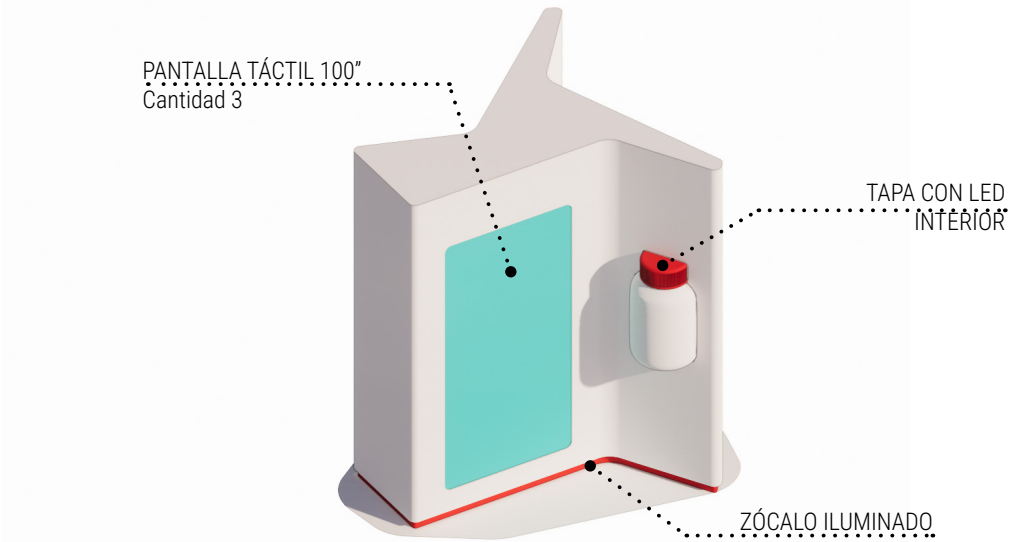

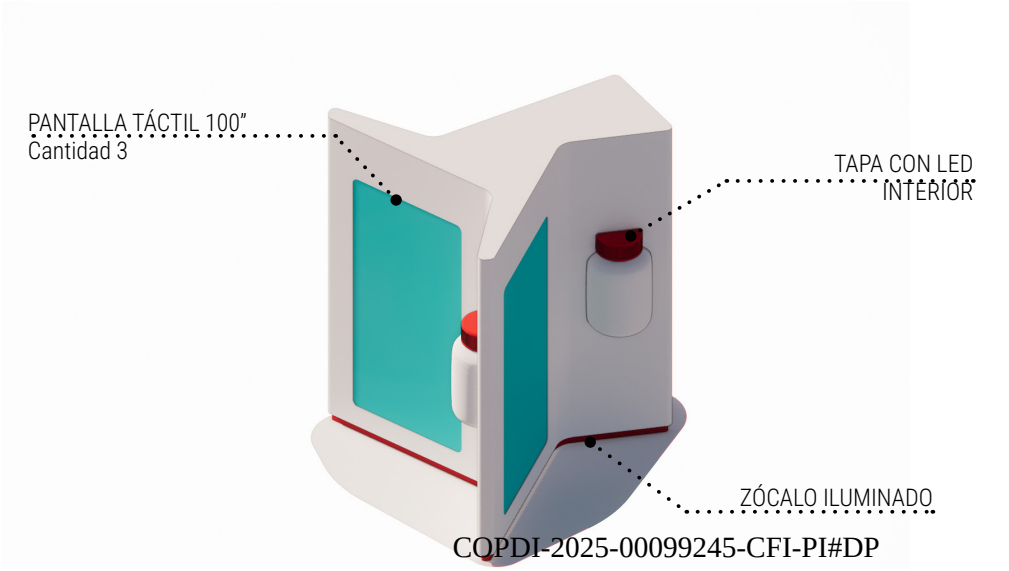

COPDI-2025-00099245-CFI-PI#DP



2.4 BOTIQUÍN DEL FUTURO
IMAGEN DE REFERENCIA



2.4 BOTIQUÍN DEL FUTURO
IMAGEN DE REFERENCIA

CONOCER

2.5 BIBLIOTECA DE MATERIALES

2.4 BIBLIOTECA DE MATERIALES

DOC 2.5.A

DESCRIPCIÓN

Mesa de forma irregular y de 0.75m de altura que presenta los diferentes materiales que se están investigando y desarrollando en instituciones bonaerenses.

Esta mesa se divide virtualmente en cuatro sectores. Cada uno se compone de seis materiales que se muestran a través de un vidrio y una pantalla que se desplaza a través de esa línea de cristal. También se incluyen pequeñas muestras reales de cada uno de los 24 materiales.

Además la estación se completa con elementos gráficos, algunos objetos reales fabricados con dichos materiales y con dos lupas binoculares manejadas con joystick.

ESQUEMA DE UBICACIÓN

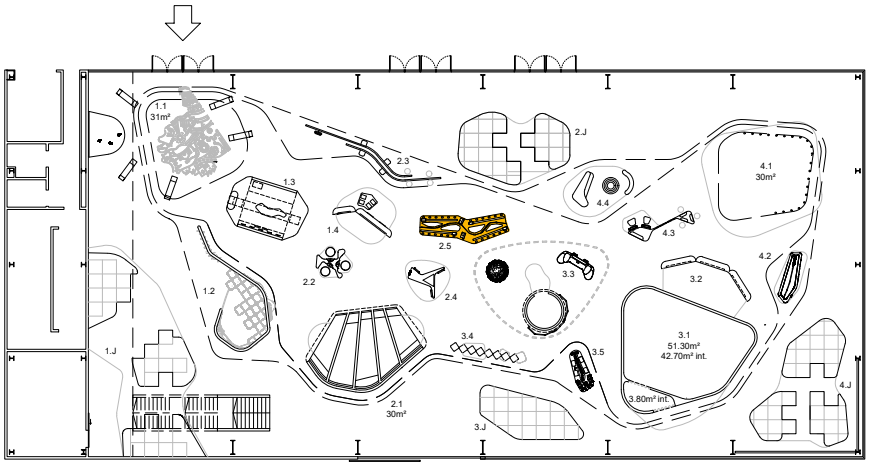

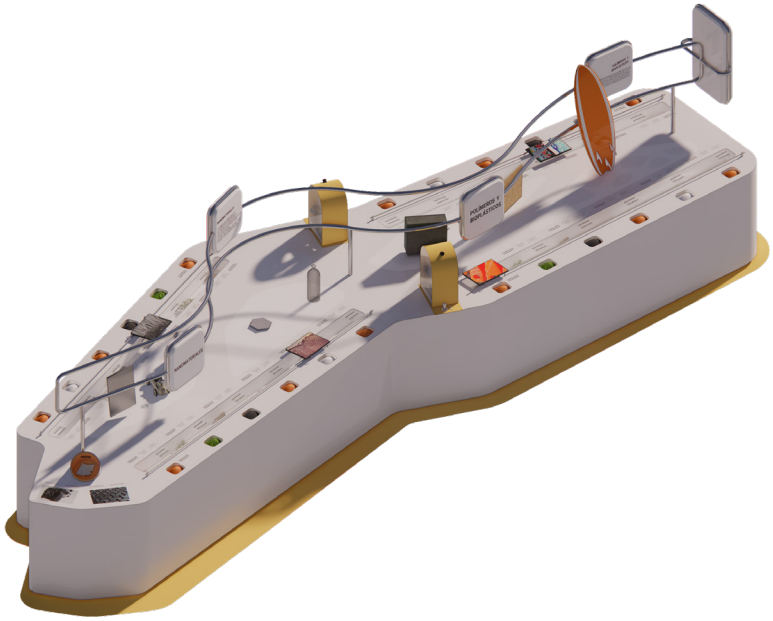

CÓMO FUNCIONA LA ESTACIÓN

Cada una de las **4 secciones** presenta **6 materiales**. Además, se presentan **2 desarrollos** que tienen al grafeno como material principal.

Para enriquecer la experiencia de observación, la Biblioteca contará con **dos lupas binoculares**. Estas permitirán una exploración detallada de algunos materiales de las secciones Economía Circular y Polímeros y Bioplásticos.

Cada material se presenta a través de un sistema de tres niveles y un texto informativo:

Un objeto de contexto: se exhibe un objeto de uso diario o familiar que represente el material correspondiente.

Una interfaz digital: se presenta un fragmento de materia prima de la que está hecho el material. Este nivel incluye un riel sobre el que se desplaza una tablet que al situarse en cada desarrollo activará un contenido digital.

Un material para tocar u observar: destinado al contacto directo con algunos materiales en un rectángulo de aproximadamente 11 x 9 cm. En algunos casos, los visitantes pueden tocar el material y sentir su textura. Los materiales que no pueden tocarse por motivos de seguridad, se exhiben recubiertos en una vitrina.

Una cédula informativa: cada material estará acompañado de una cédula informativa de texto.

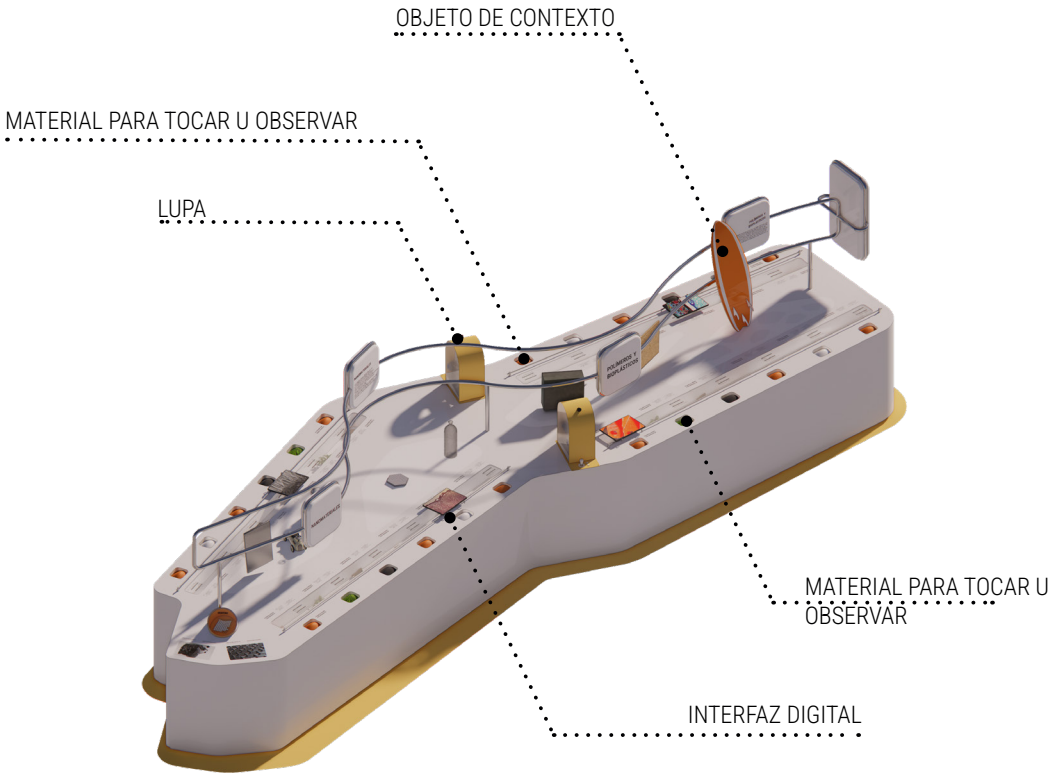

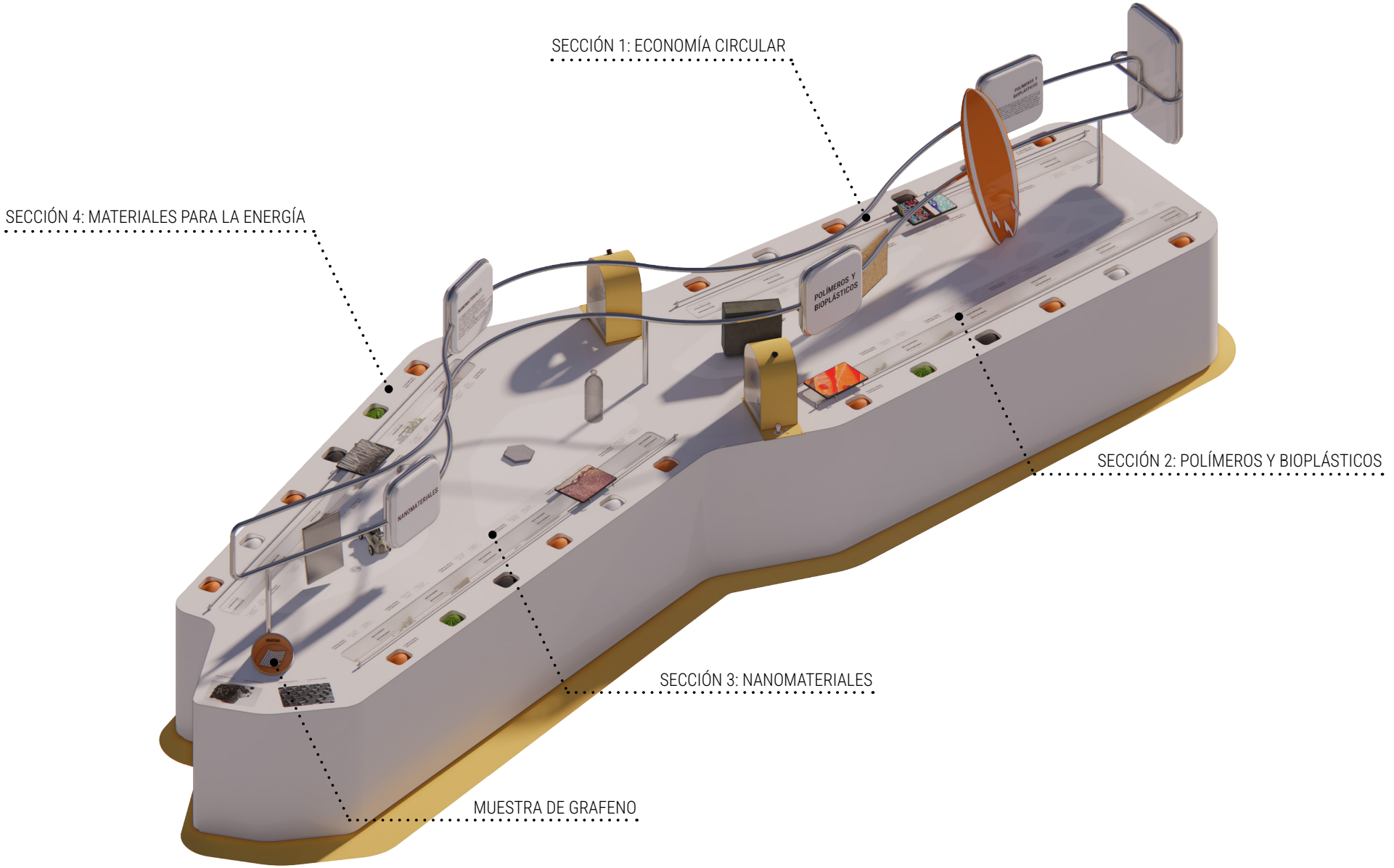
SECCIÓN 1: ECONOMÍA CIRCULAR
SECCIÓN 4: MATERIALES PARA LA ENERGÍA
SECCIÓN 2: POLÍMEROS Y BIOPLÁSTICOS
SECCIÓN 3: NANOMATERIALES
MUESTRA DE GRAFENO
POLÍMEROS Y BIOPLÁSTICOS
NANOMATERIALES

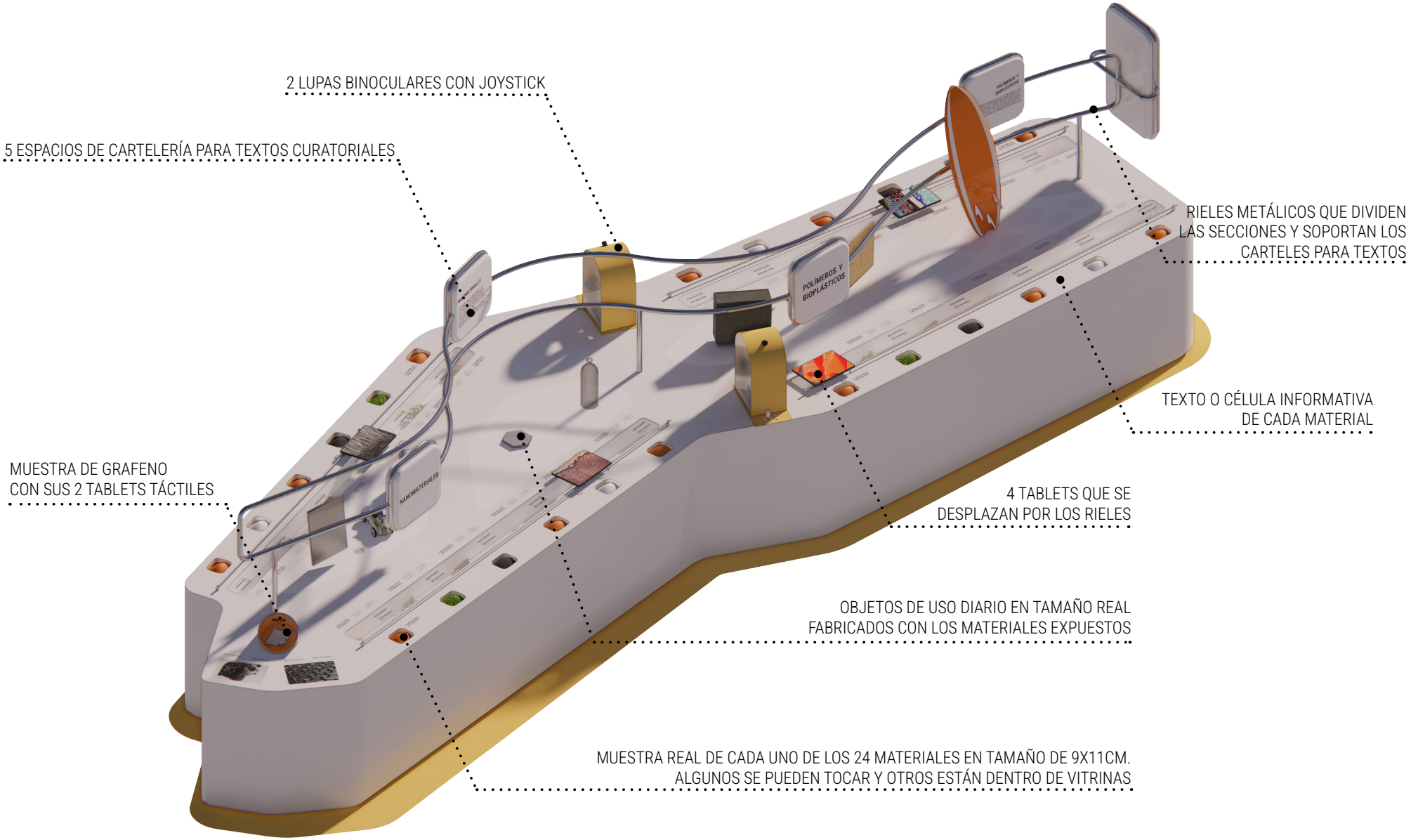

2.4 BIBLIOTECA DE MATERIALES

DOC 2.5.D

ELEMENTOS

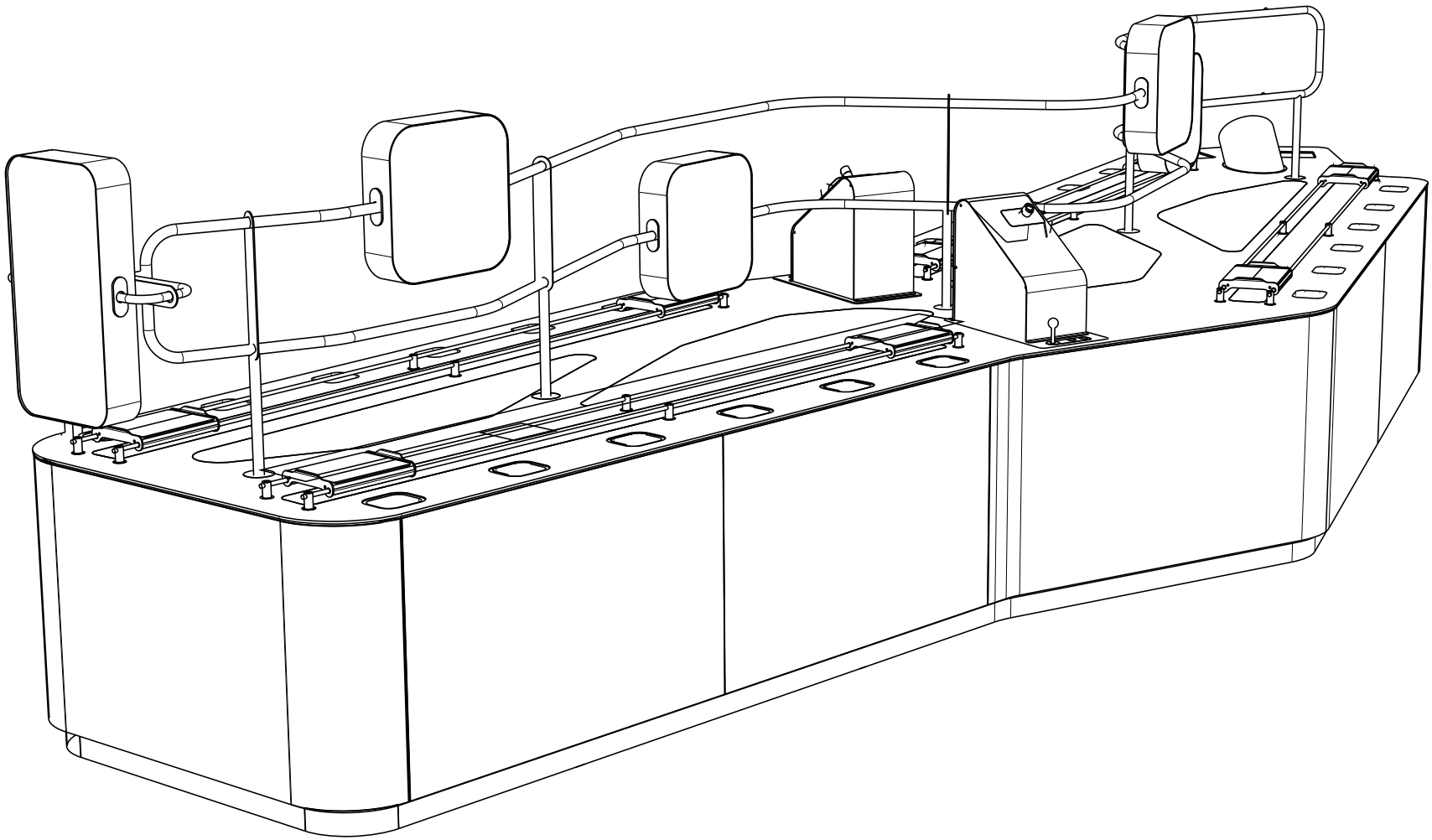

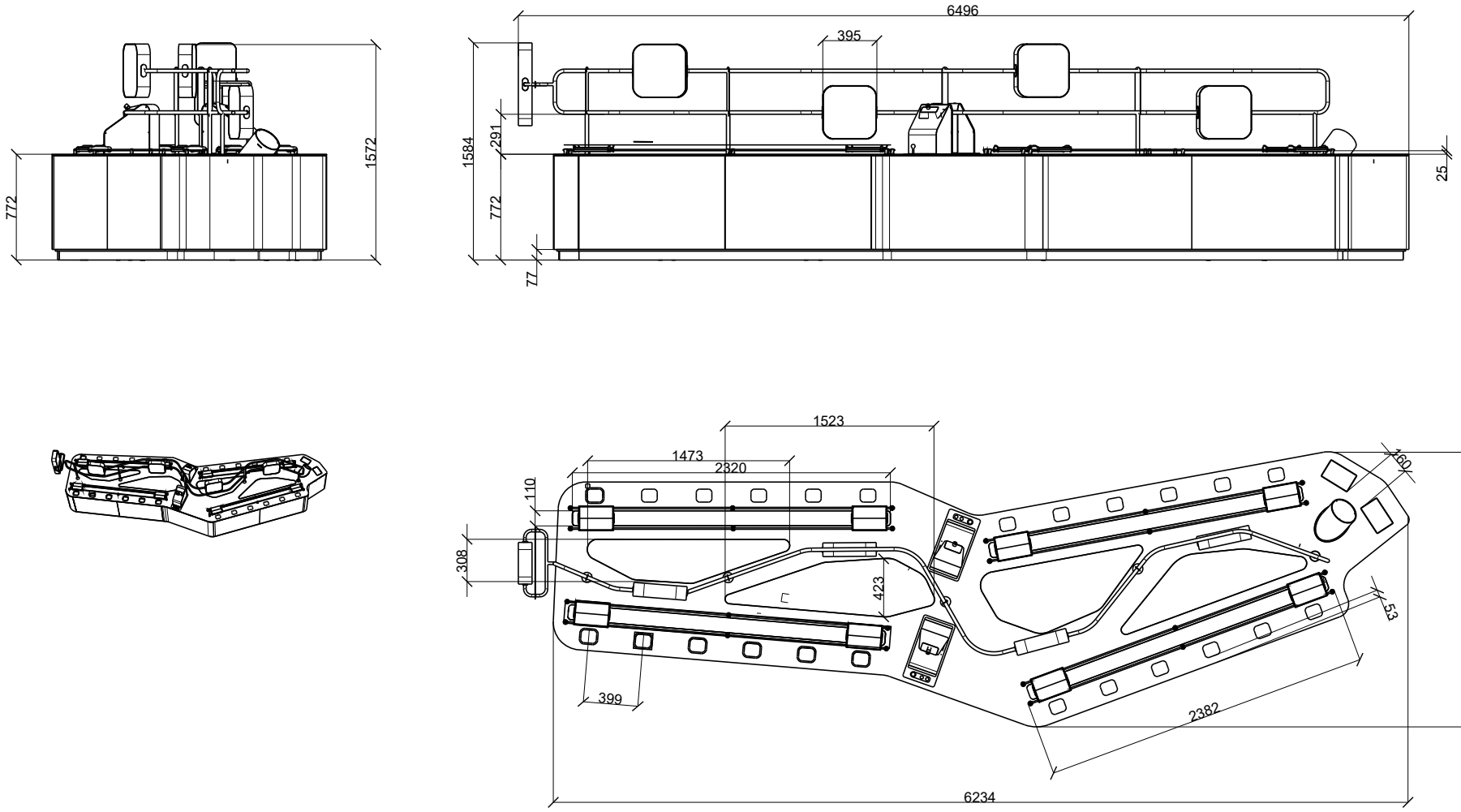
6496
395
1584
291
772
77
25
772
1572
1523
1473
2820
110
308
423
399
160
53
2003
2382
6234

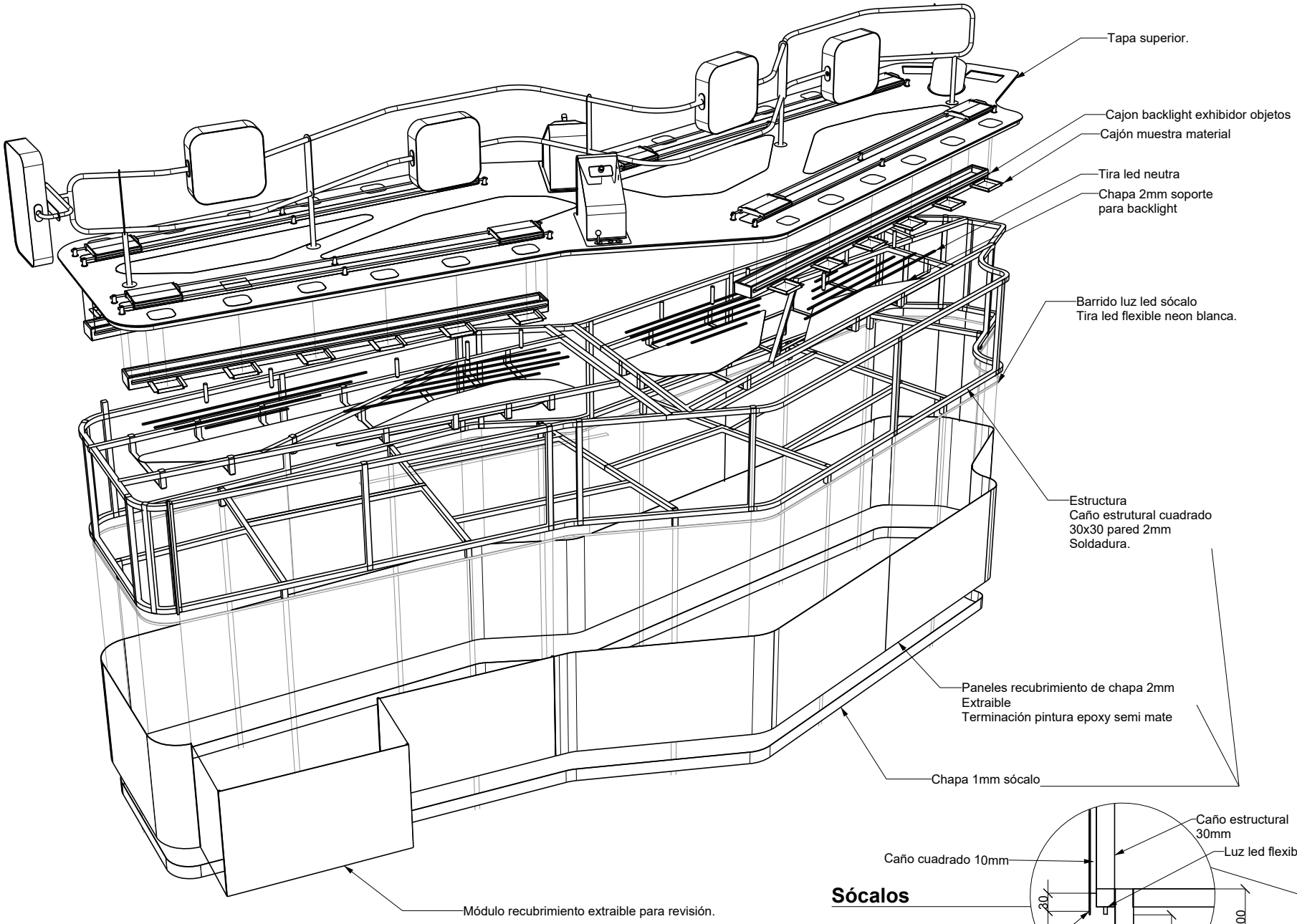

Mecanizado tapa

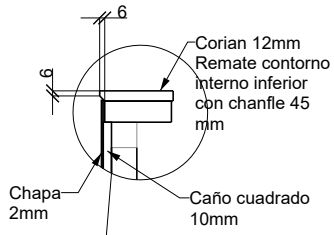

Sócalos

Estructura soporte.



2.4 BIBLIOTECA DE MATERIALES

DOC 2.5.G

EXPLOTADA ESTRUCTURA

COPDI-2025-00099245-CFI-PI#DP

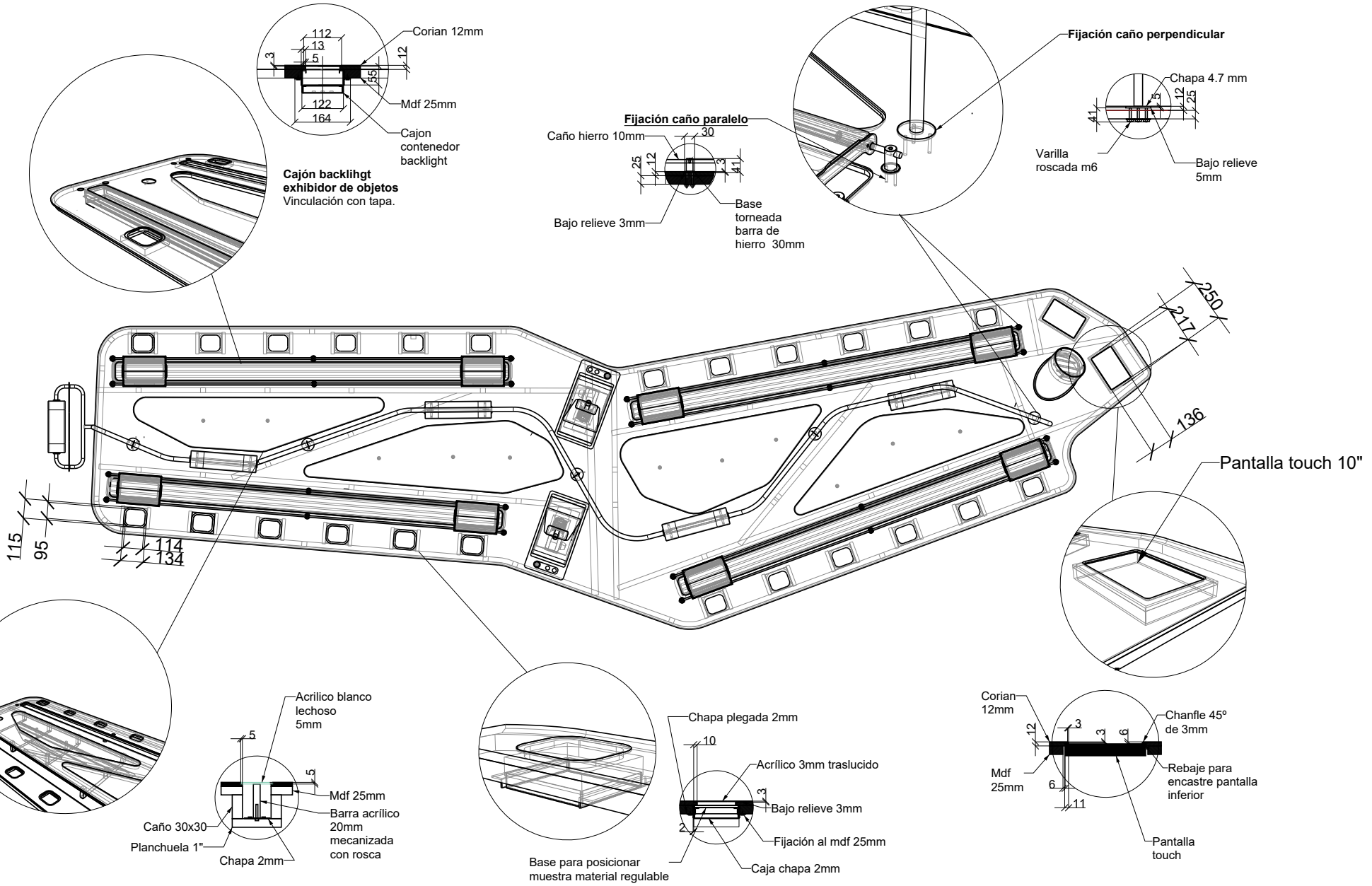

2.4 BIBLIOTECA DE MATERIALES

DOC 2.5.H

PLANTA Y VIINCULACIÓN CON ELEMENTOS

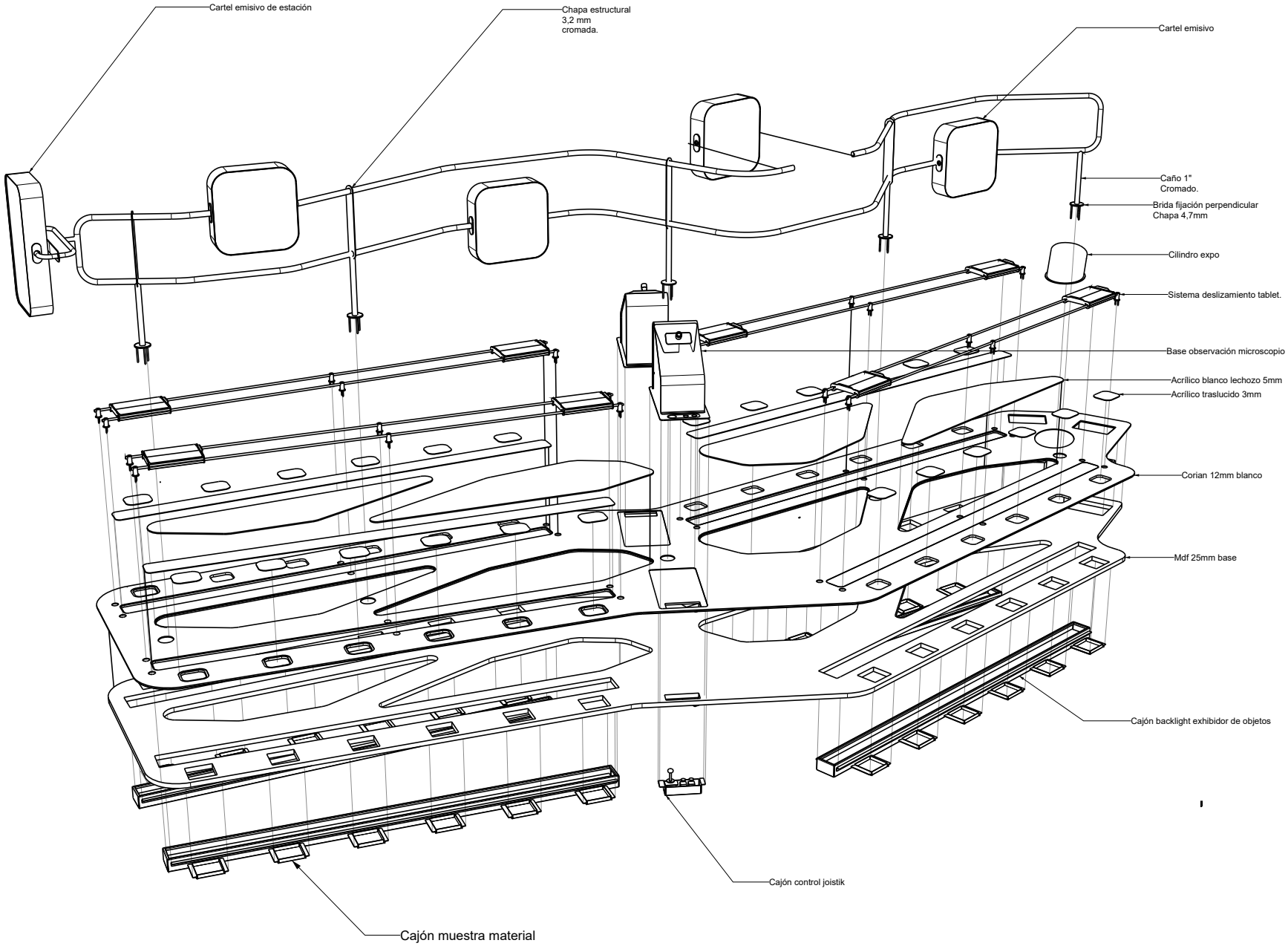

2.4 BIBLIOTECA DE MATERIALES

DOC 2.5.I

EXPLOTADA SUPERFICIE MESA

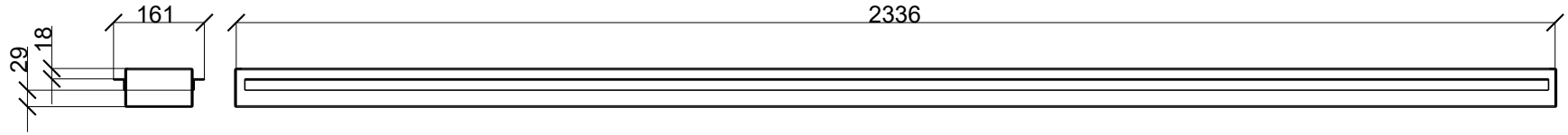

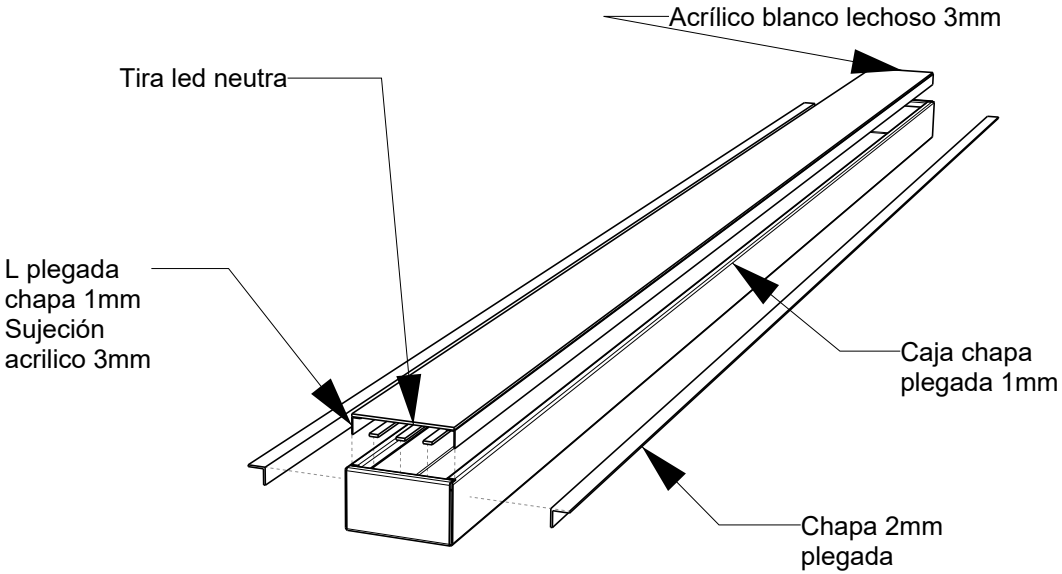

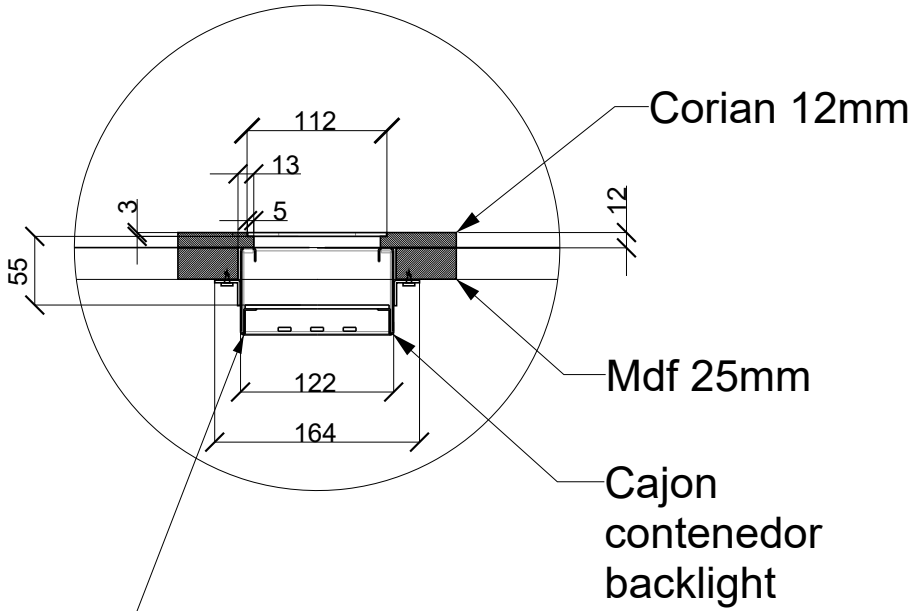

La profundidad del cajón dependerá de las medidas a los objetos a colocar.

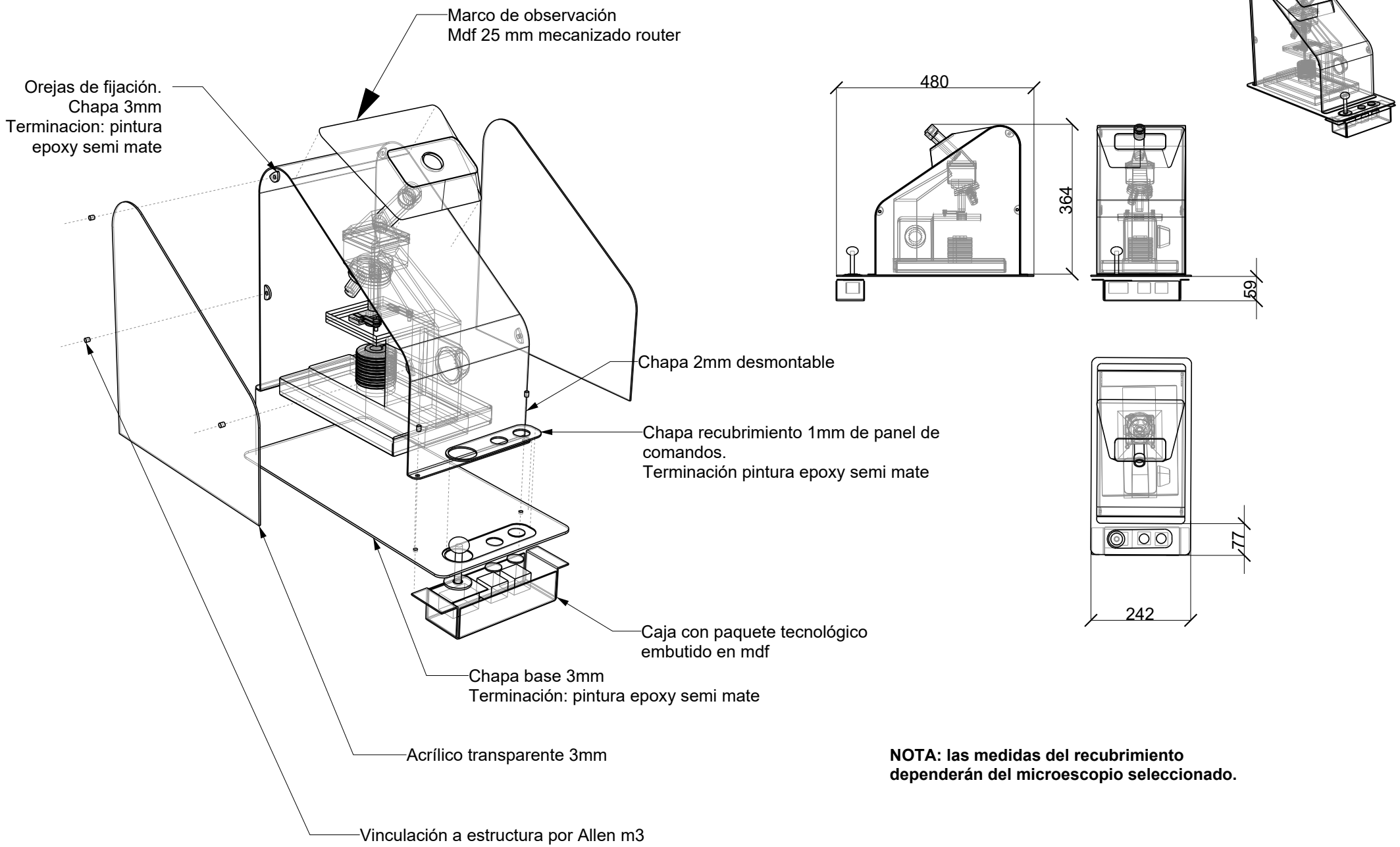

NOTA: las medidas del recubrimiento dependerán del microescopio seleccionado.

2.4 BIBLIOTECA DE MATERIALES

DOC 2.5.K

DETALLE CAJÓN LUPA

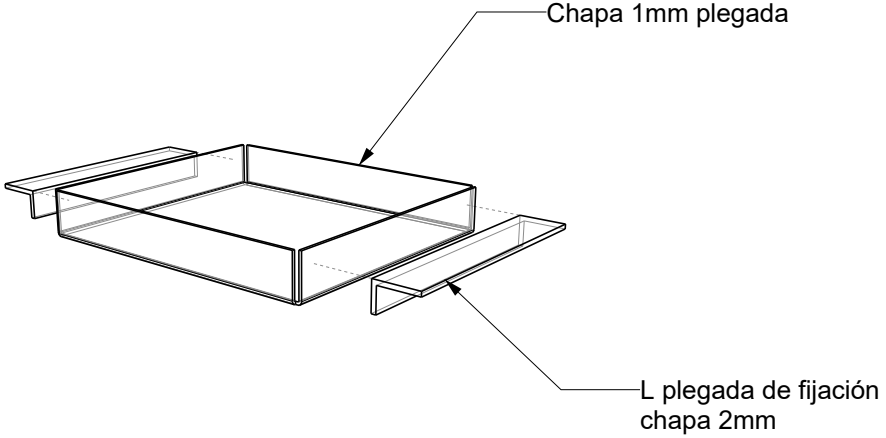
Chapa 1mm plegada
L plegada de fijación
chapa 2mm

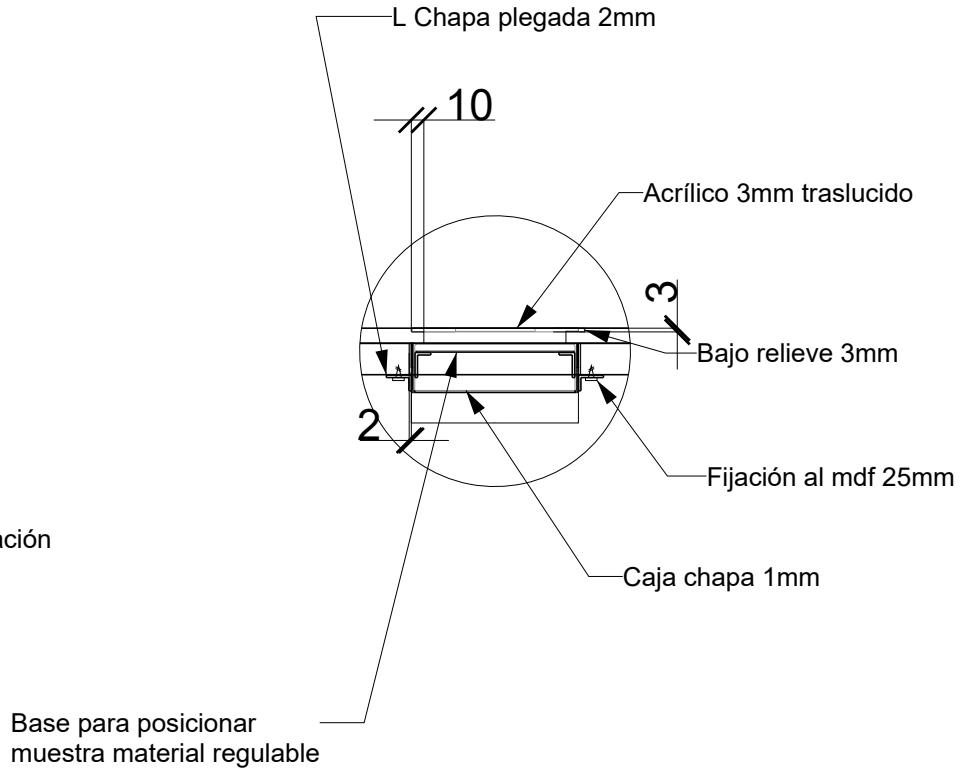
L Chapa plegada 2mm
10
Acrílico 3mm traslucido
3
Bajo relieve 3mm
2
Fijación al mdf 25mm
Caja chapa 1mm
Base para posicionar
muestra material regulable

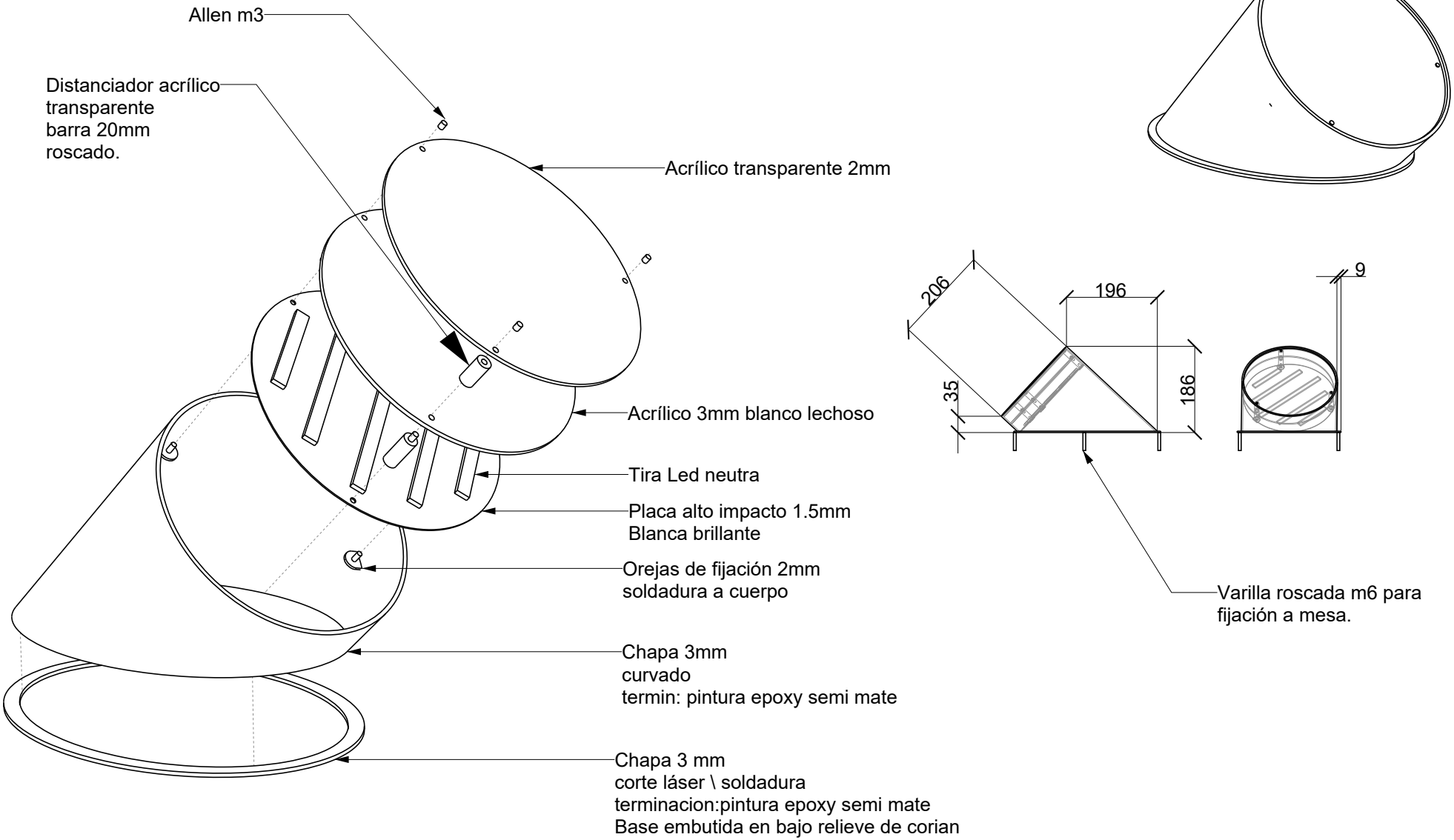

2.4 BIBLIOTECA DE MATERIALES

DOC 2.5.M

DETALLE CILINDRO GRAFENO

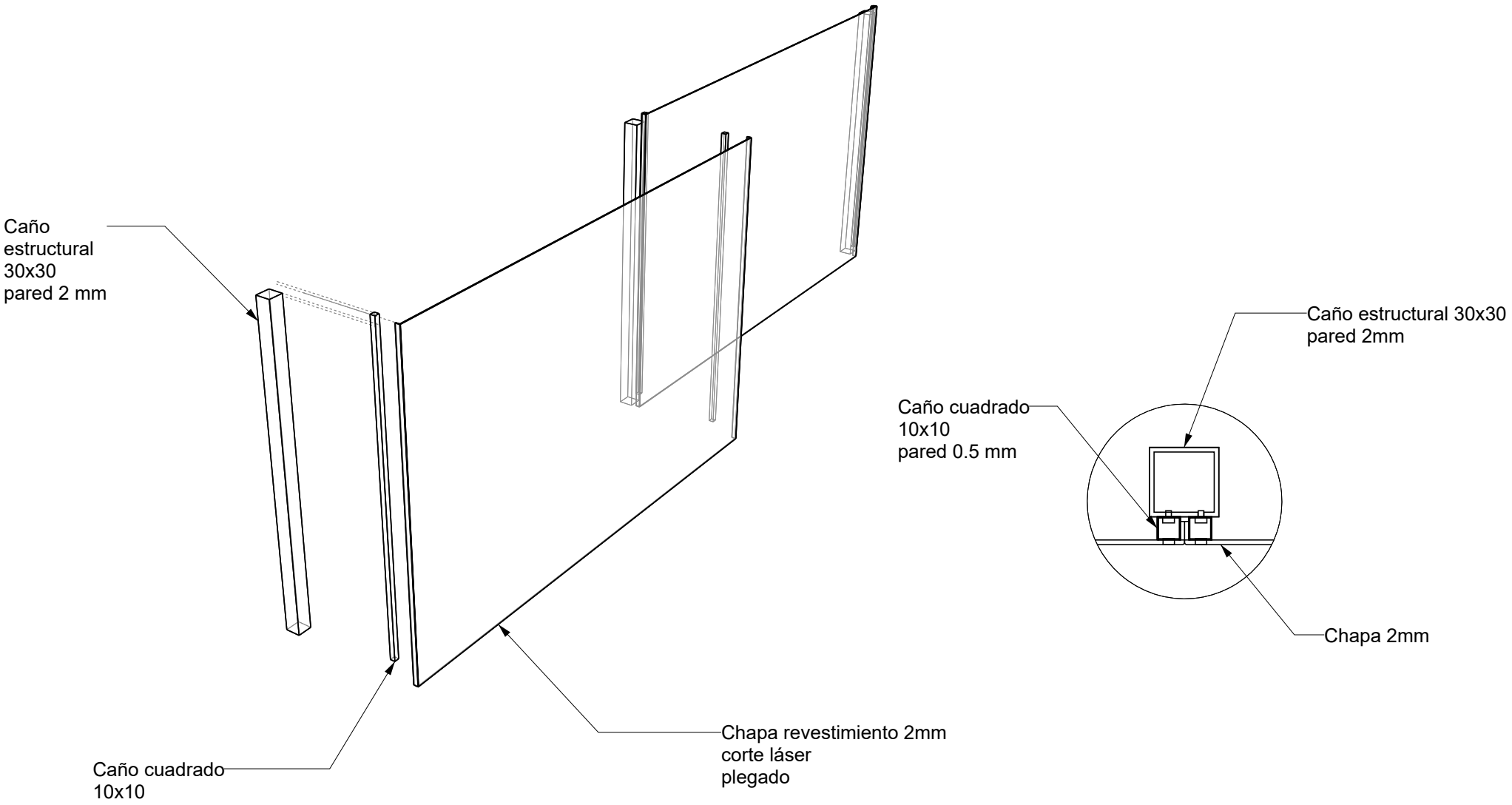

2.4 BIBLIOTECA DE MATERIALES

DOC 2.5.N

DETALLE MÓDULO DE REVISIÓN EXTRAÍBLE

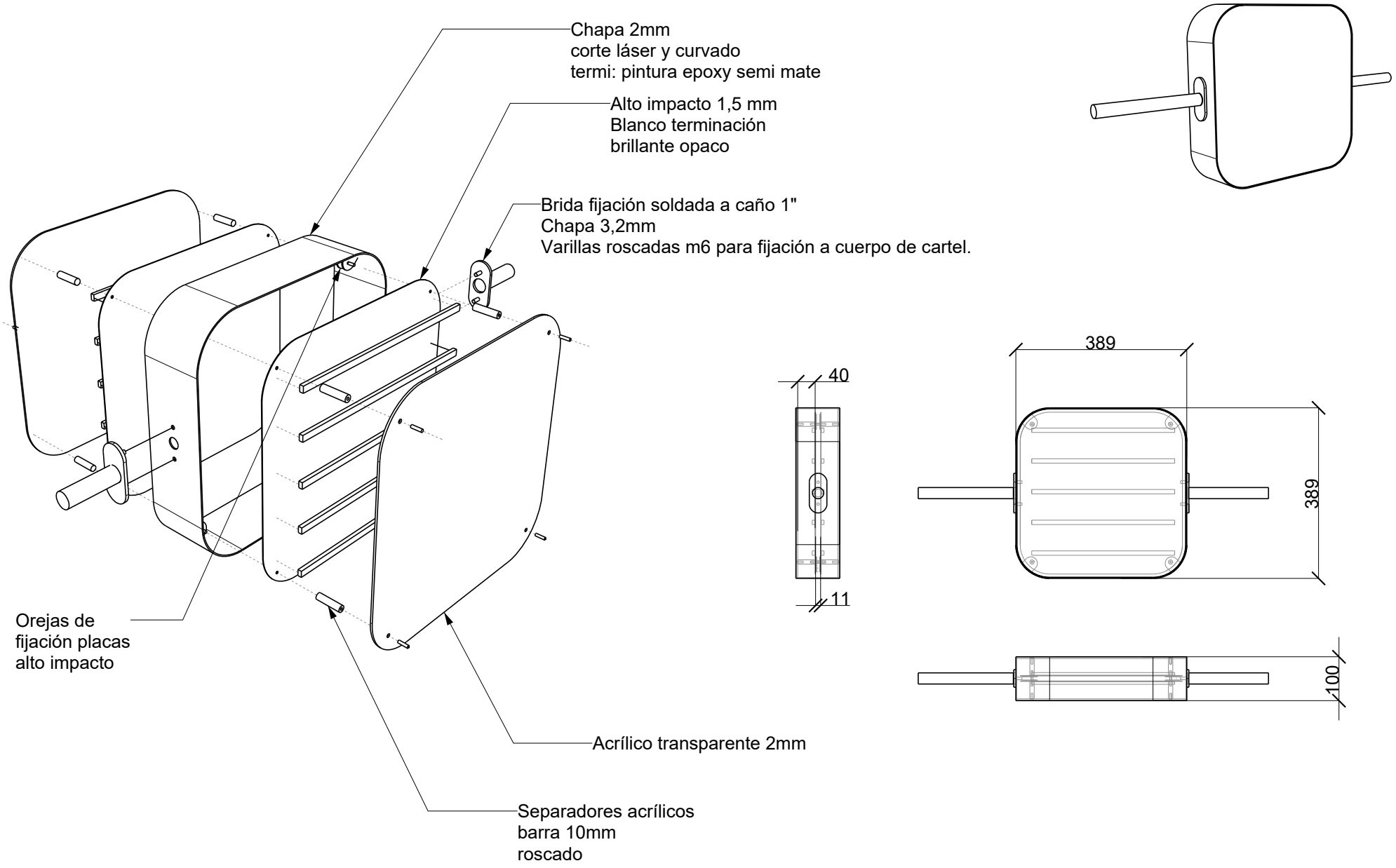

2.4 BIBLIOTECA DE MATERIALES

DOC 2.5.0

DETALLE CARTEL CHICO

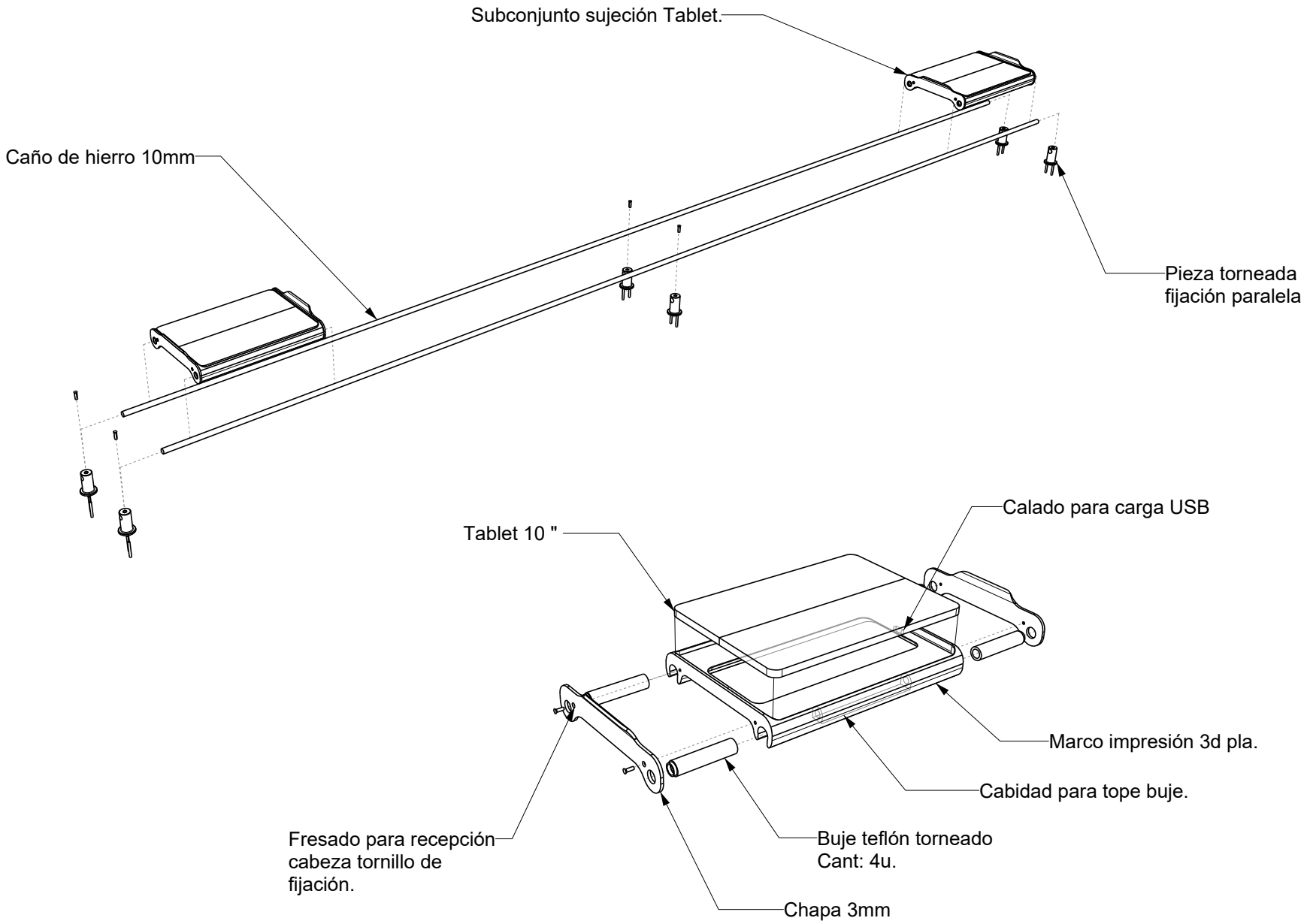
Subconjunto sujeción Tablet.
Caño de hierro 10mm
Pieza torneada
fijación paralela
Tablet 10 "
Calado para carga USB
Marco impresión 3d pla.
Cabidad para tope buje.
Buje teflón torneado
Cant: 4u.
Fresado para recepción
cabeza tornillo de
fijación.
Chapa 3mm

- Pantallas tipo tablets. Cantidad 4.

Estas tablets se desplazan sobre un riel y modifican su contenido a medida que se mueven. Debajo de ellas, hay pequeñas muestras de materiales y a medida que se posan sobre alguno pueden mostrar dos tipos de contenido:

*En ECONOMÍA CIRCULAR y POLÍMEROS Y BIOPLÁSTICOS: la tablet muestra videos de los procesos de elaboración, que se activan al reconocer el material.

*En NANOMATERIALES y MATERIALES PARA LA ENERGÍA, la tablet muestra una imagen digital con un aumento gradual predefinido, obtenida mediante un tipo avanzado de microscopía (SEM) u otro tipo de amplificación.

- Pantallas tipo tablets táctiles. Cantidad 2.

Están exhibidas en el extremo de la sección de nanomateriales y ayudan a entender tanto la estructura como la funcionalidad del grafeno.

- Lupas binoculares. Cantidad 2.

- TOTAL: 6 pantallas tipo tablets. 2 interactivas, 4 con información.
2 lupas binoculares con joystick.

*Para mayor detalle ver el ANEXO TECNOLÓGICO.

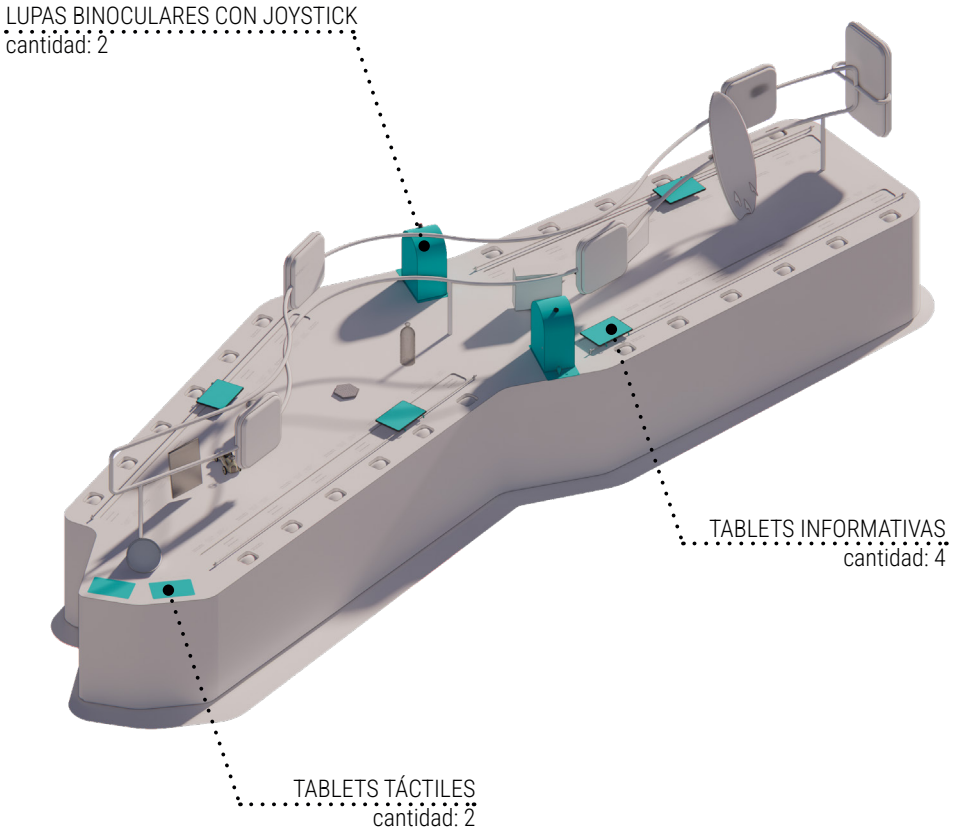

- Zócalo inferior retroiluminado
subtotal: 15 metros lineales

- Rieles de tablets con recortes de policarbonato retroiluminados
cantidad 4 x 5 metros lineales cada uno. Subtotal 20 metros lineales

- Islas o secciones de materiales reales iluminadas:
*ISLA ECONOMÍA CIRCULAR: área 0.45m²
*ISLA POLÍMEROS Y BIOPLÁSTICOS: área 0.35m²
*ISLA NANOMATERIALES: área 0.45m²
*ISLA MATERIALES PARA LA ENERGÍA: área 0.35m²
Subtotal islas: 1.60m²

- Sección expositiva de *grafeno* iluminada
área: 0.20m²

- Muestra de cada uno de los materiales retroiluminadas:
cantidad 24 x 0.4 metros lineales. Subtotal: 10 metros lineales

- TOTAL: 1.80 m² a iluminar
45 metros lineales retroiluminados con luz led

*Para mayor detalle ver el ANEXO TECNOLÓGICO.

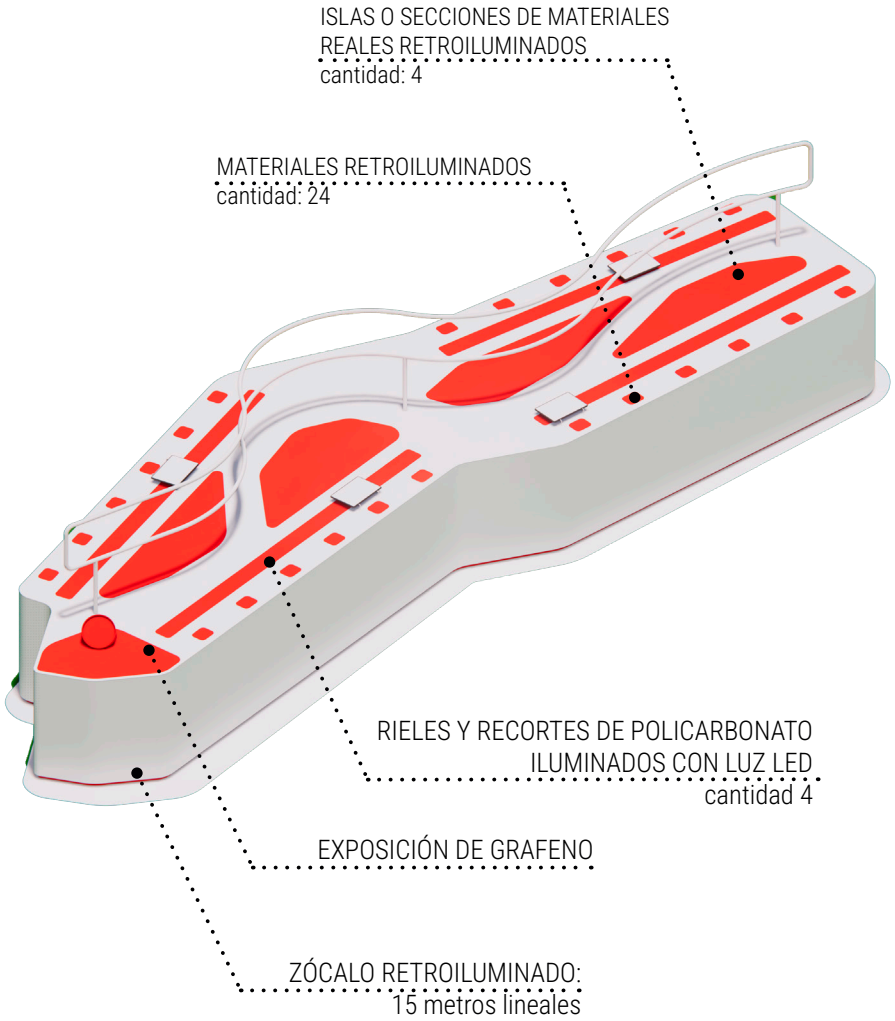

PARTICULARIDADES

La estación presenta muestras reales de materiales destinadas al contacto directo de ellos. En algunos casos los visitantes pueden tocar el material y sentir su textura. En otros, se exhiben recubiertos en una vitrina. Varios materiales restan definirse pero algunos son:

MUESTRA DE MATERIALES DE ECONOMÍA CIRCULAR:
- EC1: un ladrillo de biomasa de 9x11cm
- EC2: placa de tetraboard de 9x11cm
- EC3: muestra de panel aislante de 9x11cm
- EC4: muestra de manta aislante de 9x11cm
- EC5: muestra de bioplástico tipo film de 9x11cm
- EC6: muestra de cubierta de biocarbón de 9x11cm

MUESTRA DE MATERIALES POLÍMEROS Y BIOPLÁSTICOS:
- PB1: muestra de réplica de una prótesis 3D de 9x11cm
- PB2: a definir
- PB3: a definir
- PB4: a definir
- PB5: muestra de material de tabla de surf de 9x11cm
- PB6: a definir

MUESTRA DE NANOMATERIALES:
- NM1: a definir
- NM2: a definir
- NM3: a definir
- NM4: muestra de vidrio tratado con recubrimiento de 9x11cm
- NM5: a definir
- NM6: a definir
- NM7: una lámina delgada y flexible que represente el Grafeno

MUESTRA DE MATERIALES PARA LA ENERGÍA:
- ME1: a definir
- ME2: a definir
- ME3: muestra de tanque con fibra de carbono de 9x11cm
- ME4: muestra de aspa de 9x11cm
- ME5: a definir
- ME6: a definir

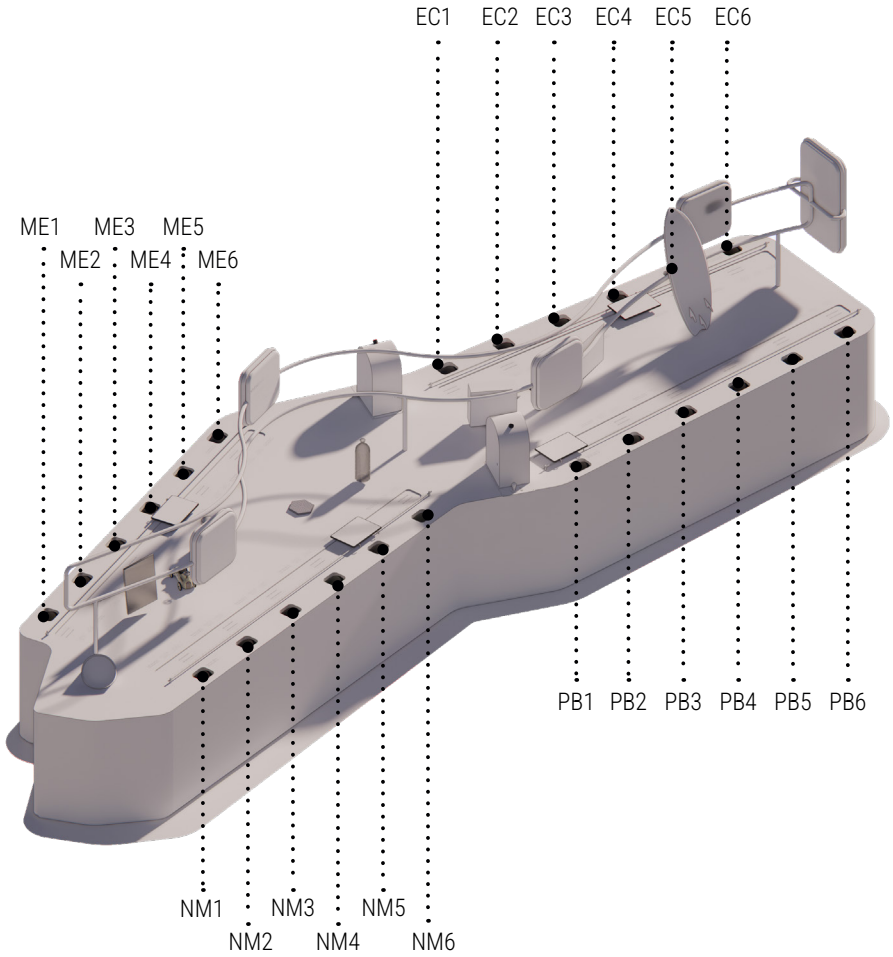

TOTAL: 24 MUESTRAS REALES DE MATERIALES DE 9X11CM-

PARTICULARIDADES

Esta estación también exhibe algunos objetos de uso diario fabricados con los materiales de muestra. Cada una de las 4 islas o secciones tiene 6 objetos distintos representativos.

Estos objetos o fragmentos de objetos pueden ir variando y definiéndose a medida que avanza el proyecto pero como algunos ejemplos pueden aparecer: algún mueble a escalada realizado con tetrabord, alguna réplica de prótesis 3D, una tabla de surf, etc.

TOTAL: 24 OBJETOS REALES A ESCALA

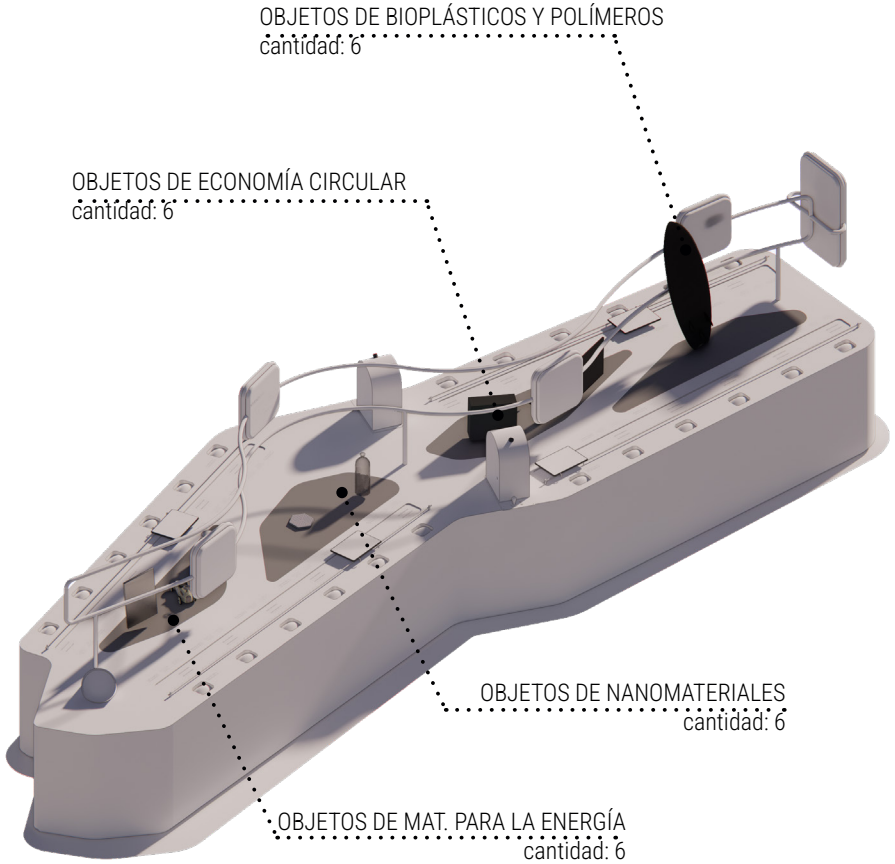

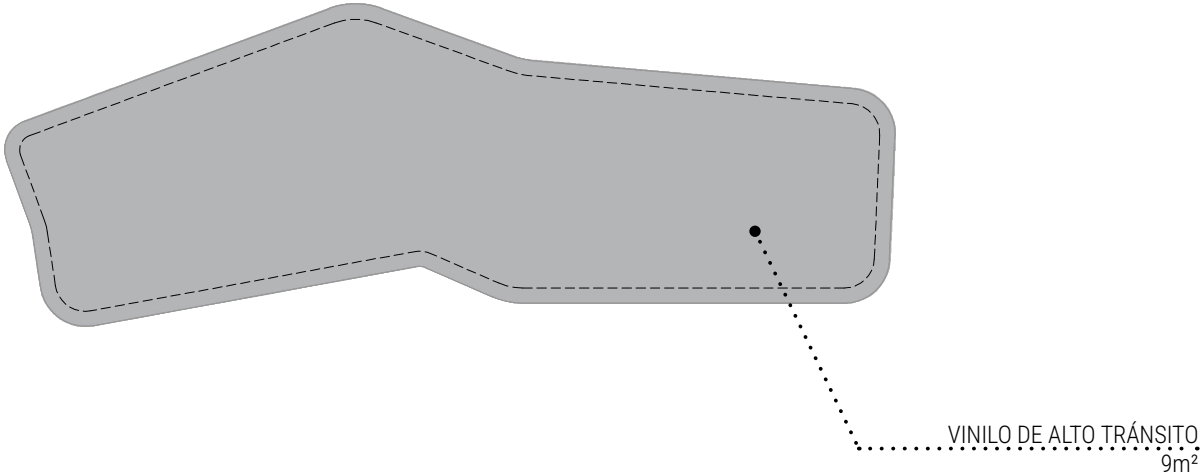
VINILO DE ALTO TRÁNSITO
9m²

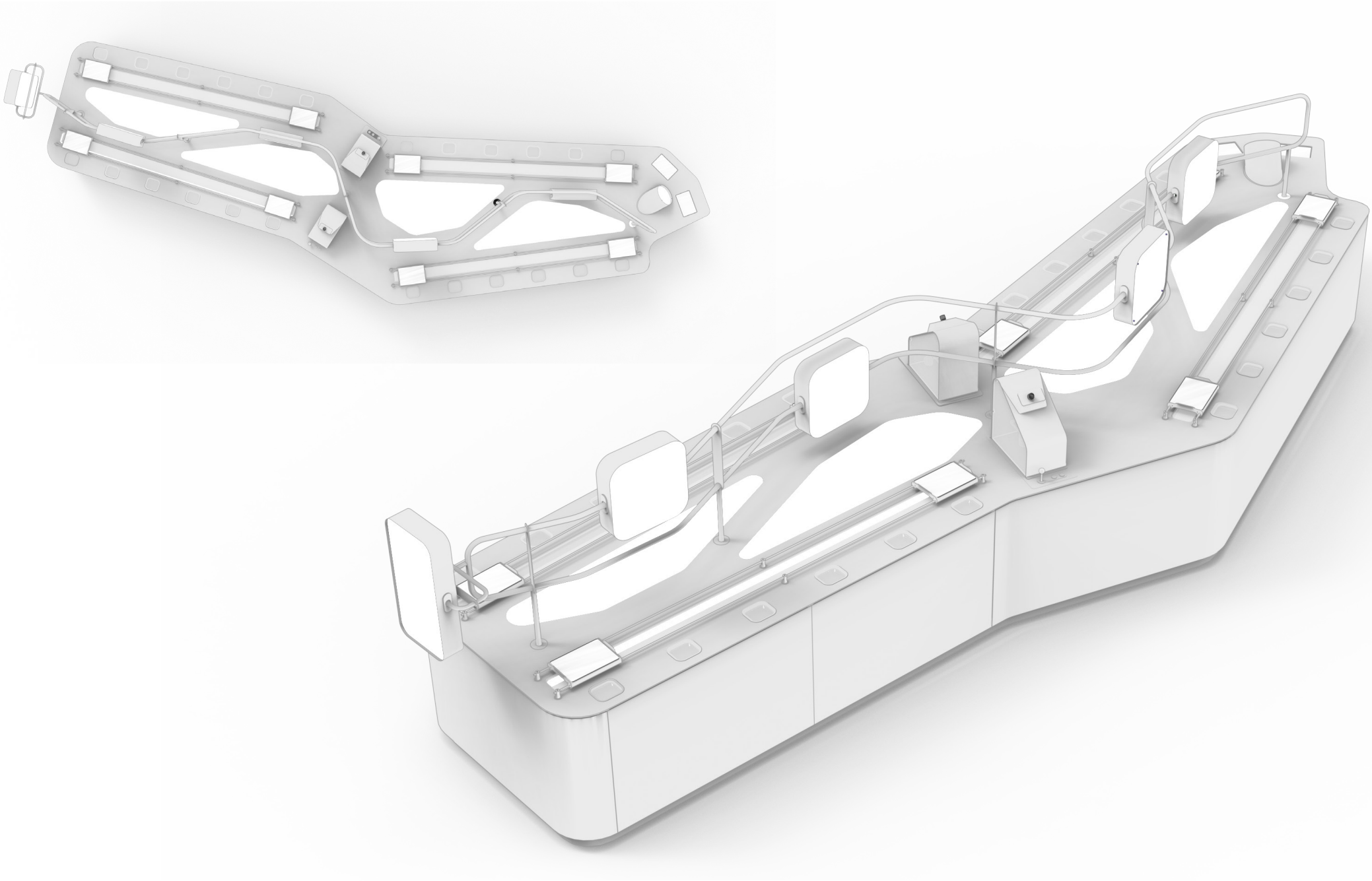

2.4 BIBLIOTECA DE MATERIALES
IMAGEN DE REFERENCIA

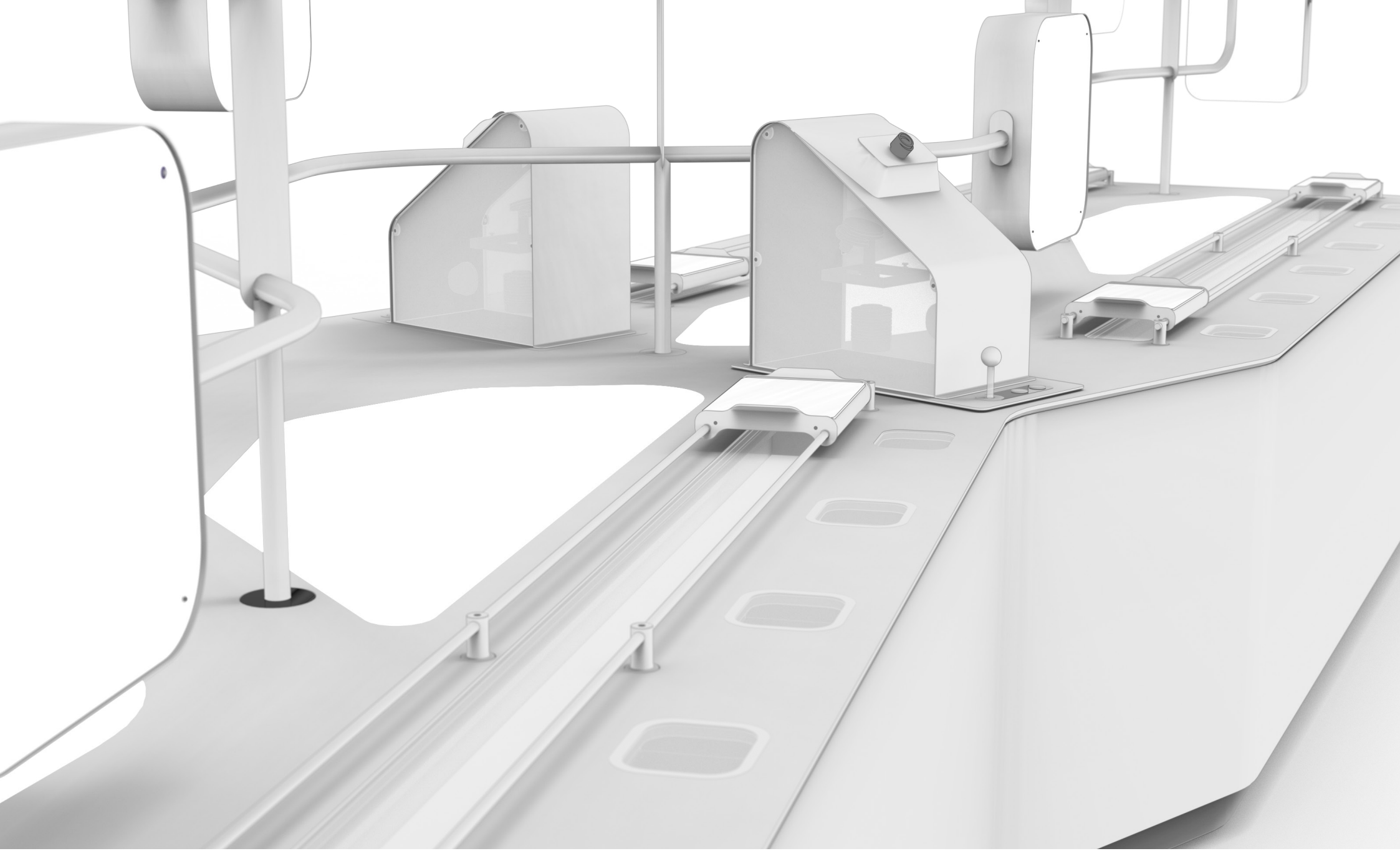

2.4 BIBLIOTECA DE MATERIALES
IMAGEN DE REFERENCIA

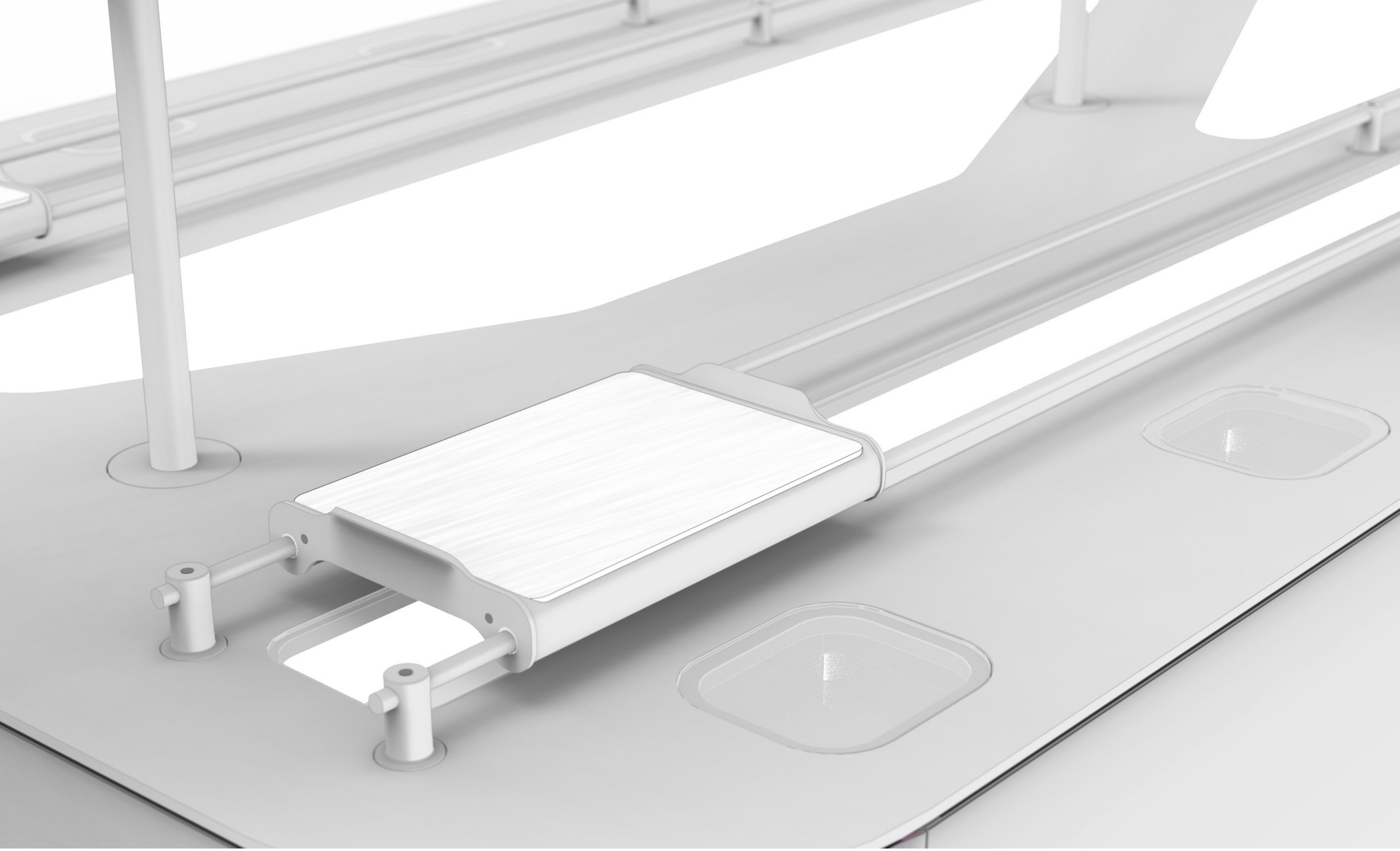

2.4 BIBLIOTECA DE MATERIALES
IMAGEN DE REFERENCIA



2.4 BIBLIOTECA DE MATERIALES
IMAGEN DE REFERENCIA



2.4 BIBLIOTECA DE MATERIALES
IMAGEN DE REFERENCIA



2.4 BIBLIOTECA DE MATERIALES
IMAGEN DE REFERENCIA



2.4 BIBLIOTECA DE MATERIALES
IMAGEN DE REFERENCIA



2.4 BIBLIOTECA DE MATERIALES
IMAGEN DE REFERENCIA

IMAGINAR

EJE NARRATIVO 3

IMAGINAR

3.1 TRAMAR FUTUROS

3.1 TRAMAR FUTUROS

DOC 3.1.A

DESCRIPCIÓN

Este gran volumen contiene una sala inmersiva en su interior. Es una estación particular que requiere control de acceso y de cantidad de usuarios.

Una vez dentro los públicos se sumergen en una experiencia que pone en juego todos sus sentidos. ***Tramar Futuros*** es una sala que cuenta una narrativa centrada en el futuro a partir de los temas de la exposición. Los futuros no son una línea recta. Se entrelazan, se bifurcan y se reconstruyen todo el tiempo.

¿Qué lugar queremos ocupar en la construcción de los futuros posibles?

ESQUEMA DE UBICACIÓN

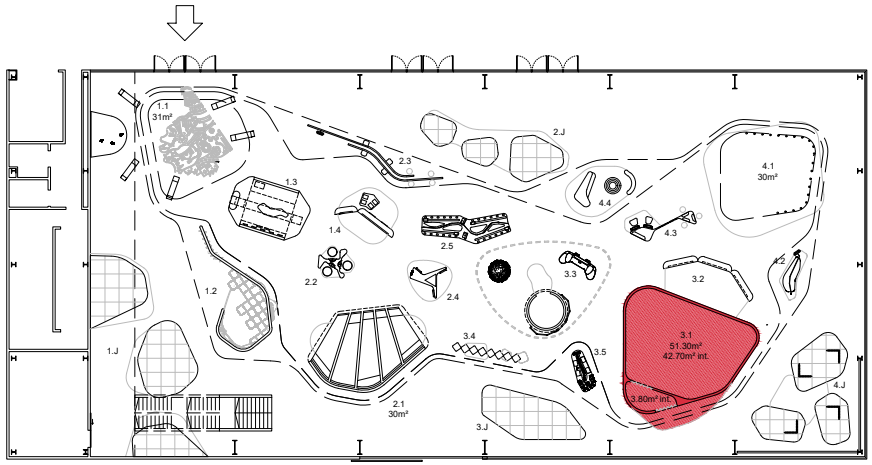



CÓMO FUNCIONA LA ESTACIÓN

El volumen está armado con una parrilla de caño cuadrado de 50 x 50, horizontales de espesor 3.2 mm. y verticales de espesor 2 mm. La estructura horizontal que toma la forma de la estación se repite en toda su altura a una distancia de 1.50 m. Las verticales aproximadamente cada 1.50 m. Dicha parrilla da forma y soporta a un revestimiento exterior en chapa de aluminio exterior, y mdf interior.
Todo el volumen se encuentra retro-iluminado por una serie de lámparas omnidireccionales. Esta iluminación sirve para iluminar los laterales que se encuentran calados (chapa de aluminio), para generar un efecto de luz similar a los laterales de la cenefa. El calado no se realiza en todo el muro: arranca, de forma gradual, partir de los 2.40m. de altura, y la trama de perforaciones se va volviendo más densa a medida que la altura aumenta.
Esta estación lleva aislación sonora. Dado que parte de las paredes se hallan retro-iluminadas, es necesario utilizar un aislante de espesor mínimo. Se indica Fonac Barrier. Sin embargo, en los sectores de muro que no están iluminados, puede utilizarse lana de vidrio.
La planta se conforma con un gran espacio inmersivo y una antecámara. El cielorraso de la antecámara es más bajo que el de la sala, y se materializa con un policarbonato traslúcido, con un vinilo color rojo que lleve el tono de la iluminación hacia las tonalidades del eje Imaginar.
Ambos accesos llevan una cortina, para impedir la filtración de luz y sonido al espacio inmersivo. Estas cortinas, colocadas del lado interior del muro, hacia la antecámara, están conformadas por dos paños levemente superpuestos cada una.
El techo de la estación se materializa con un policarbonato de alto impacto blanco de 2 mm. de espesor.
A diferencia de las estaciones chicas, en las que el nombre de la estación se materializa con un vinilo de recorte, en esta se realiza en letras grandes a color (ver Normas graficas generales) calado en la chapa, con un leve reundido de 2 cm.



3.1 TRAMAR FUTUROS
DOC 3.1.B
FUNCIONAMIENTO DE LA ESTACIÓN

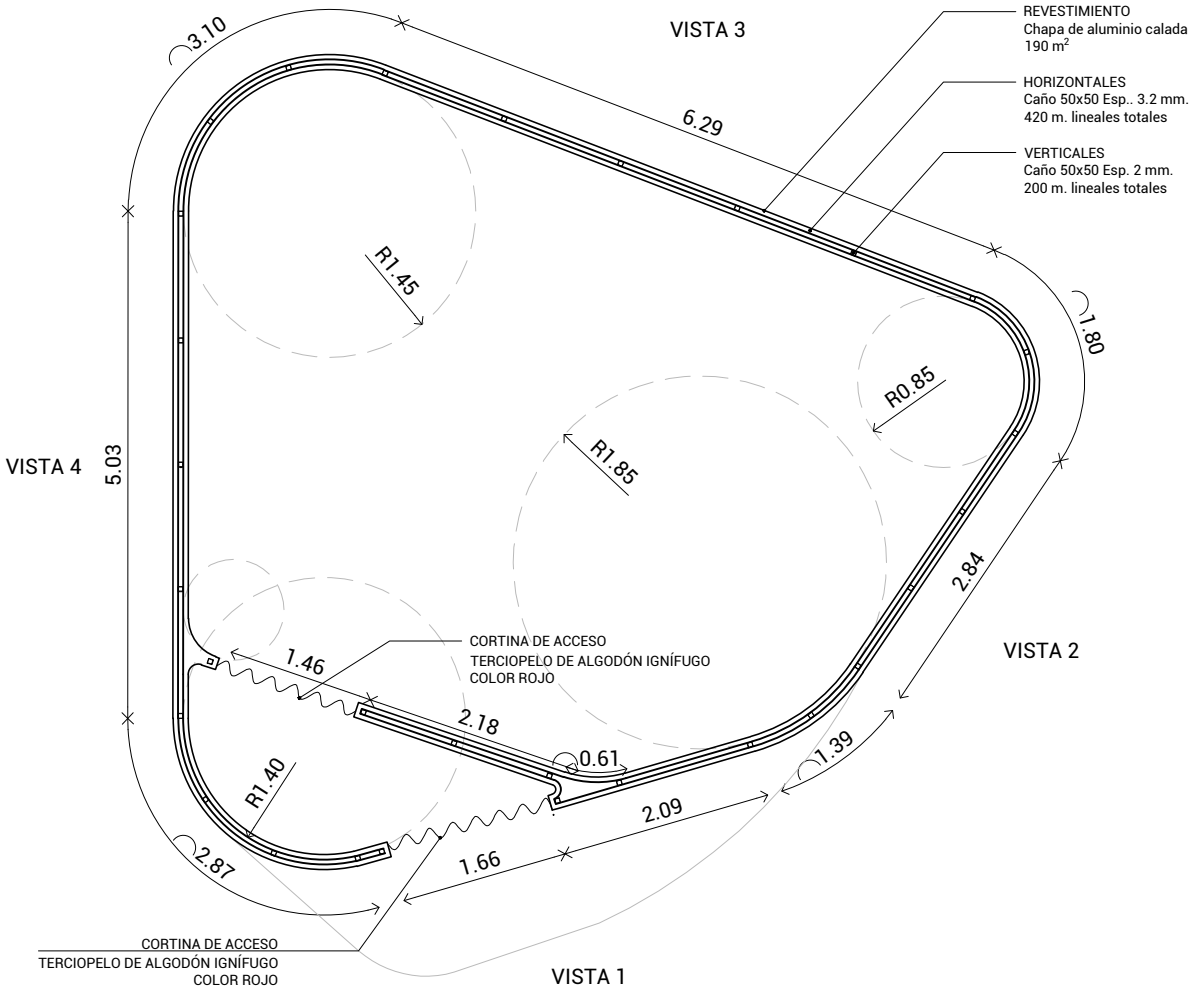
VISTA 3
VISTA 4
VISTA 2
VISTA 1
3.10
6.29
1.80
5.03
2.84
R1.45
R0.85
R1.85
R1.40
1.46
2.18
0.61
1.39
2.09
1.66
2.87
REVESTIMIENTO
Chapa de aluminio calada
190 m²
HORIZONTALES
Caño 50x50 Esp.. 3.2 mm.
420 m. lineales totales
VERTICALES
Caño 50x50 Esp. 2 mm.
200 m. lineales totales
CORTINA DE ACCESO
TERCIOPELO DE ALGODÓN IGNÍFUGO
COLOR ROJO
CORTINA DE ACCESO
TERCIOPELO DE ALGODÓN IGNÍFUGO
COLOR ROJO


PISO LISO, PLANO, DE COLOR CLARO (A DEFINIR), MATE
PINTURA ESPECIAL PARA PANTALLAS DE PROYECCIÓN DE SUELO
43 M2
VINILO DE ALTO TRÁNSITO
COLOR ROJO
ÁREA: 10 m²

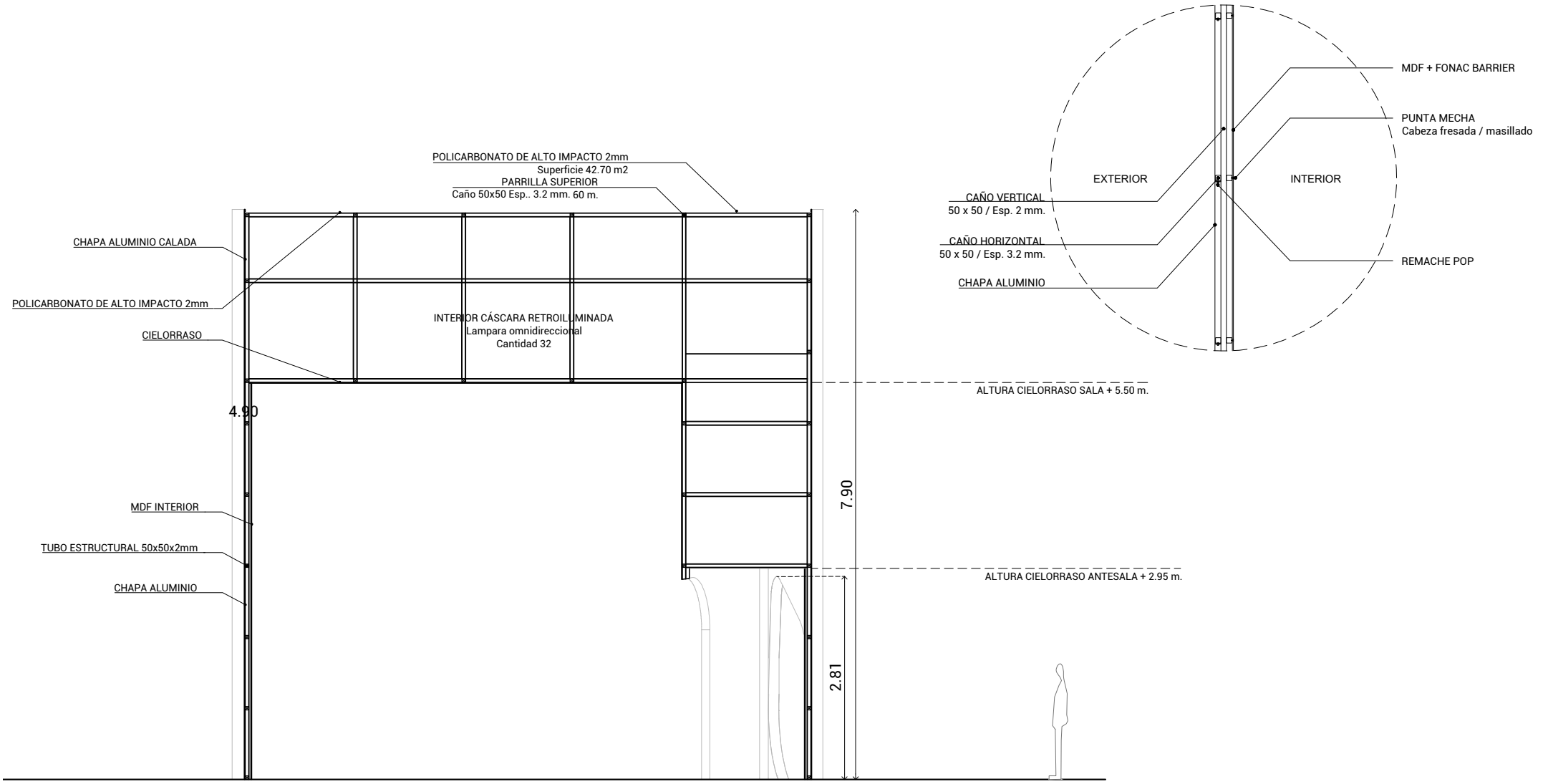

3.1 TRAMAR FUTUROS

DOC 3.1.D

CORTE

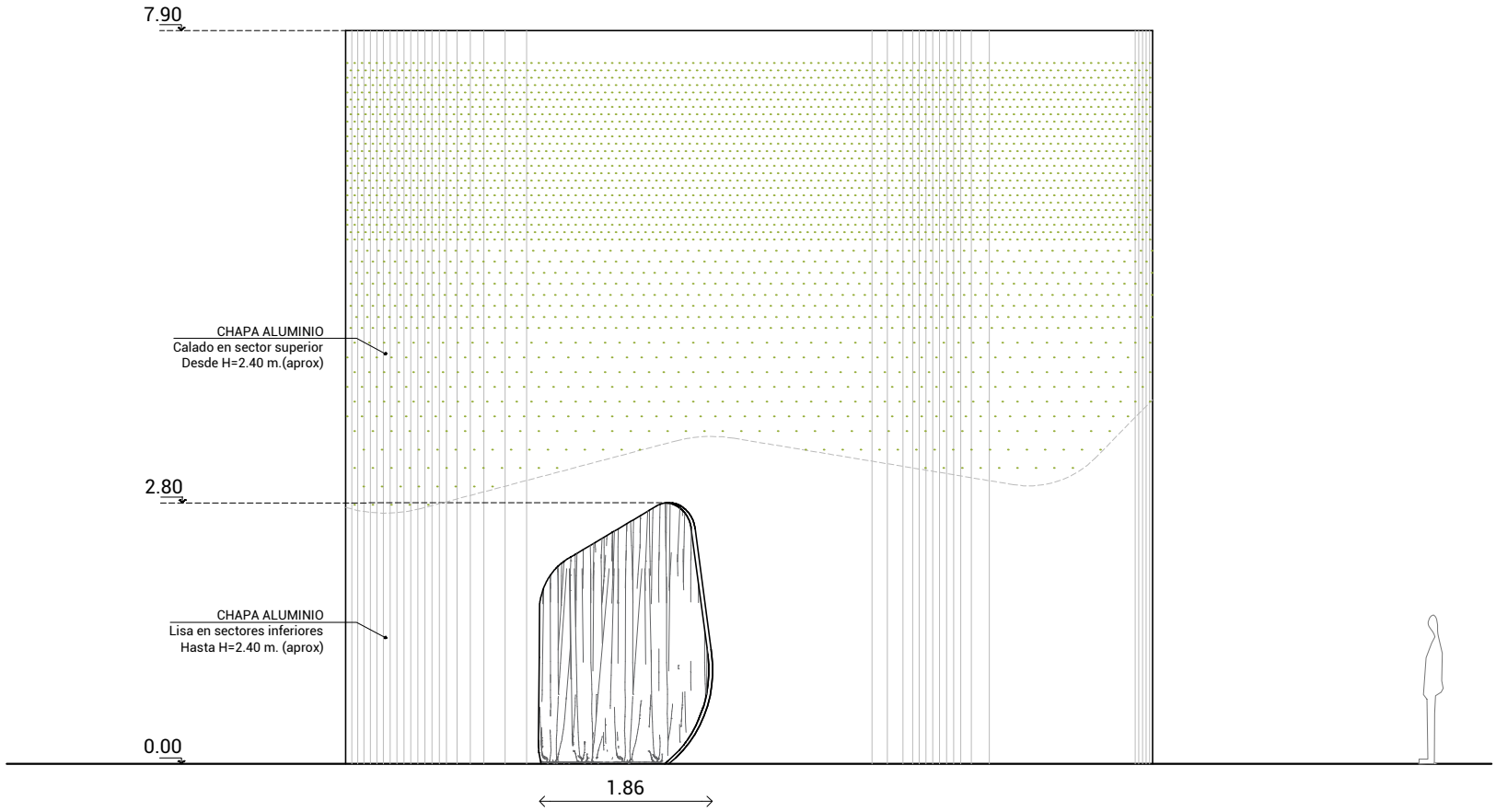
7.90
CHAPA ALUMINIO
Calado en sector superior
Desde H=2.40 m.(aprox)
2.80
CHAPA ALUMINIO
Lisa en sectores inferiores
Hasta H=2.40 m. (aprox)
0.00
1.86

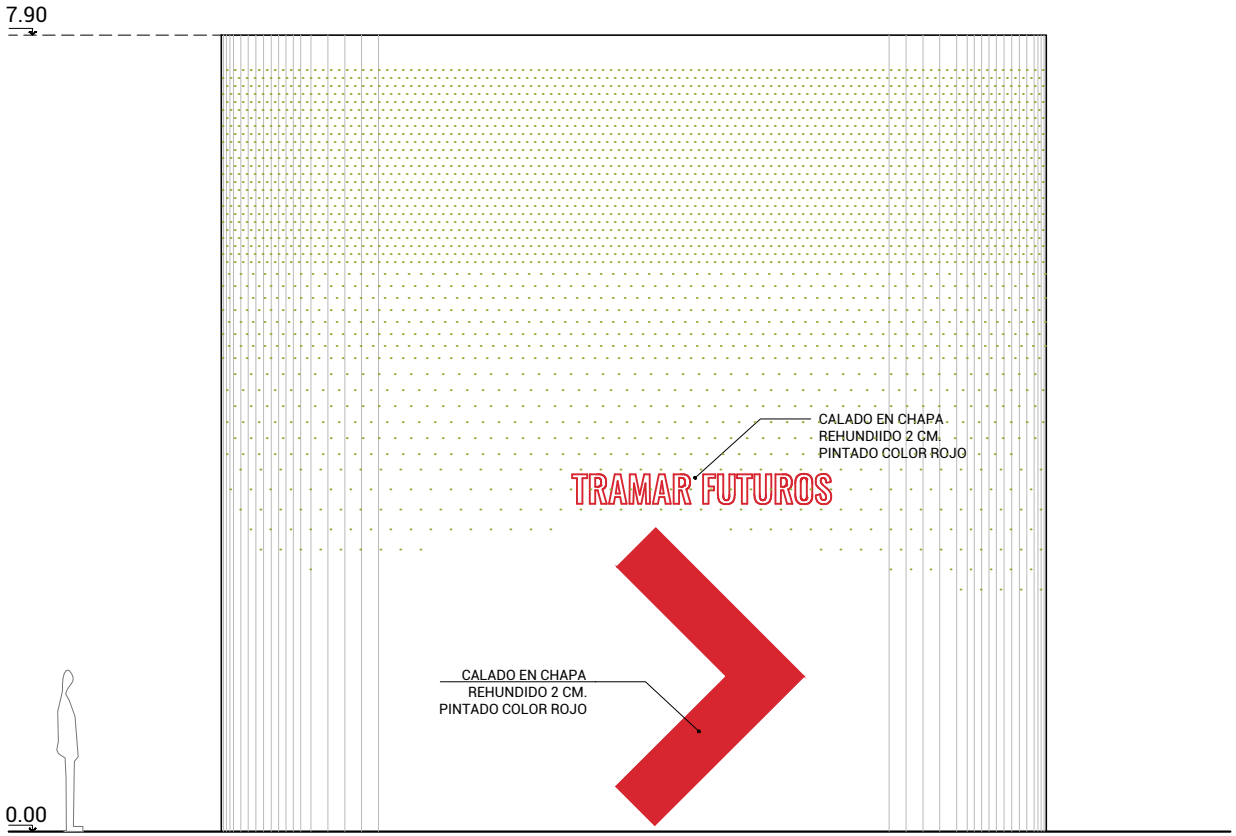

3.1 TRAMAR FUTUROS

DOC 3.1.F

VISTA TÍTULO Y FLECHA CALADOS

TECNOLOGÍA E ILUMINACIÓN

La sala inmersiva cuenta con una serie de proyectores escondidos en el cielorraso, para proyección sobre paredes y piso. Cuenta también con un sistema de audio envolvente.

La luz de la sala es la de las proyecciones, aunque cuenta con un led perimetral en el cielorraso (tipo garganta) como luz de servicio. La antecámara cuenta con efecto de iluminación suave generado con leds color rojo por encima de un cielorraso de policarbonato traslúcido.

Al igual que las otras tres estaciones grandes, la cáscara de Tramar Futuros se encuentra retro-iluminada, aunque no en su totalidad: las superficies inferiores son de chapa lisa, y a medida que aumenta la altura aparecen perforaciones en la chapa con un efecto de luz.

Más allá de la repetición de este detalle en las 4 estaciones grandes, en este caso se requiere aislación acústica, para lo cual se utilizará un aislante de mínimo espesor, que permita iluminar los sectores retro-iluminados. En los sectores que no están iluminados puede utilizarse lana de vidrio.

- Mapping y audio

- Proyector lente f0.8 8000 lúmenes (para piso) / Cantidad 2
- Proyector lente f0.8 8000 lúmenes (para paredes) / Cantidad 4
- Parlantes de instalación fullrange

- Iluminación

- Iluminación cáscara, lampara omnidireccional. Cantidad 32.
- Iluminación antecámara, lampara omnidireccional. Cantidad 2.
- Iluminación de servicio: Luces neon led blanco, 30 m.

*Para mayor detalle ver el ANEXO TECNOLÓGICO.

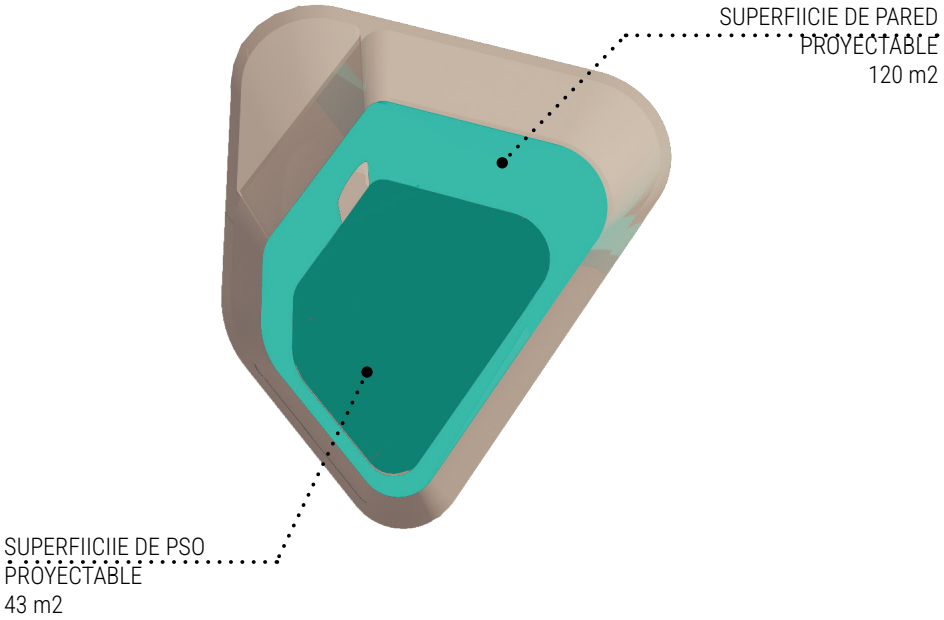

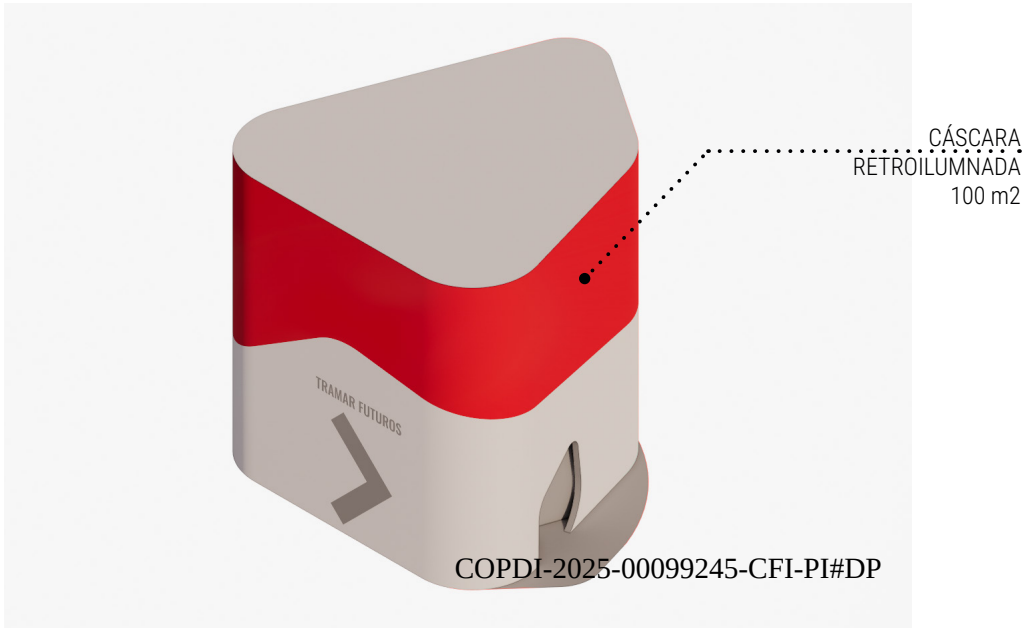

3.1 TRAMAR FUTUROS

DOC 3.1.G

TECNOLOGÍA E ILUMINACIÓN

COPDI-2025-00099245-CFI-PI#DP



3.1 TRAMAR FUTUROS
IMAGEN DE REFERENCIA



3.1 TRAMAR FUTUROS
IMAGEN DE REFERENCIA



3.1 TRAMAR FUTUROS

IMAGEN DE REFERENCIA INTERIIOR SALA INMERSIVA

IMAGINAR

3.2 ADN: CÓDIGO ABIERTO

3.2 ADN: CÓDIGO ABIERTO

DOC 3.2.A

DESCRIPCIÓN

La genética nos da nuevas herramientas para imaginar futuros. Esta estación traza una serie de hitos del pasado, presente y futuro de la genética. También aborda cuestionamientos éticos y el equilibrio entre lo genético y lo ambiental.

A través de una pared con mapping interactivo, el público recorre la instalación, activa animaciones, lee textos explicativos y accede a algunas características, saberes, interrogantes y futuros posibles de este campo y su impacto en la sociedad.



ESQUEMA DE UBICACIÓN

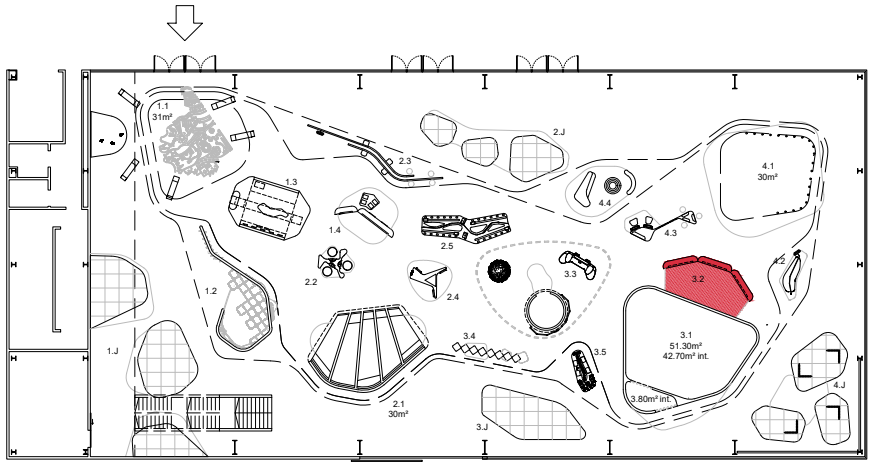

CÓMO FUNCIONA LA ESTACIÓN

Esta estación se resuelve con tres módulos iguales que se materializan en PRFV. En uno de sus lados, cada módulo chico aloja un panel en mdf para proyección interactiva. Del lado exterior, de color, cada módulo aloja textos y elementos gráficos.

Los tres mappings son de “proyección táctil”: los participantes podrán explorar la pared y descubrir animaciones iluminadas, donde se activan íconos que representan distintos conocimientos o hechos específicos. En cada icono hay una posibilidad de interacción táctil, al tocar la pared se activa una nueva iluminación y texto de advertencia de los diferentes desarrollos.

Los proyectores se ubican sobre cada uno de los módulos, sostenidos por un soporte.

*Imagen de referencia de la interfaz digital interactiva:

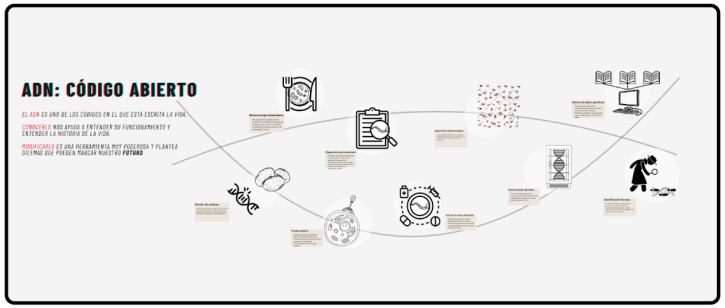

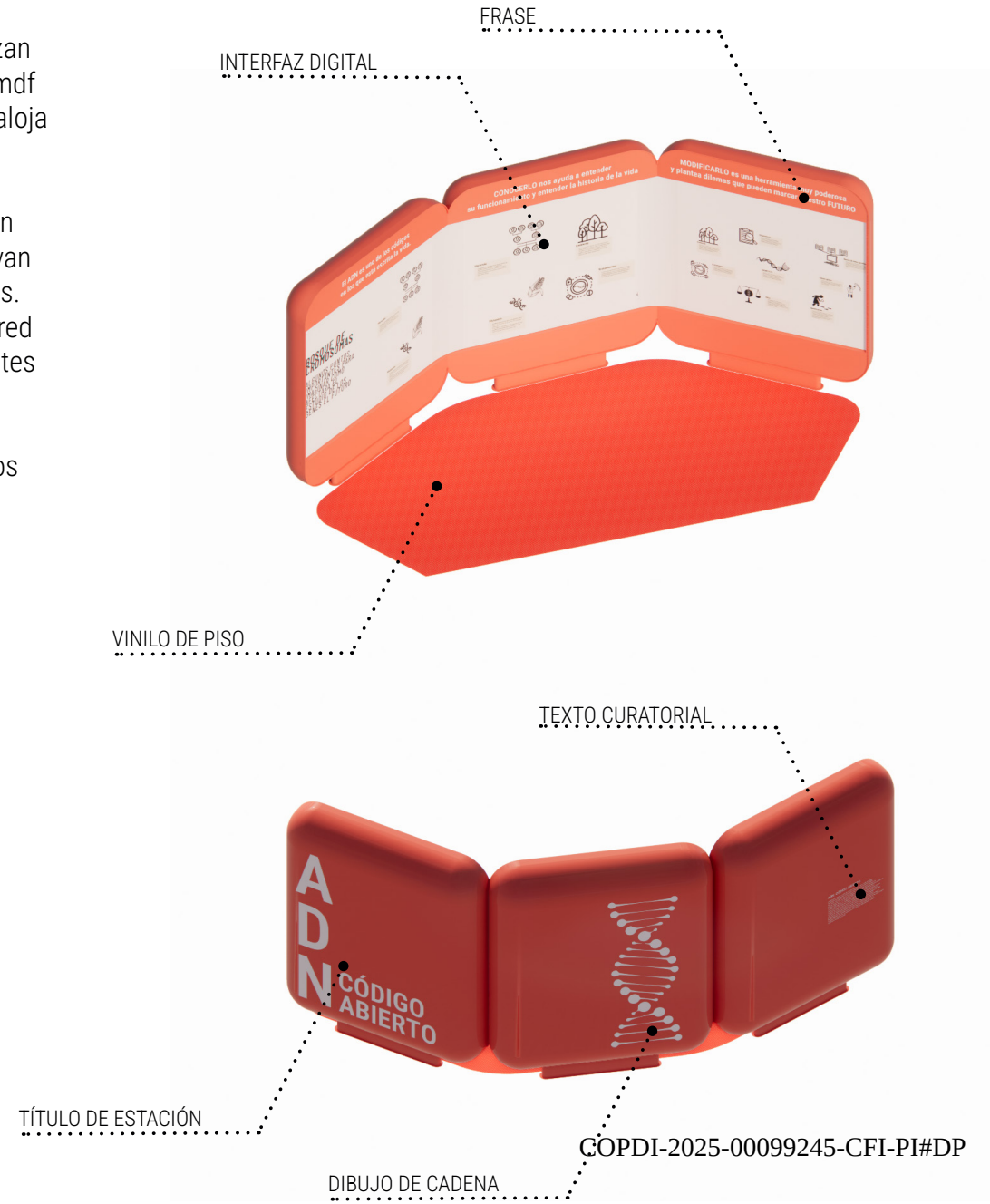

3.2 ADN: CÓDIGO ABIERTO

DOC 3.2.B

FUNCIONAMIENTO DE LA ESTACIÓN

COPDI-2025-00099245-CFI-PI#DP

PLANTA

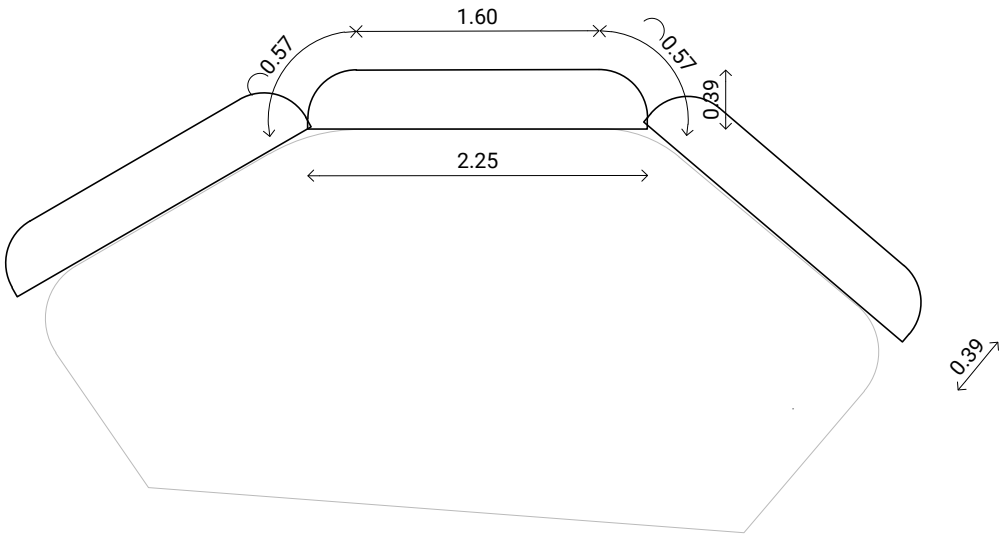

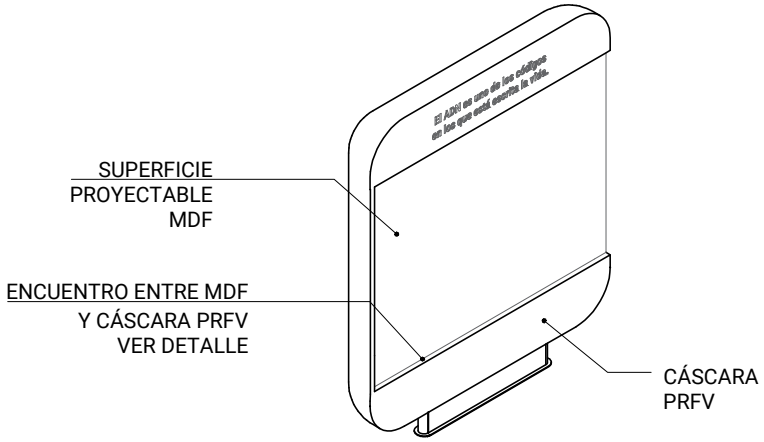

MÓDULO

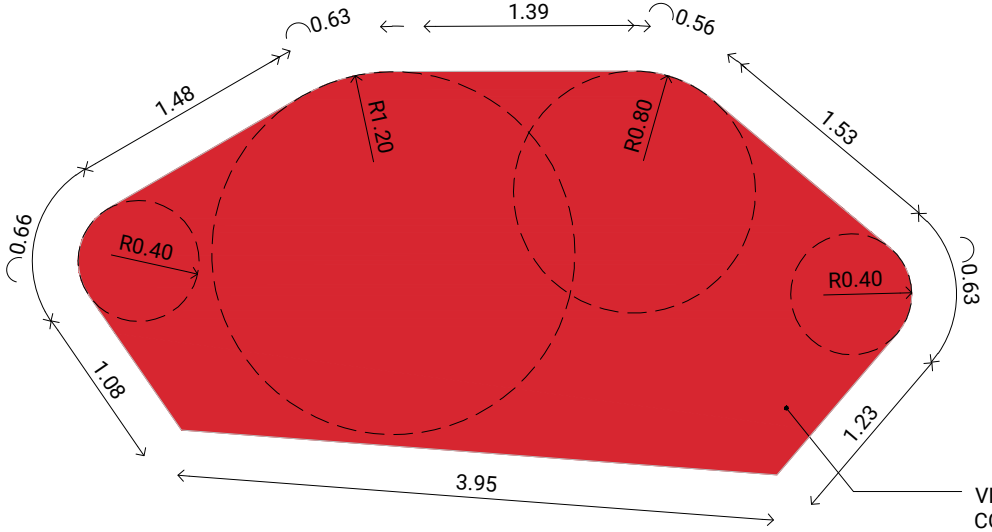

VINILO DE ALTO TRÁNSITO
COLOR ROJO
ÁREA: 12m²

PLANTA VINILO

DETALLE ENCUENTRO ENTRE
MDF Y CÁSCARA PRFV

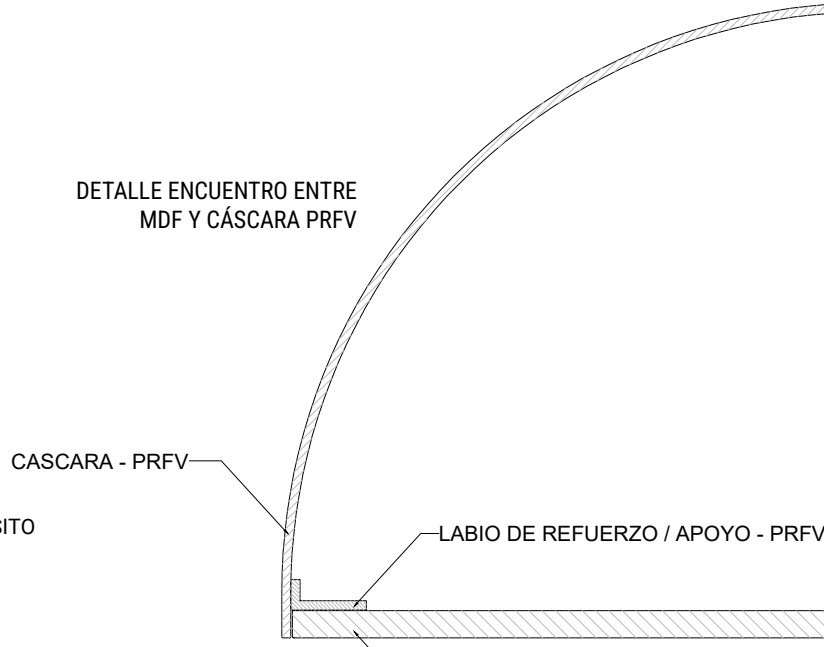

3.2 ADN: CÓDIGO ABIERTO

DOC 3.2.C

PLANTA Y PLANTA VNIILO

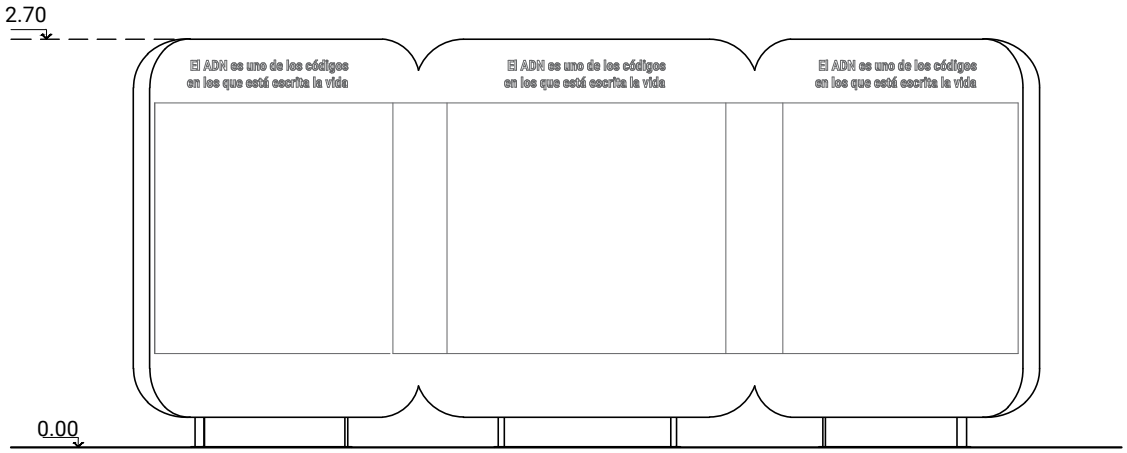

VISTA INTERIOR
(PROYECCIÓN)



PLANTA MÓDULO

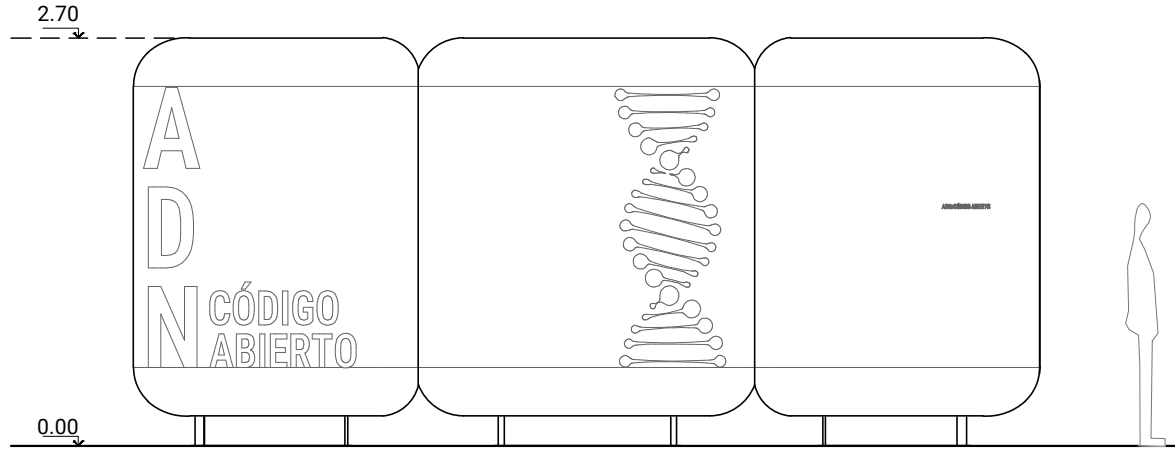

VISTA EXTERIOR
(GRÁFICA)

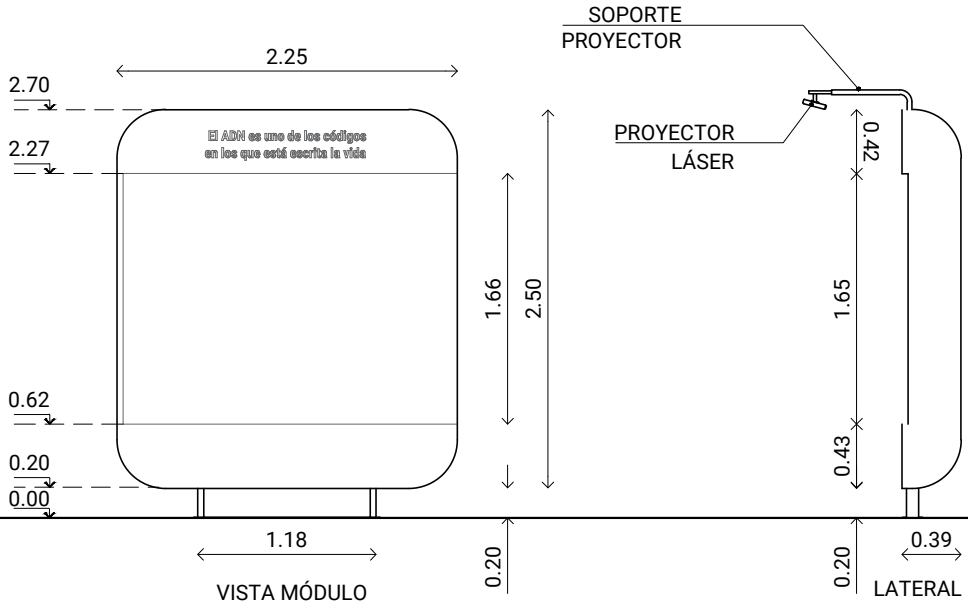

VISTA MÓDULO

LATERAL

3.2 ADN: CÓDIGO ABIERTO

DOC 3.2.D

PLANTA Y VISTAS

TECNOLOGÍA E LUMIINACIÓN

Esta estación cuenta con tres paredes de viideo mapping interactivo. Cuenta con tres proyectores agarrados desde la parte superior de cada módulo.

- Proyección táctil

- Proyector láser NEC PA803UL / Cantidad 3
- Soporte Proyector Inclinación Regulable / Cantidad 3
- 4 RTX 4080 i7 32gb ram
- Sensor liidiiar / Cantidad 3

- Iluminaciión zócalo

- Luces neon led blanco / 8 m.

*Para mayor detalle ver el ANEXO TECNOLÓGICO.



Ejemplo de una secuencia de interacción con la pared.
La imagen a la izquierda representa cómo se verá la pared en reposo, junto con un texto que la acompañará. Cuando un visitante se acerque, se activará una animación que cambiará el color de una parte de la iconografía. Al tocar esa sección de la pared, comenzará una nueva animación que presentará un breve texto de advertencia.

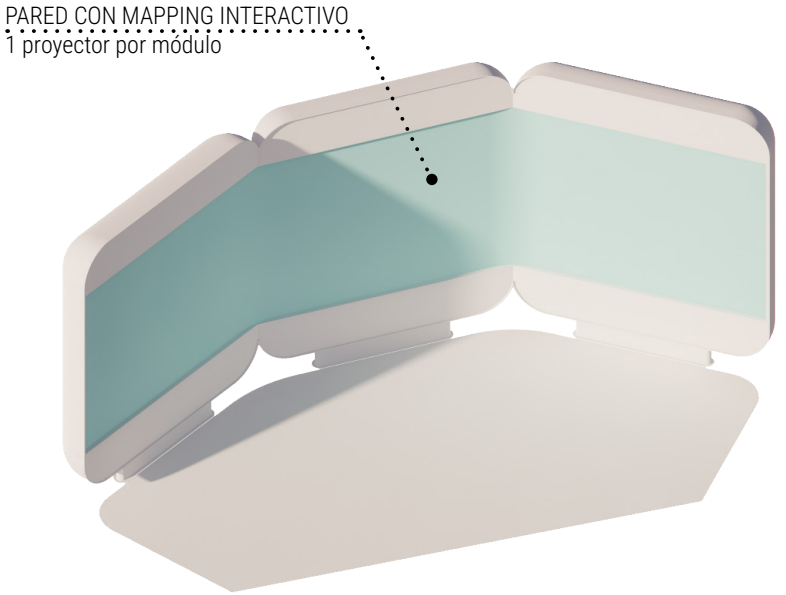

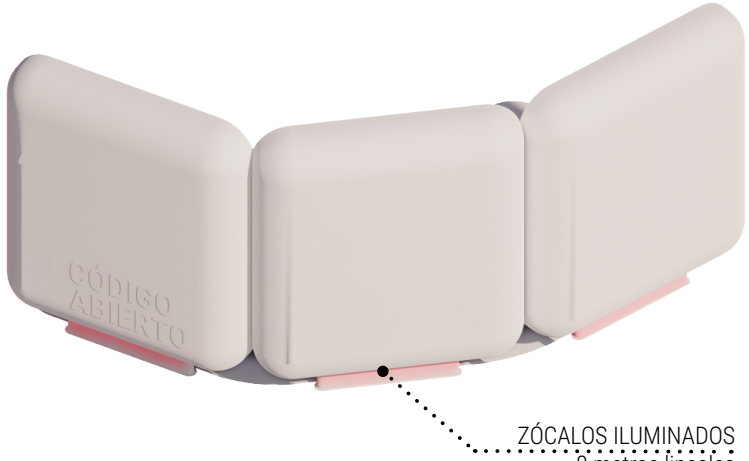

3.2 ADN: CÓDIGO ABIERTO

DOC 3.2.E
TECNOLOGÍA

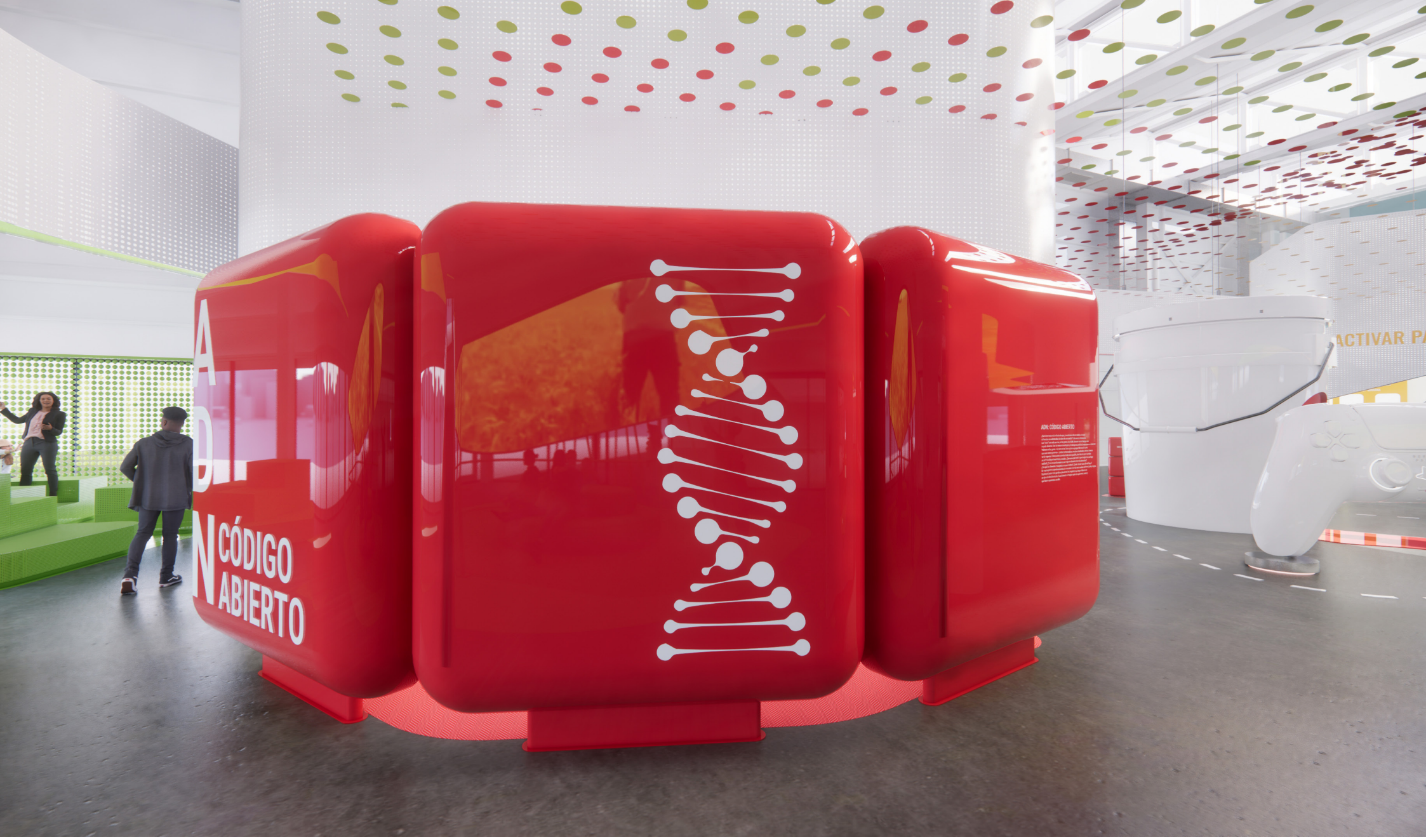

3.2 ADN: CÓDIGO ABIERTO

IMAGEN DE REFERENCIA



3.2 ADN: CÓDIGO ABIERTO

IMAGEN DE REFERENCIA

IMAGINAR

3.3 TECNOLOGÍAS PARA LO QUE VIENE

3.3 TECNOLOGÍAS PARA LO QUE VIENE

DOC 3.3.A

DESCRIPCIÓN

En esta estación los usuarios conocen distintos avances tecnológicos que están transformando las industrias, a partir de grandes objetos museográficos que captan la atención.

Estos tres objetos son una lata de pintura, un choclo y un mando de videojuegos. La lata es accesible en su interior, mientras que el choclo y el mando cumplen una función más interactiva desde los propios objetos.

De esta manera se invita al usuario a imaginar cómo será la industria del futuro y de qué modos puede transformar nuestras vidas; también a reflexionar sobre el avance de las industrias a través de información gráfica y videos en pantallas.

ESQUEMA DE UBICACIÓN

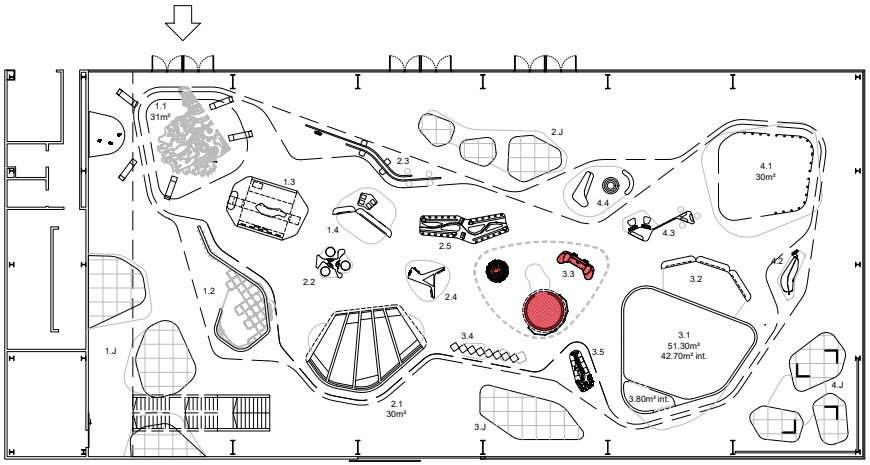

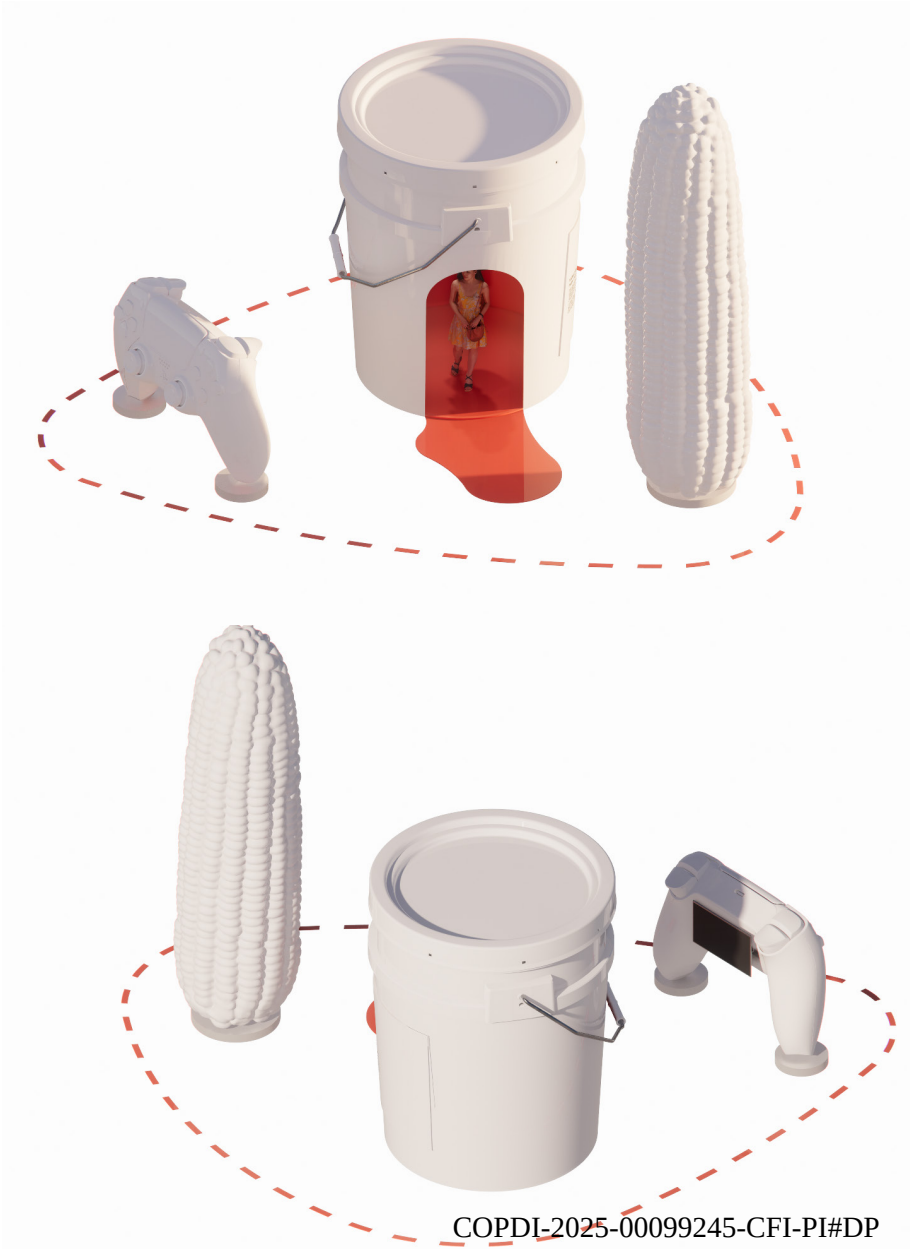

COPDI-2025-00099245-CFI-PI#DP

CÓMO FUNCIONA LA ESTACIÓN

Esta estación se caracteriza por sus tres grandes objetos realizados en PRFV: una lata de pintura accesible, un choclo y un mando de videojuegos.

La *lata de pintura* representa a la industria que cambió su forma de producir. Por tratarse de un espacio relativamente amplio y semicerrado es el objeto que permite mostrar más variedad de tecnologías y en mayor profundidad. La historias de industrias como *Sinteplast*, la automotriz *Toyota* y de la algodonera *Linterdit* se cuenta mediante proyecciones adentro de la lata a la cual el usuario puede ingresar.

El *choclo* representa la agricultura de precisión y la producción de alimentos. La información es analógica y está distribuida en pequeños dispositivos con forma de cajones o puertas, que puedan abrirse para consultar la información. Allí se encuentran infografías, datos, pequeños objetos, etc.

El *control de mando/videojuegos* representa la industria del conocimiento, industrias creativas, software y servicios informáticos. Ofrece la posibilidad de jugar a un videojuego bonaerense. Eventualmente, además puede explicar el desarrollo de tecnologías como bienes y servicios de consumo y también como insumos de otras industrias automatizadas.

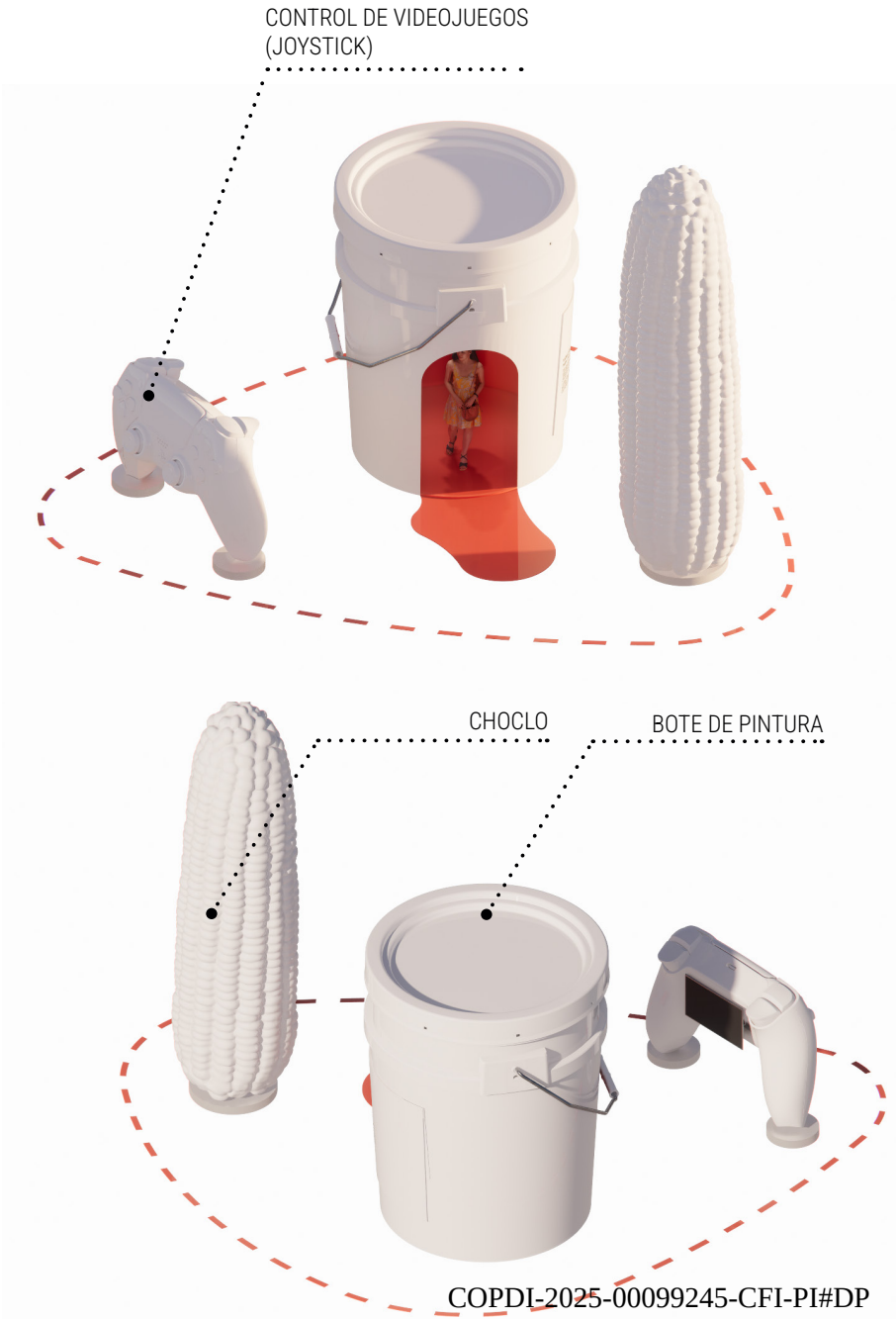

3.3 TECNOLOGÍAS PARA LO QUE VIENE

DOC 3.3.B

FUNCIONAMIENTO

COPDI-2025-00099245-CFI-PI#DP

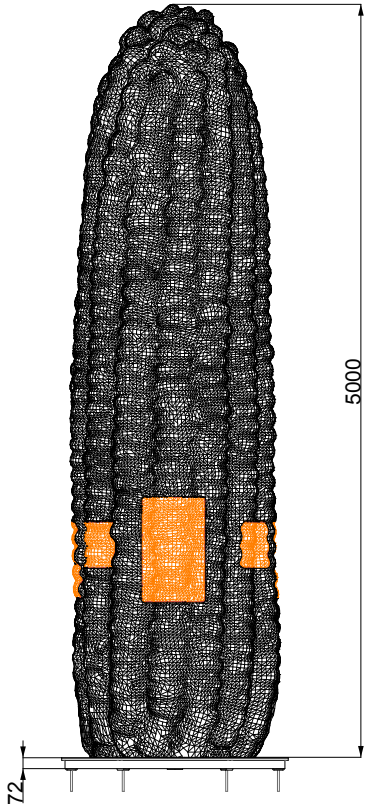

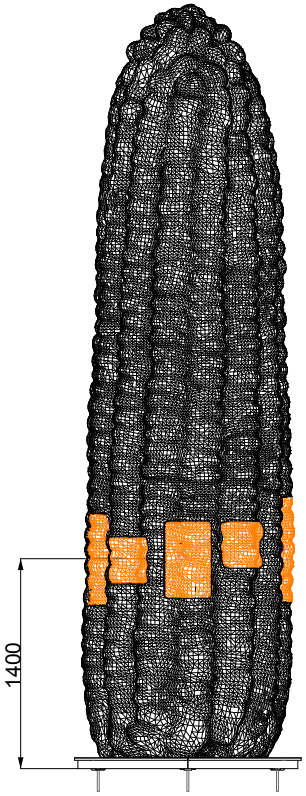

MEDIDAS MINIMAS CAJON:
ANCHO: 150mm
ALTO: 100mm
PROFUNDIDAD: 150mm

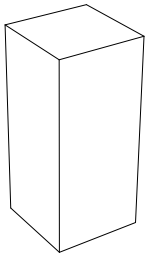

MEDIDAS MAXIMAS CAJON:
ANCHO: 450mm
ALTO: 1000mm
PROFUNDIDAD: 450mm

LA ALTURA DE LOS CAJONES PUEDE VARIAR SEGUN LOS TAMAÑOS FINALES Y LOS ELEMENTOS A EXHIBIR.

ALTURAS:
BAJAS, PARA EXHIBIR DESDE ARRIBA

MEDIAS, PARA EXHIBIR A ALTURA DE VISTA

ALRAS, PARA EXHIBIR DESDE ABAJO.

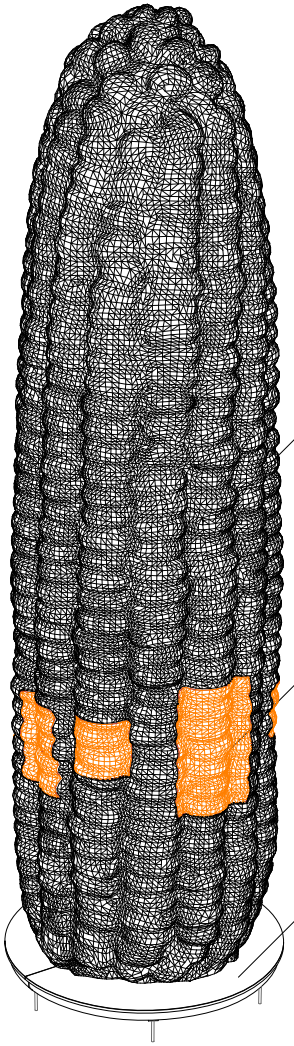

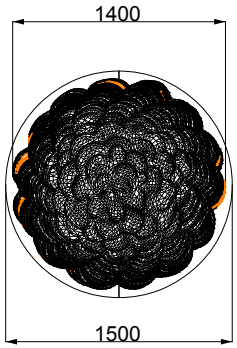

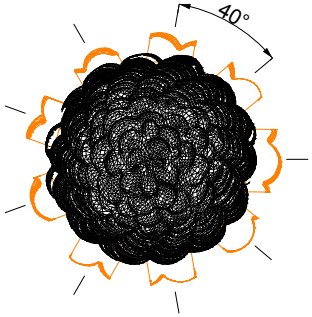

APERTURA DE CAJONES

3.3 TECNOLOGÍAS PARA LO QUE VIENE / CHOCLO

DOC 3.3.C
DETALLES

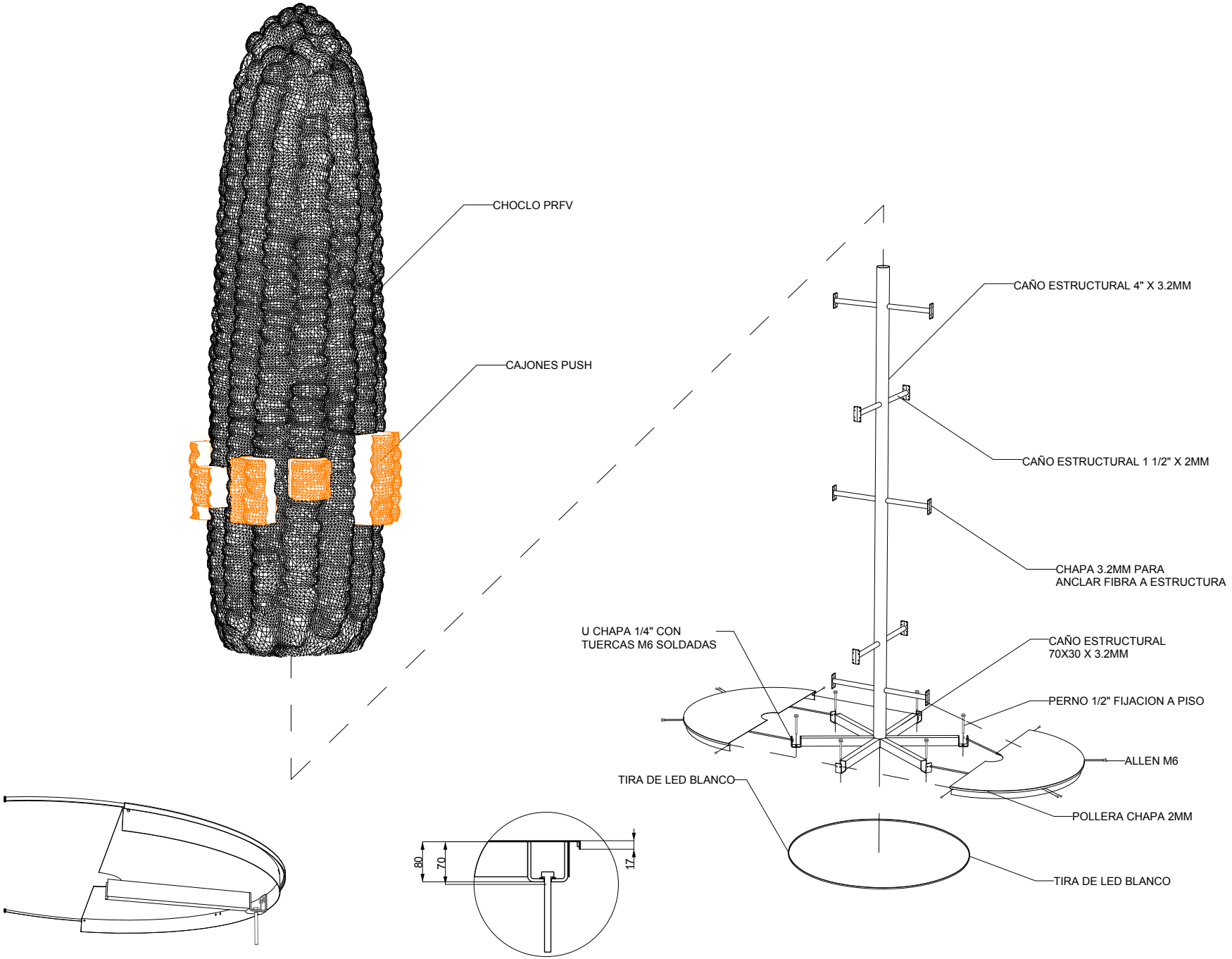
CHOCLO PRFV
CAJONES PUSH
CAÑO ESTRUCTURAL 4" X 3.2MM
CAÑO ESTRUCTURAL 1 1/2" X 2MM
CHAPA 3.2MM PARA
ANCLAR FIBRA A ESTRUCTURA
U CHAPA 1/4" CON
TUERCAS M6 SOLDADAS
CAÑO ESTRUCTURAL
70X30 X 3.2MM
PERNO 1/2" FIJACION A PISO
ALLEN M6
TIRA DE LED BLANCO
POLLERA CHAPA 2MM
TIRA DE LED BLANCO
80
70
17

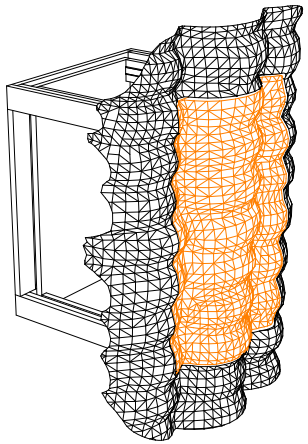

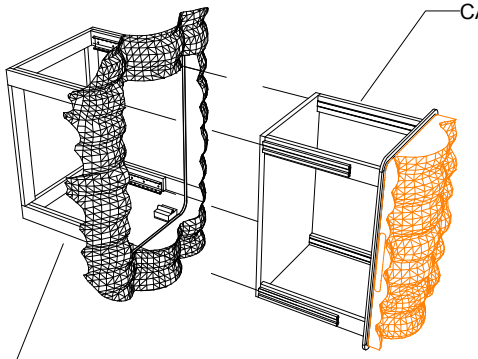

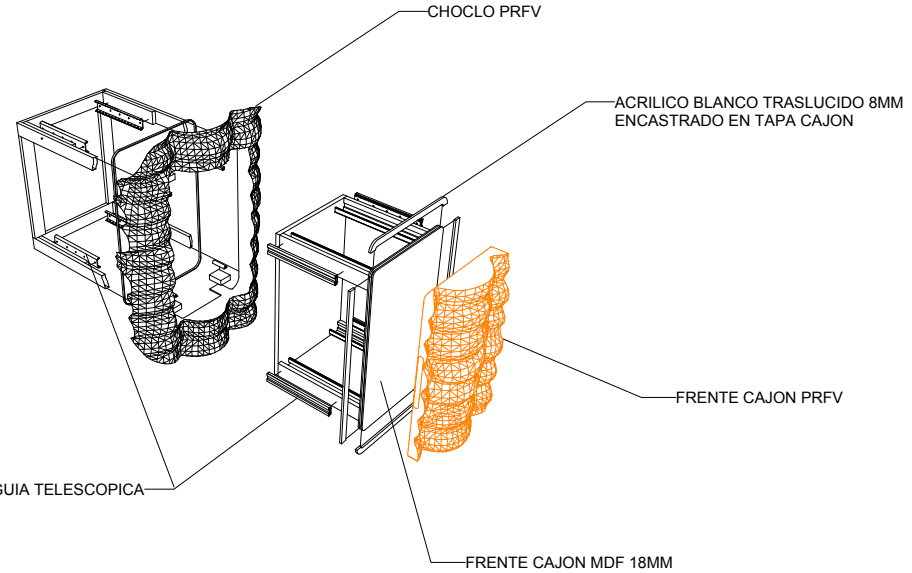

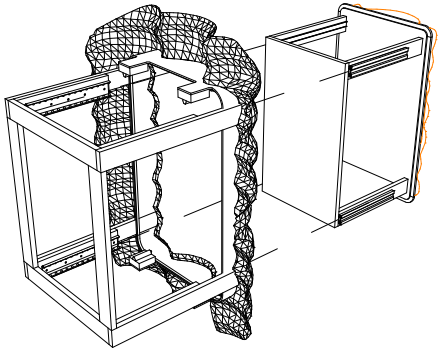

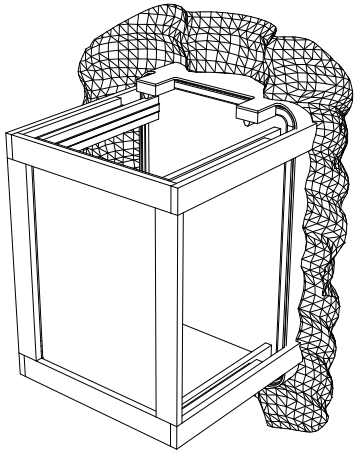

LAS MEDIDAS DE LOS CAJONES
SE DEFINIRAN EN FUNCION DE
LOS ELEMENTOS A ALBERGAR

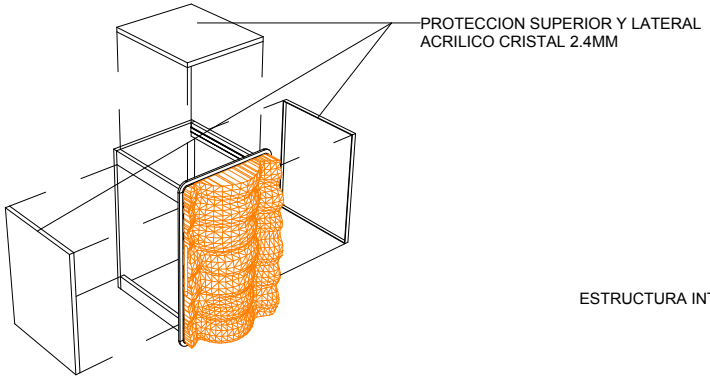

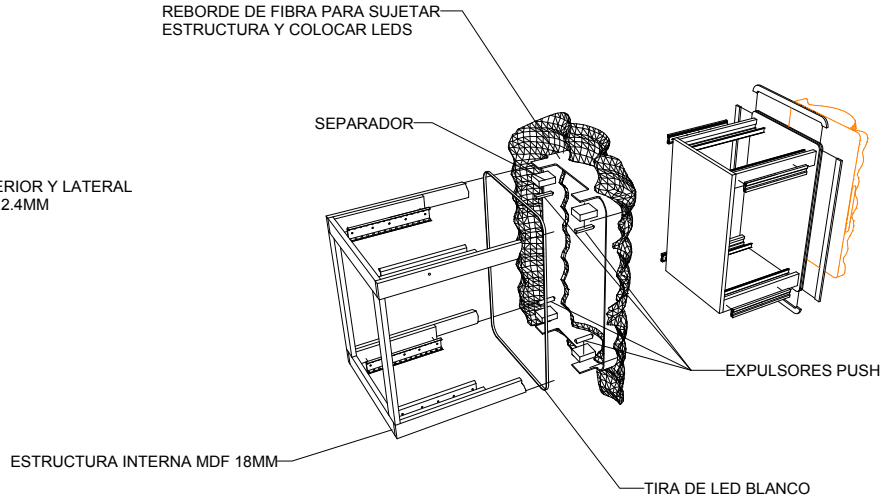



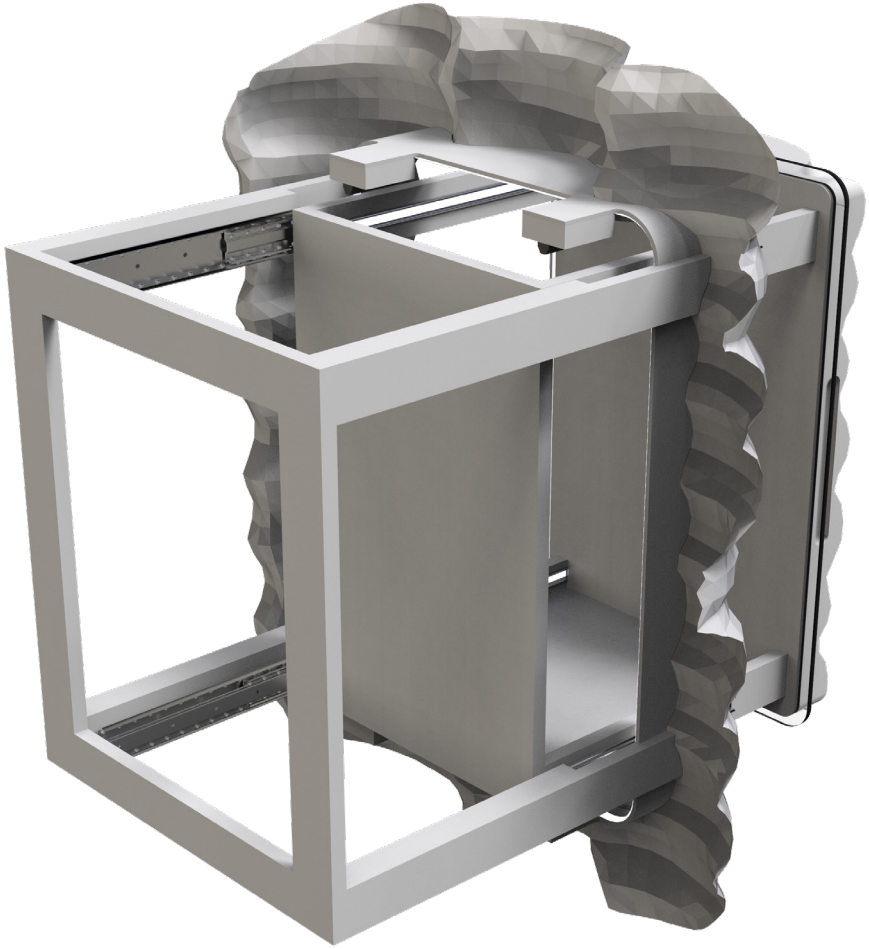

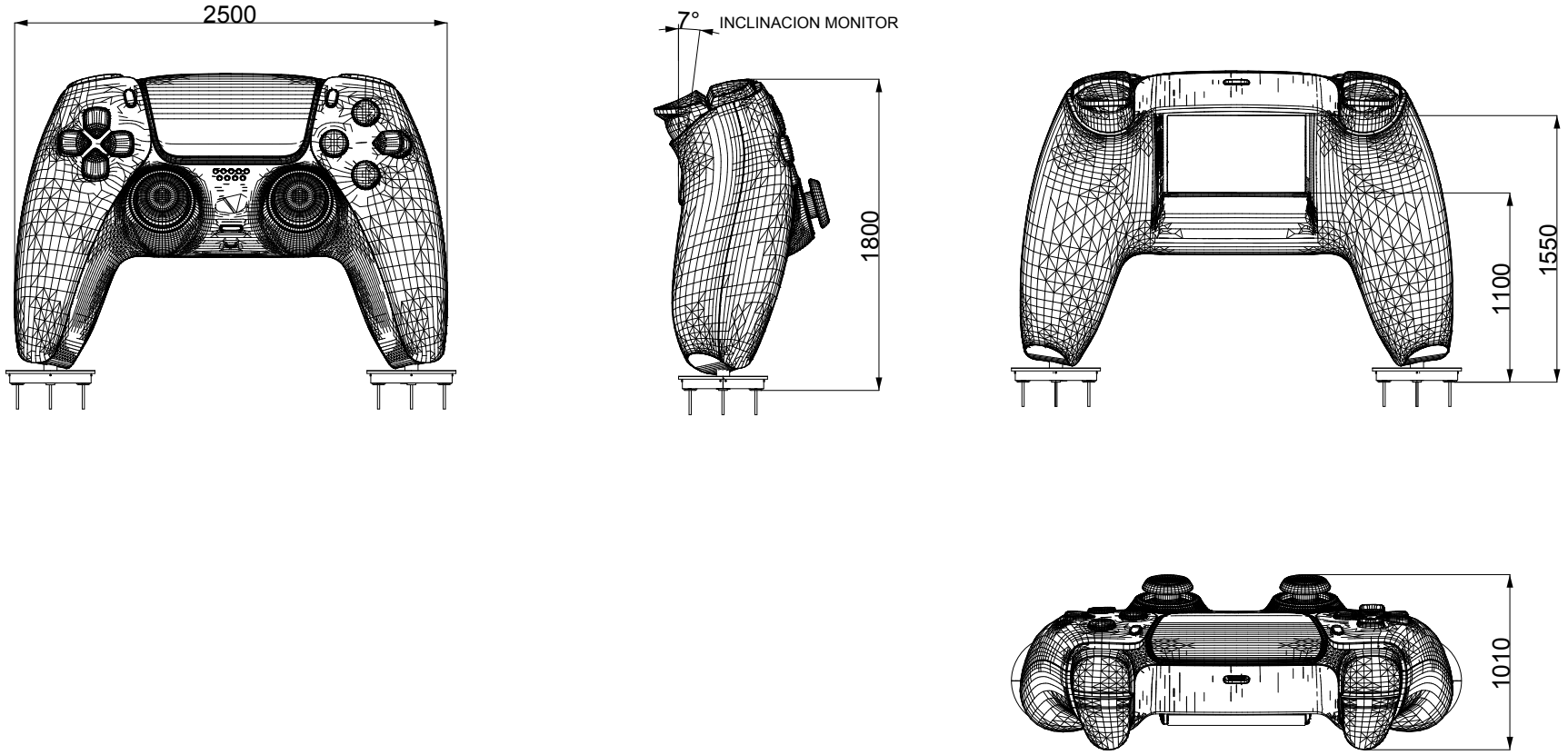
2500
7°
INCLINACION MONITOR
1800
1100
1550
1010

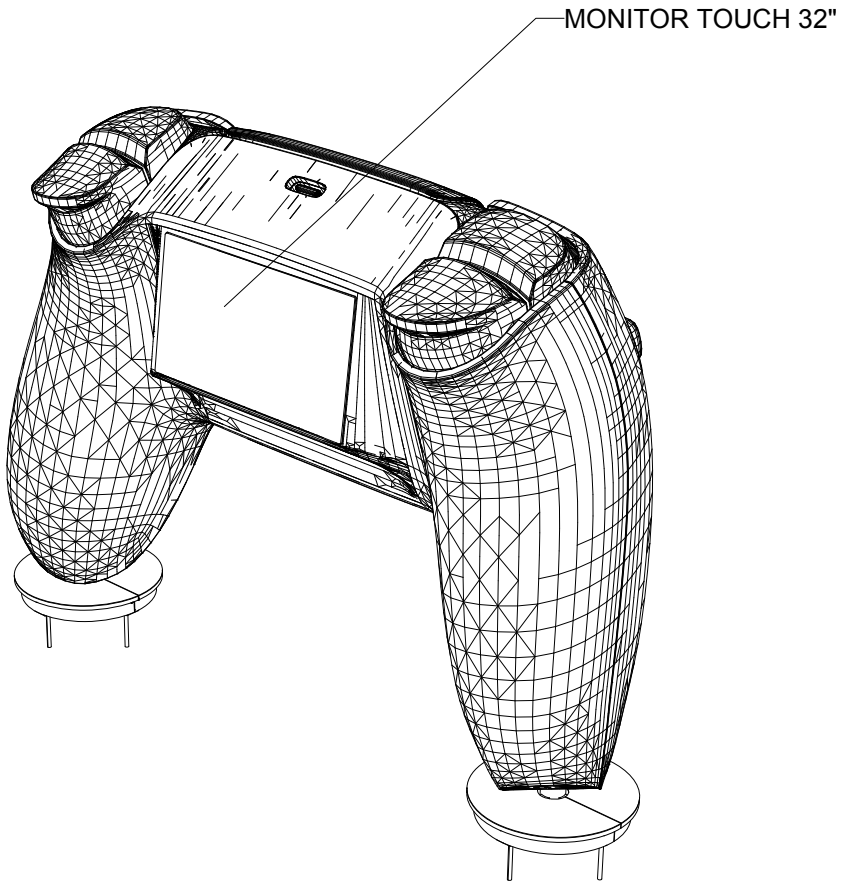
MONITOR TOUCH 32"

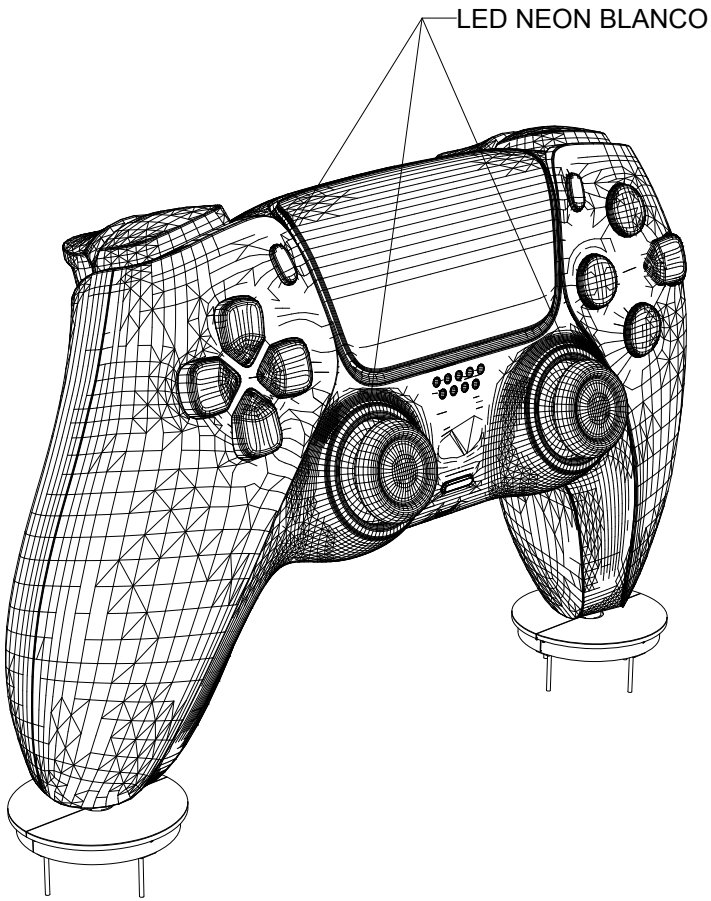
LED NEON BLANCO

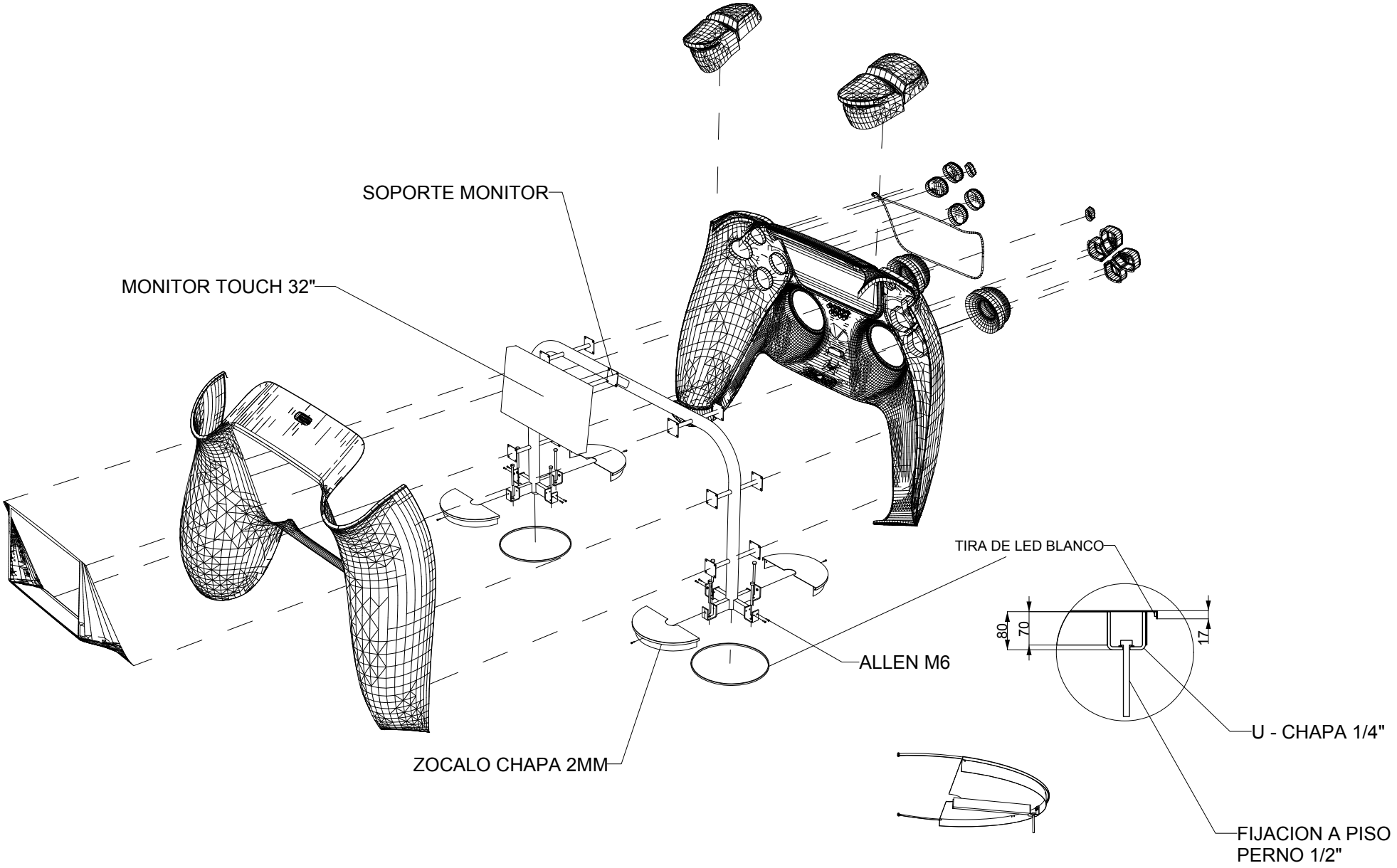

3.3 TECNOLOGÍAS PARA LO QUE VIENE / JOYSTIC

DOC 3.3.I

DETALLES / DESPIECE

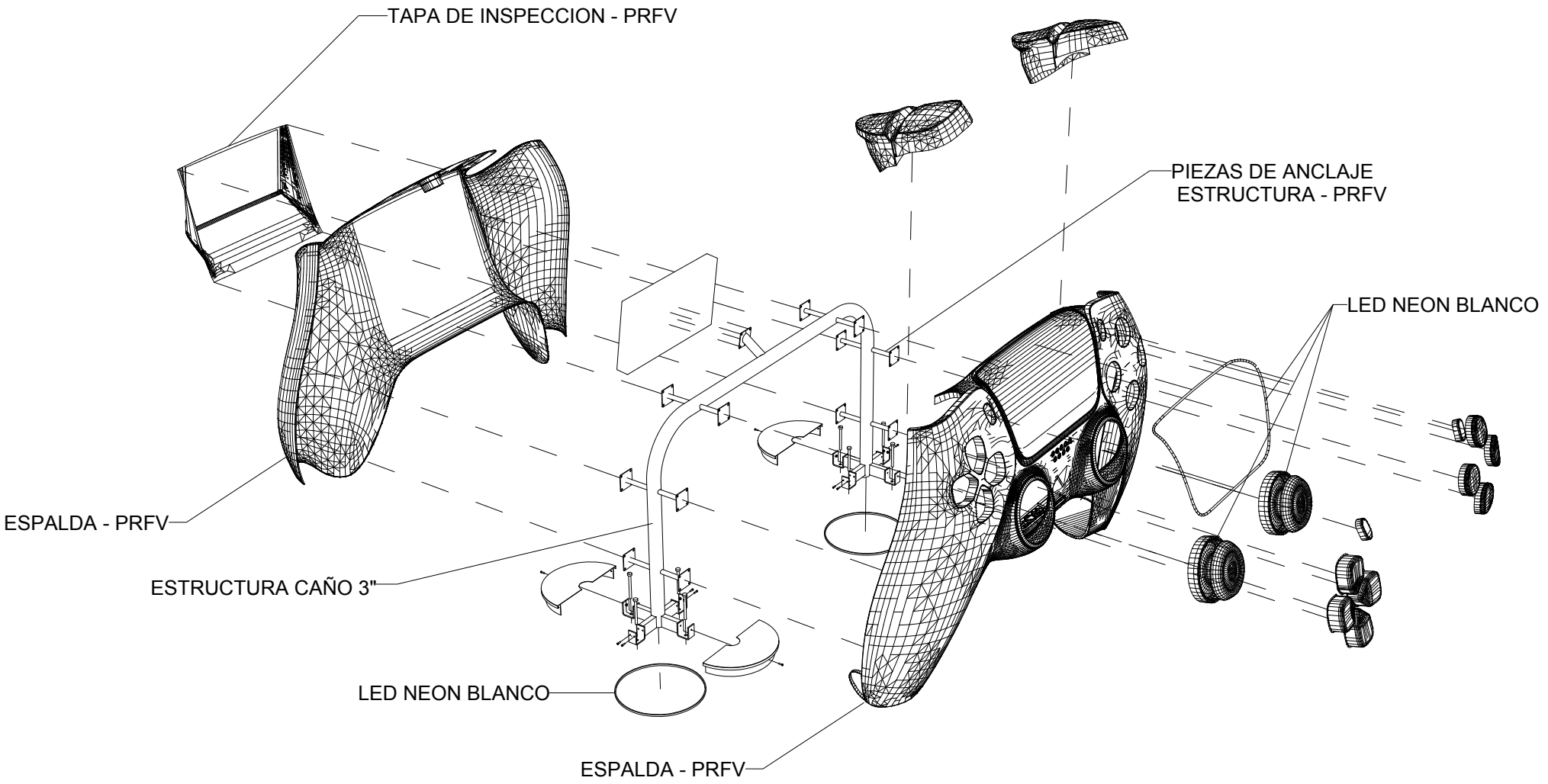

3.3 TECNOLOGÍAS PARA LO QUE VIENE / JOYSTIC

DOC 3.3.J

DETALLES / DESPIECE

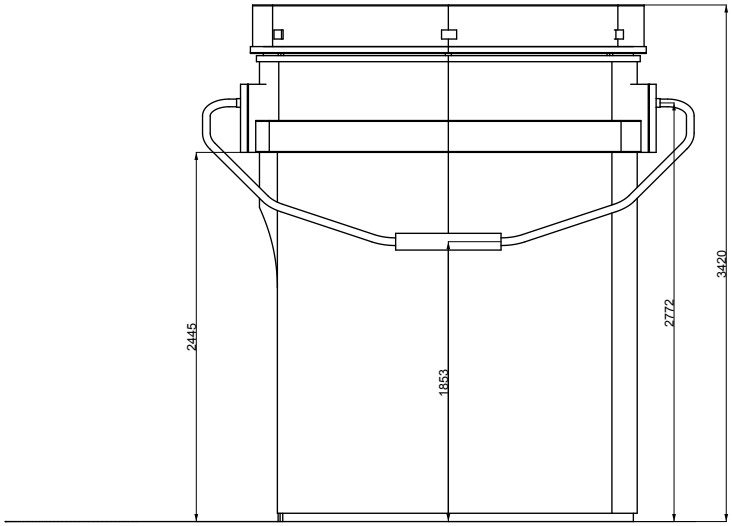
3420
2772
2445
1853

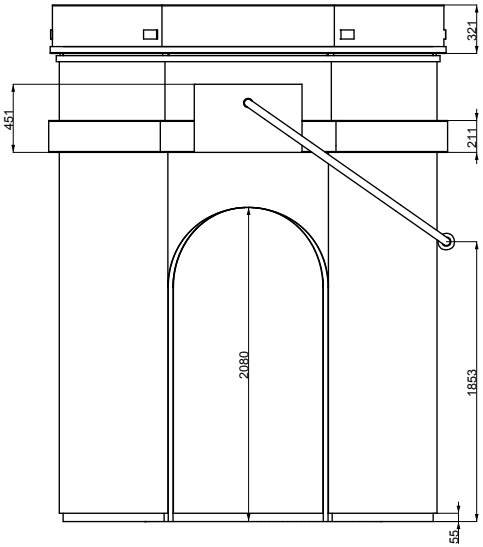
321
451
211
2080
1853
55

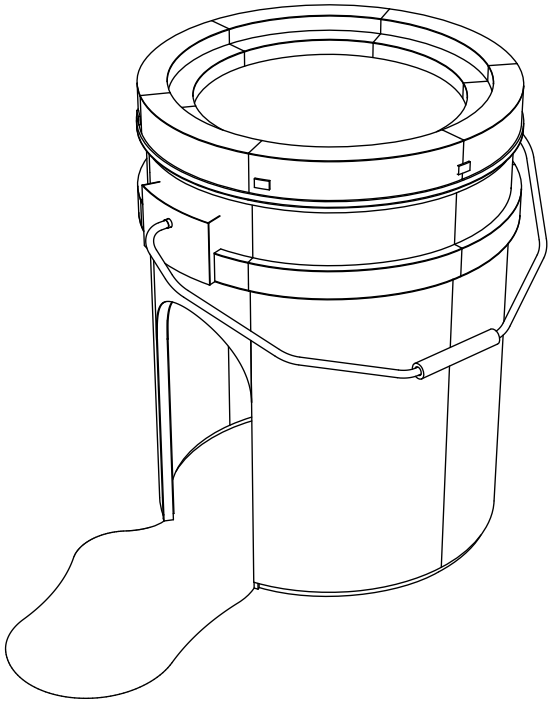

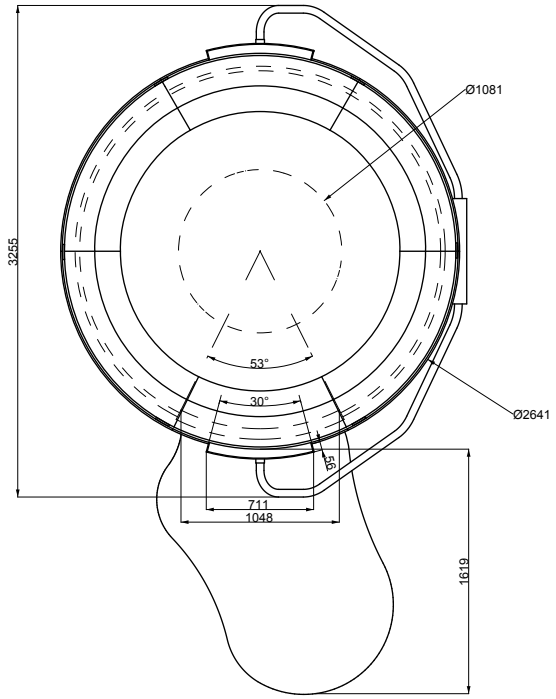
Ø1081
Ø2641
3255
53°
30°
711
1048
1619

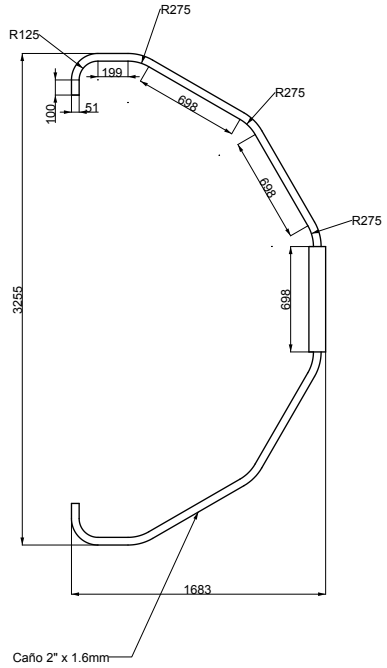
R125
R275
199
100
51
698
R275
698
R275
3255
698
1683
Caño 2" x 1.6mm

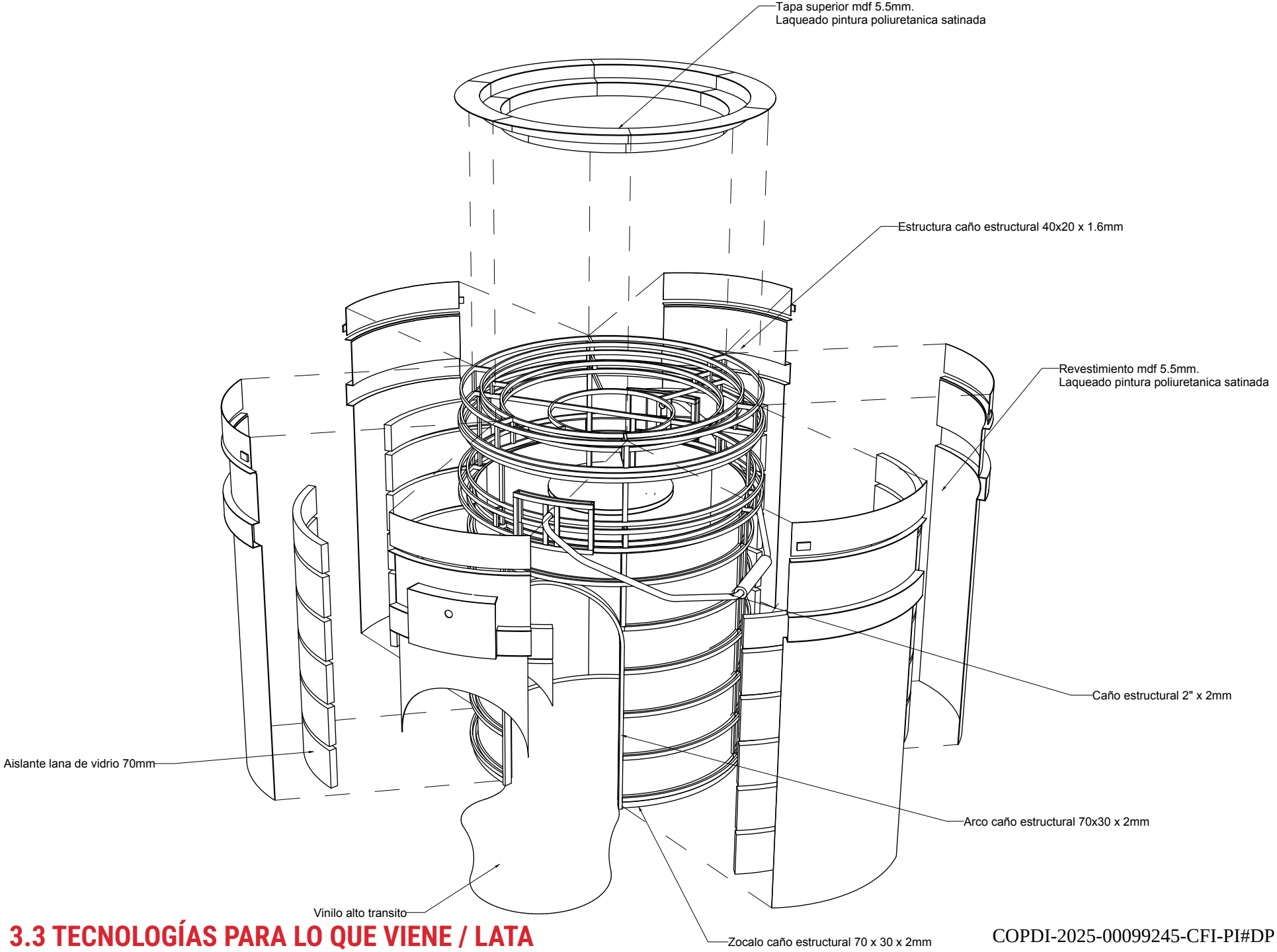

3.3 TECNOLOGÍAS PARA LO QUE VIENE / LATA

DOC 3.3.L
DESPIECE

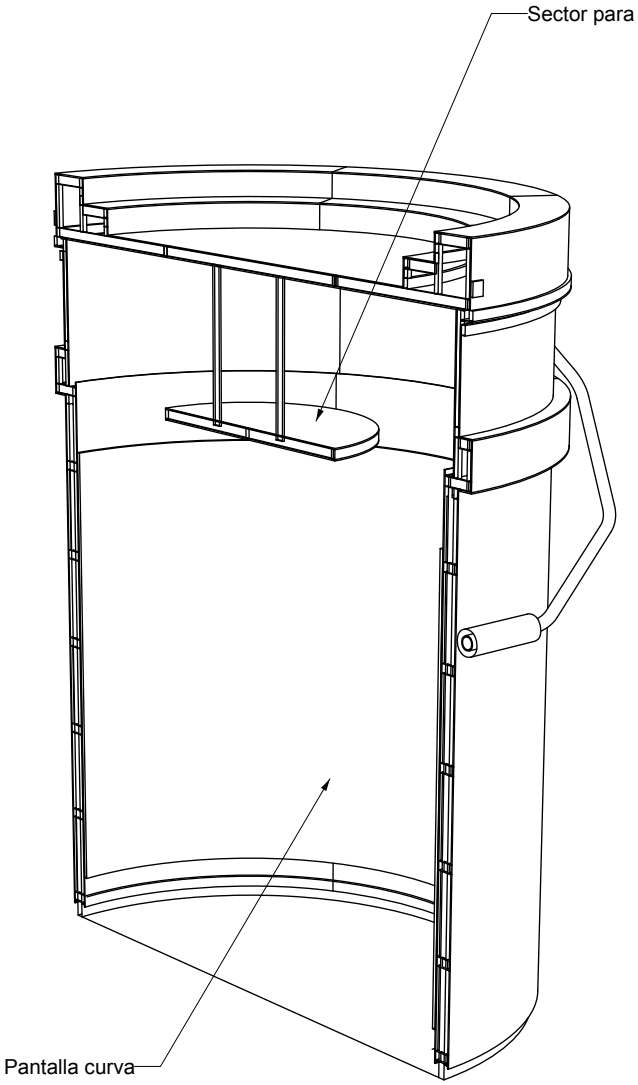

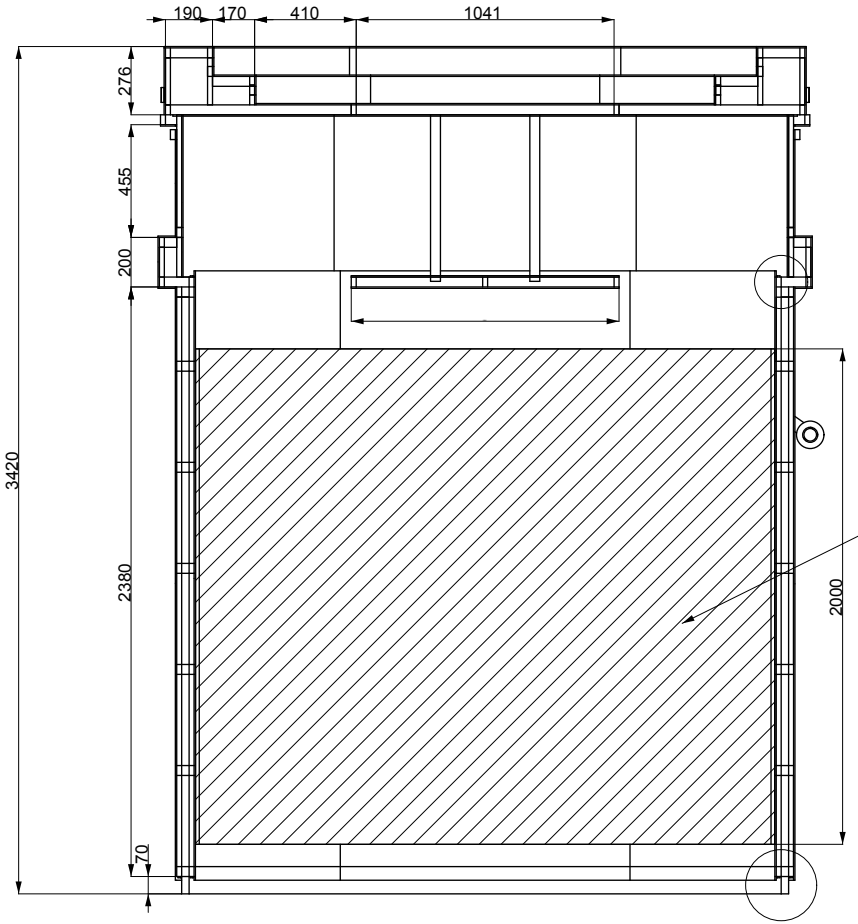

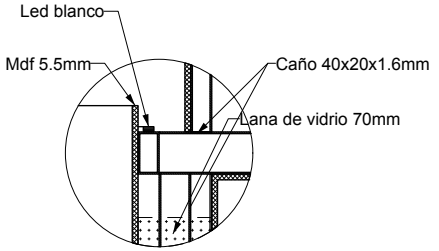

Detalle iluminación superior

Pantalla curva
Altura 2M

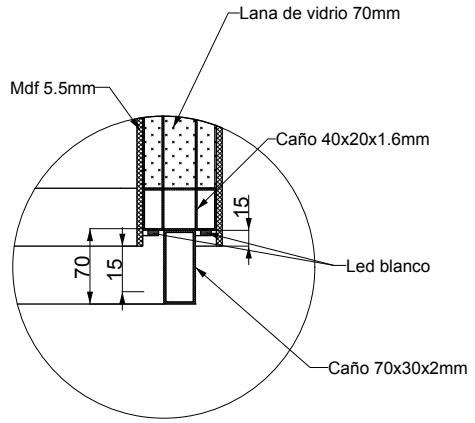

Detalle zócalo

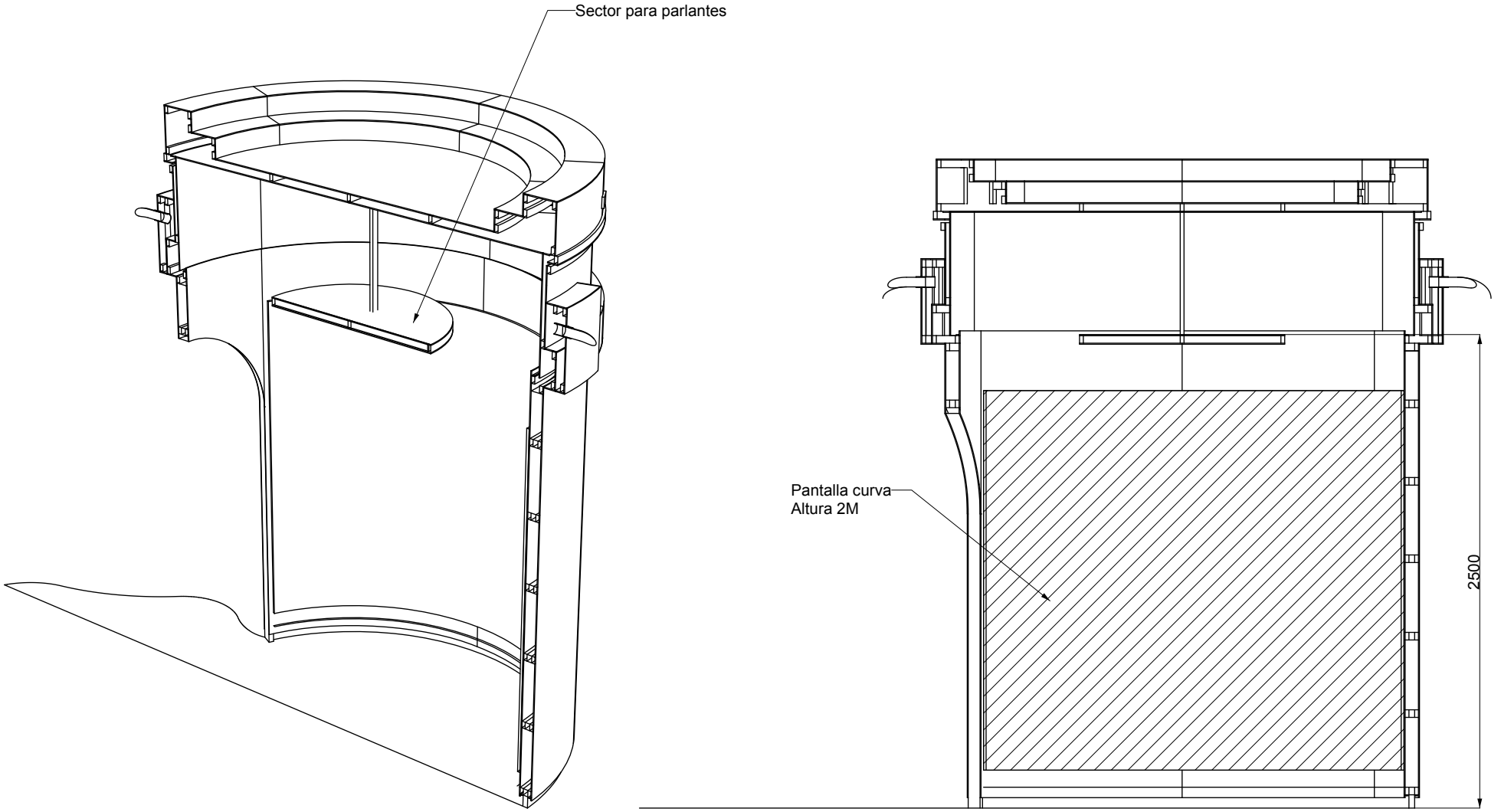
Sector para parlantes
Pantalla curva
Altura 2M
2500

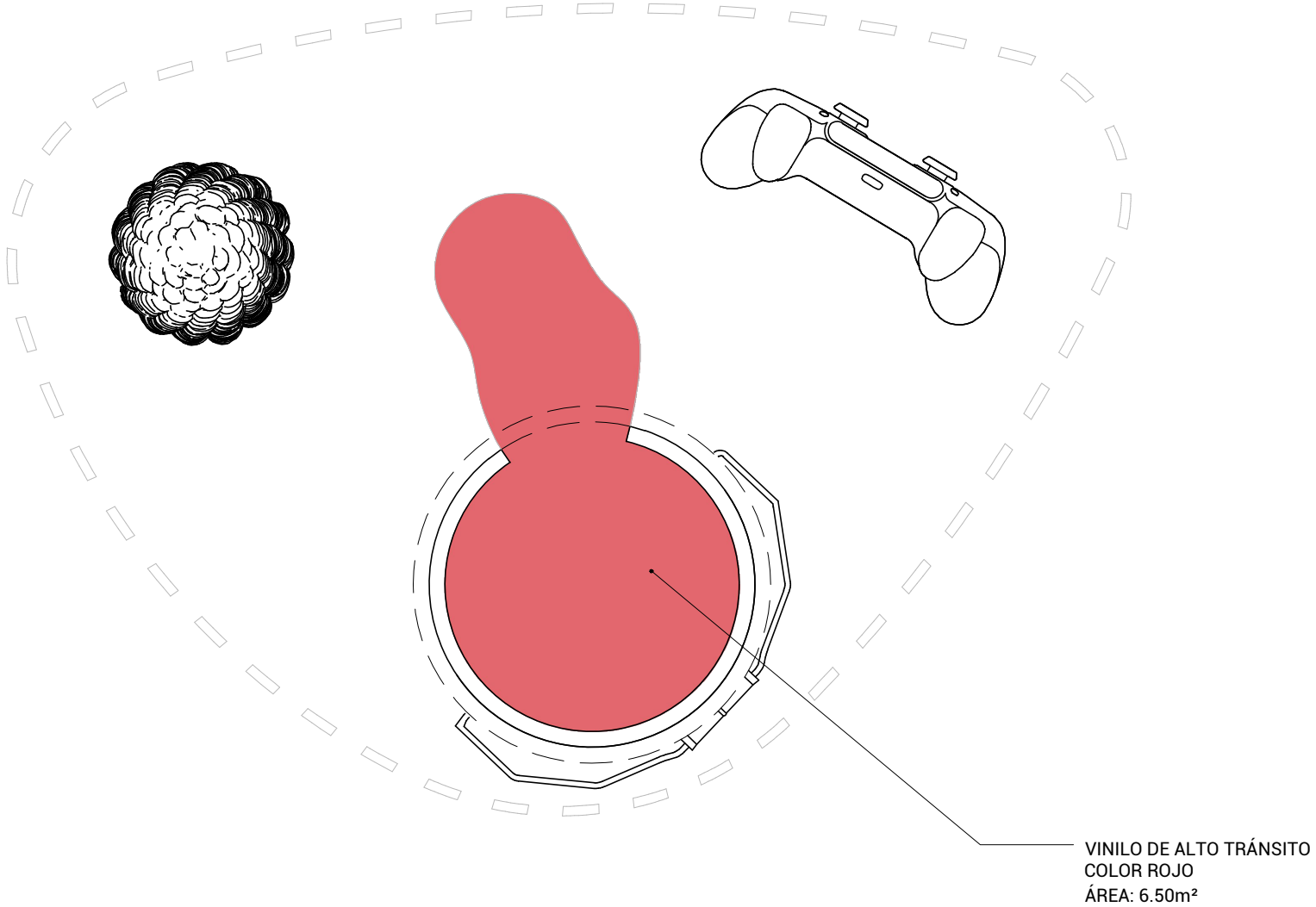
VINILO DE ALTO TRÁNSITO
COLOR ROJO
ÁREA: 6.50m²

TECNOLOGÍA

El joystic contiene una pantalla tácitil y un parlante oculto.
La pared interior de la lata de pntura está revestida por una pantalla curva. Adicionalmete, este espacio deberá contar con la posiblidad de alojar realidad virtual (RV).
El choclo posee una ser de cajones ilumnados, con objetos en su interor.

*Ver listado en ANEXO TECNOLÓGICO.



ILUMINACIÓN

- Zócalo inferior retroiluminado de bote de pintura:
subtotal: 7.50 metros lineales

- Zócalo inferior retroiluminado de choclo:
subtotal: 0.50 metros lineales

- Zócalo inferior retroiluminado de joystick:
subtotal: 0.30 metros lineales x 2 = 0.60 metros lineales

- Detalles retroilumnados de objetos:
subtotal: 25 metros lineales

- Interior de la lata: cielorraso iluminado en su perímetro
subtotal: 7.50 metros lineales

- TOTAL: 42 metros lineales retroiluminados con luz led

*Para mayor detalle ver el ANEXO TECNOLÓGICO.

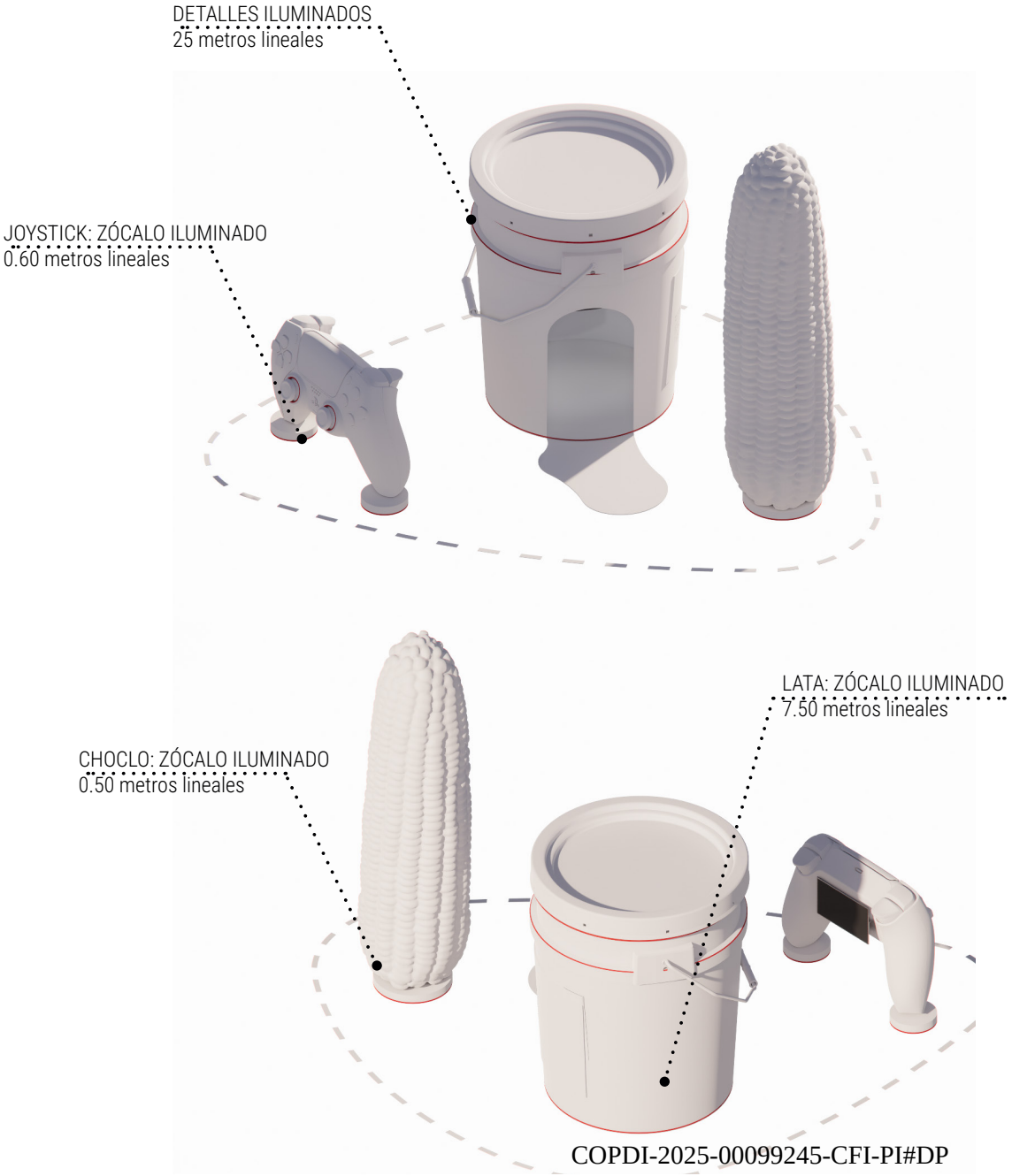

COPDI-2025-00099245-CFI-PI#DP



3.3 TECNOLOGÍAS PARA LO QUE VIENE

IMAGEN DE REFERENCIA



3.3 TECNOLOGÍAS PARA LO QUE VIENE

IMAGEN DE REFERENCIA

IMAGINAR

3.4 PUERTAS AL FUTURO

3.4 PUERTAS AL FUTURO

DOC 3.4.A

DESCRIPCIÓN

Estación de estructura analógica y similar a unos “lockers” apilados diseñada para que los públicos identifiquen las temáticas de la exposición que más les preocupan vinculadas con el futuro.

La instalación tiene una pregunta, consigna o una guía que encamina todas las inquietudes que hay en cada una de las cajas.

Asomate al futuro
¿A qué futuro nos queremos asomar?
Abrí tu puerta al futuro
El futuro tiene un montón de puertas para abrir
El futuro está del otro lado. Pero la puerta se abre desde acá



ESQUEMA DE UBICACIÓN

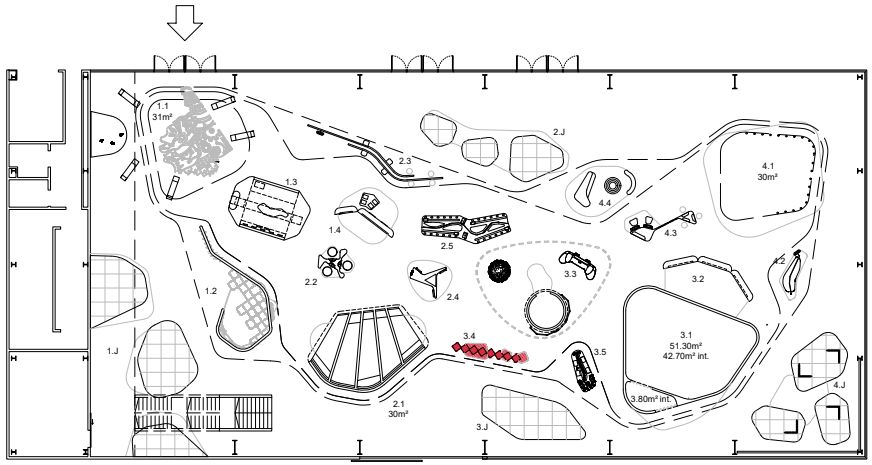

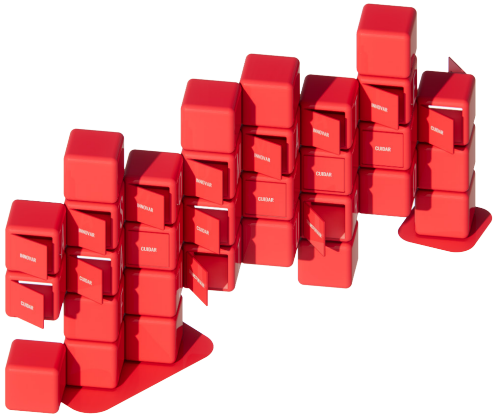

CÓMO FUNCIONA LA ESTACIÓN

La estación se compone de 31 cajas de MDF: 17 tienen puertas en dos de sus caras, y 14 son cubos totalmente cerrados.

Los cubos tienen aproximadamente 35 x 35 x 35 cm, lo que permite ver la cara completa de una persona que está del otro lado. Cada caja tiene escrito algún tema de interés en el lado externo de la puerta y en el lado interior hay información que amplía o profundiza la frase o elección en cuestión.

Cada caja aborda una temática diferente que puede variar entre:

* Energías
* Salud
* Alimento
* Agua
* IA
* Clima y ambiente
* Tecnologías e industrias
* Ciencia
* Culturas y sociales

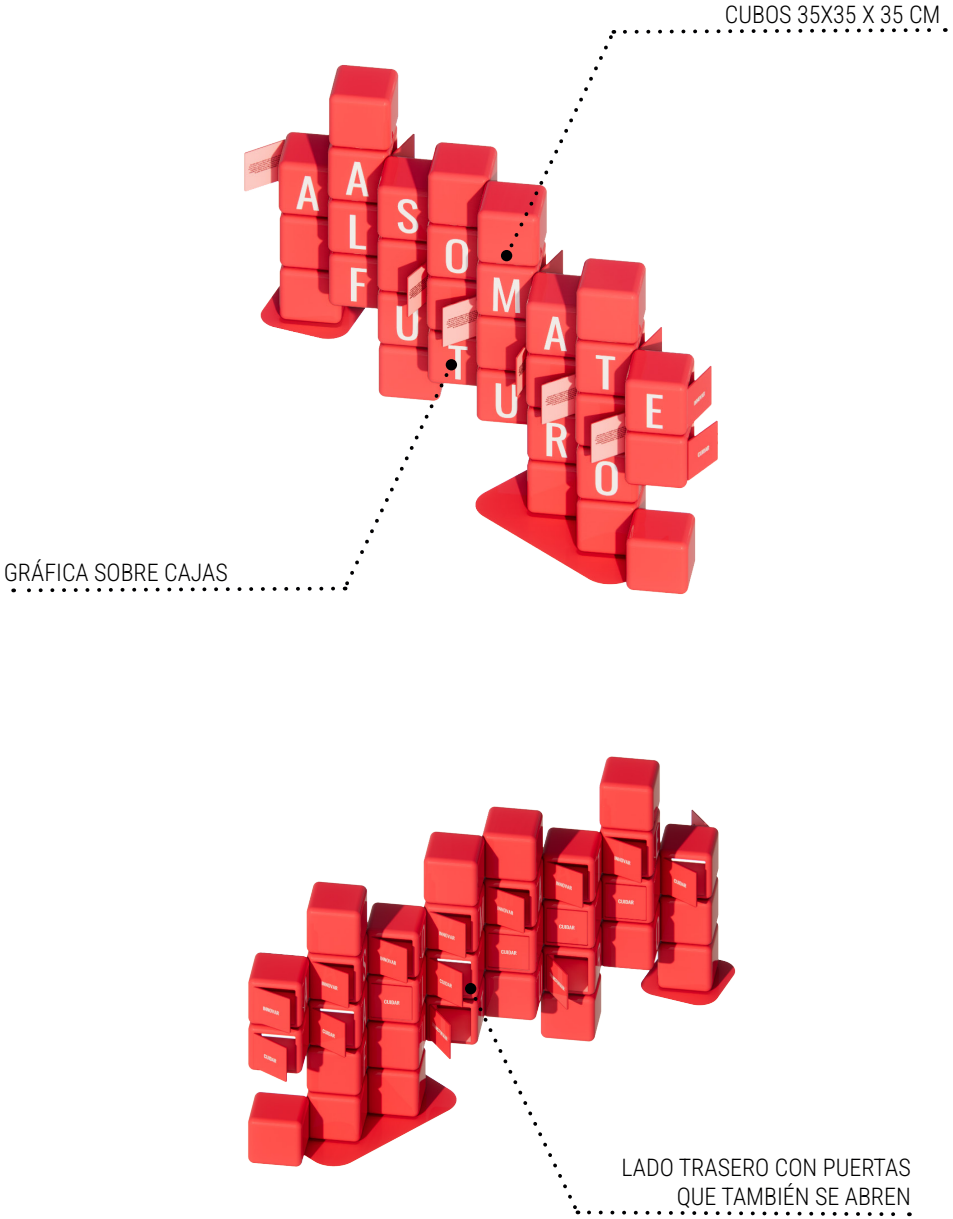

COPDI-2025-00099245-CFI-PI#DP

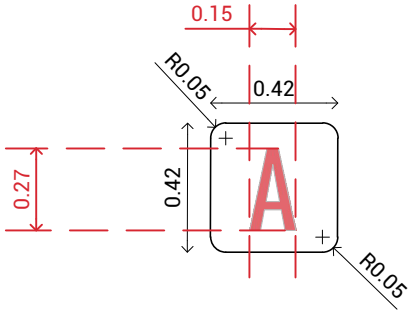

PLANTA

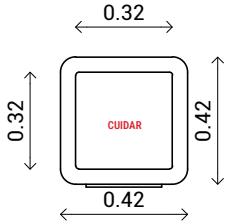

VISTA FRENTE

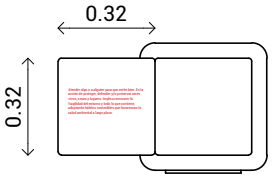

VISTA PUERTA INTERIOR

PUERTAS CON LETRA DE TÍTULO Y PUERTA
CANTIDAD: 15 DE 31

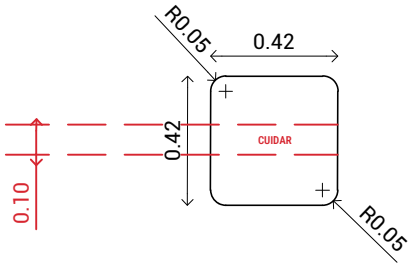

PLANTA

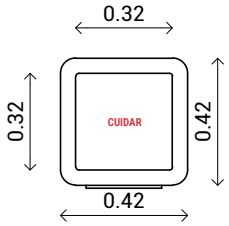

VISTA FRENTE

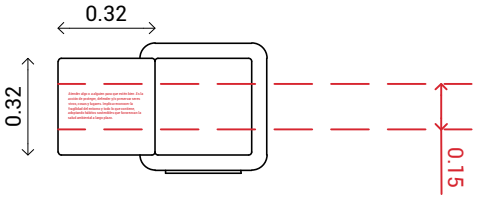

VISTA PUERTA INTERIOR

PUERTAS CON TÍTULO DE TEMÁTICA Y PUERTA
CANTIDAD: 6 DE 31

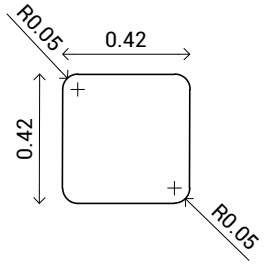

PLANTA

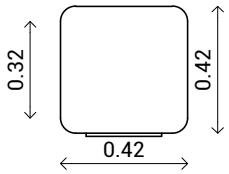

VISTA FRENTE

PUERTAS CERRADAS
CANTIDAD: 10 DE 31

3.4 PUERTAS AL FUTURO

DOC 3.4.E

CANTIDAD DE PUERTAS

3.5 TODO LO QUE CRECE

DOC 3.5.A

DESCRIPCIÓN

Mesa de forma irregular y de 0.75m. de alto que presenta las diferentes semillas y cultivos que se siembran en la Provincia de Buenos Aires.

En esta estación se incluyen 72 muestras de semillas para analizar similitudes y diferencias entre ellas en una estructura apoyada sobre la mesa. Por otro lado se muestra cómo las variantes dentro de un mismo cultivo, el tomate, pueden hacer grandes diferencias con unos flip-flops y una lupa.

Además la estación se completa con un juego interactivo permite simular la toma de decisiones vinculadas a la complejidad de mejorar cultivos.



ESQUEMA DE UBICACIÓN

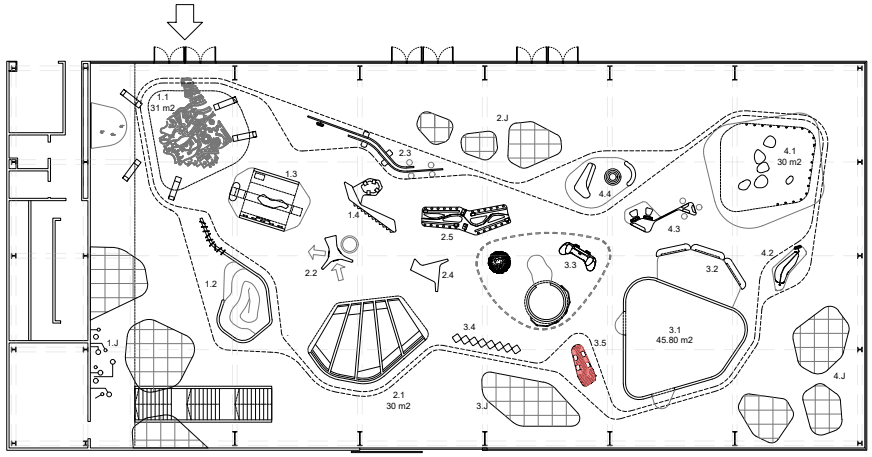

CÓMO FUNCIONA LA ESTACIÓN

La estación tiene varias formas de interacción. Por un lado, cuenta con un **banco de semillas** que exhiben los cultivos en cubos acrílicos con su nombre correspondiente. Esta muestra se completa con **dos tablets interactivas** y **dos videojuegos** tipo *pac-man* adaptados a la temática.

Por otro lado, se explica y desarrolla una linea de tiempo o diferentes del **cultivo del tomate** que se presenta en algunos flip-flops y en una lupa para ver la semilla en detalle.

En resumen se incluye:

Un banco de semillas: representado en 72 cubos acrílicos de 8x8x8cm con sus rotulaciones correspondientes y un texto ubicado en la mesa.

Dos pantallas tipo tablets táctiles e interactivas: que permiten explorar los cultivos exhibidos con fichas que muestran tanto imágenes como información de interés.

Dos videojuegos: dos pantallas terminales con comando para unos juegos tipo *pac-man* adaptados a la temática de la estación.

Nueve flip-flops y una lupa: en 9 bolas acrílicas de 12cm de diámetro se incluyen unas gráficas que pueden ir girando. De un lado una imagen de una variedad de tomate y del otro una imagen con las características principales de esa variedad. En la mesa al lado de cada flip-flop acompañarán textos que cuentan una breve cronología del tomate como cultivo. La lupa también de 12cm de diámetro acerca una semilla para verla en detalle.

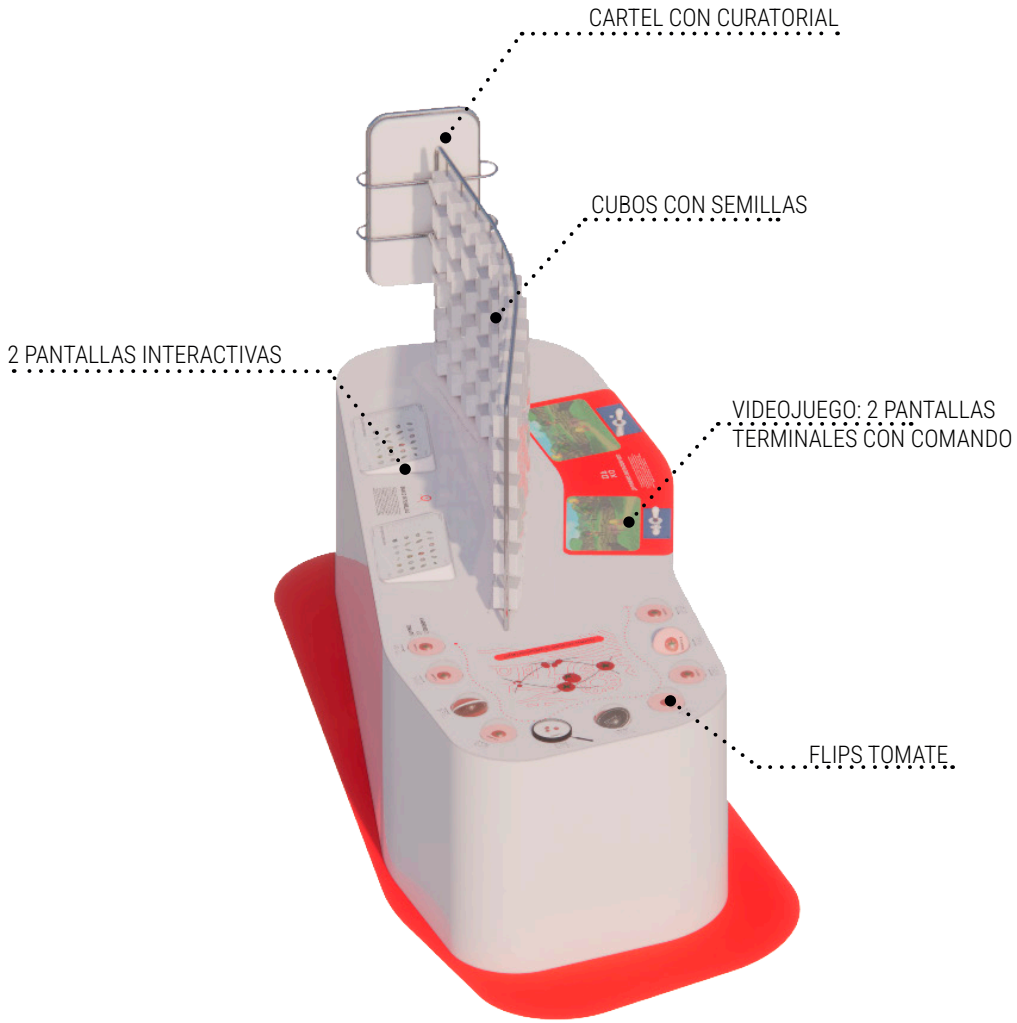

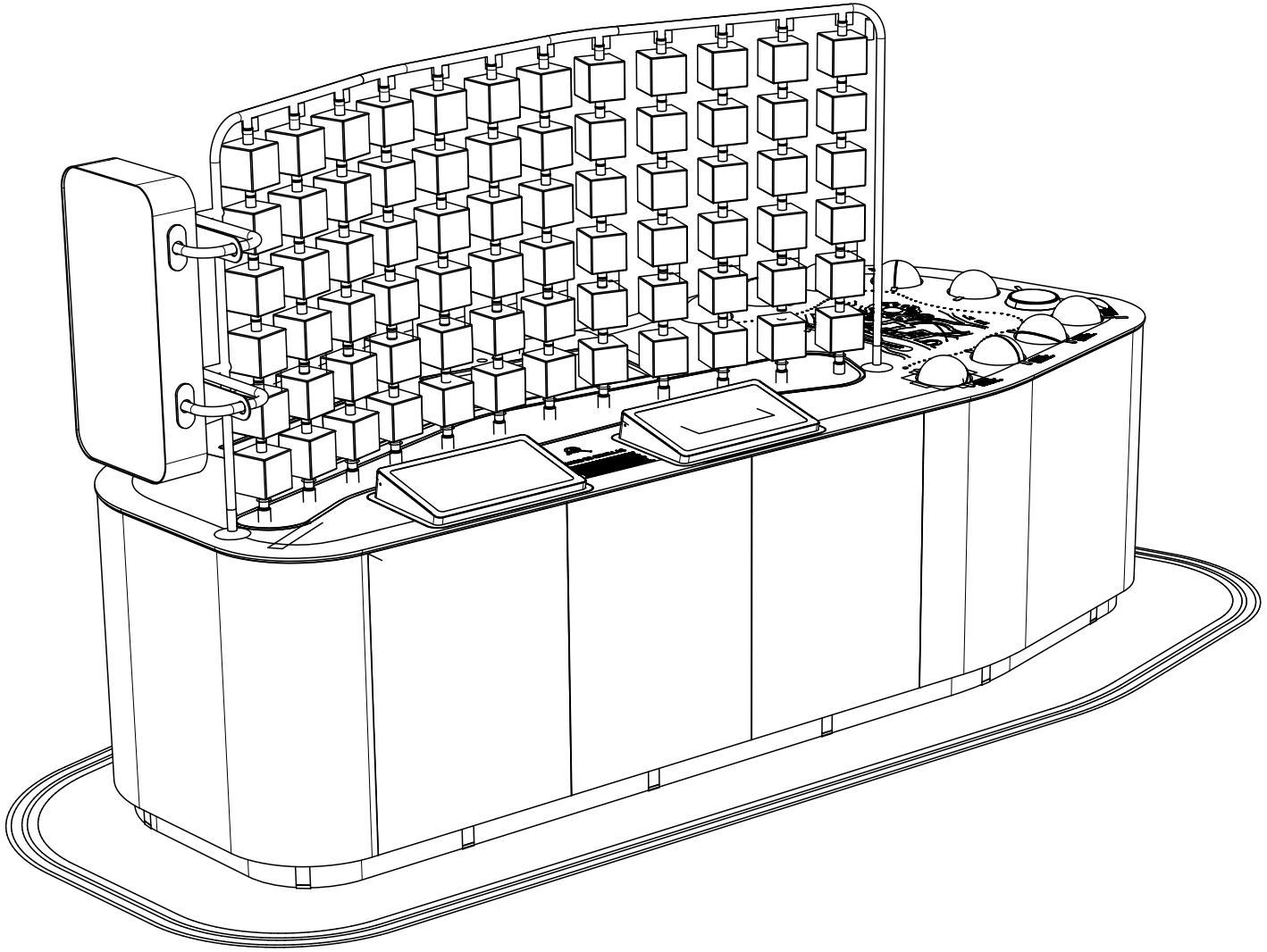

3.5 TODO LO QUE CRECE

DOC 3.5.C

PERSPECTIVA

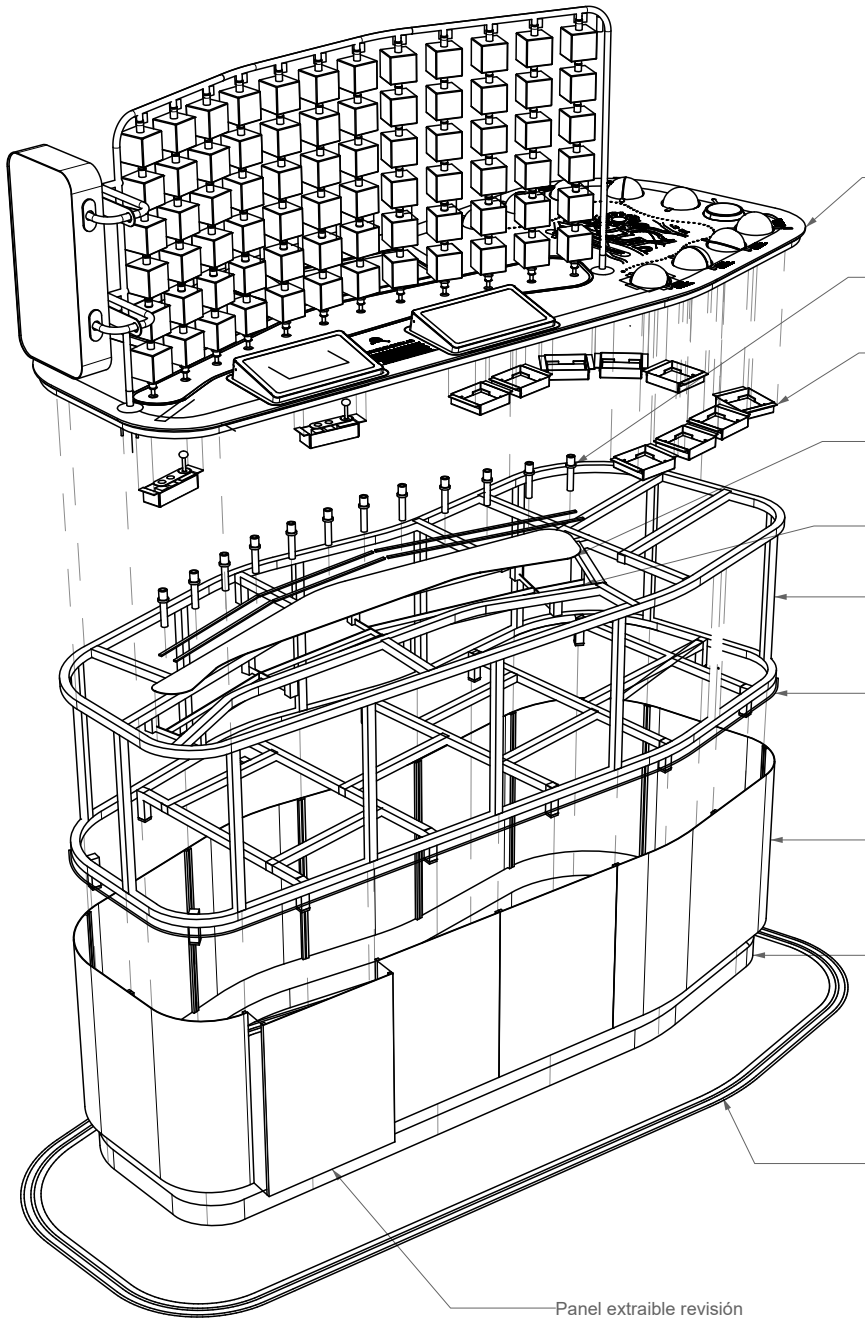

Tapa superior

Eje estructural
1" caño redondo
Barra de 30 mm torneada

Cajón fondo burbuja

Chapa sujeción backlight
2mm
Terminación: pintura epoxy blaco brillante

Soporte chapa backlight
Planchuela 1"

Estructura
Caño 30x30
Pared 2mm

Barrido de luz
Tira led neon flex
Blanco.

Recubrimiento chapa 2mm

Sócalo chapa 1mm
Altura: 70mm
terminación: pintura epoxy semi mate

Vinilo de alto tránsito rojo

Panel extraible revisión
chapa 2mm
terminación: pintura epoxy semi mate

Estructura soporte.

Mecanizado tapa

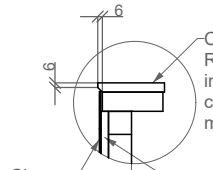

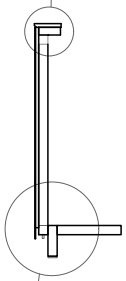

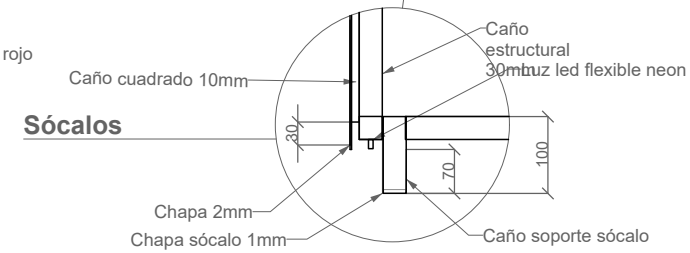

3.5 TODO LO QUE CRECE

DOC 3.5.D

EXPLOTADA ESTRUCTURA

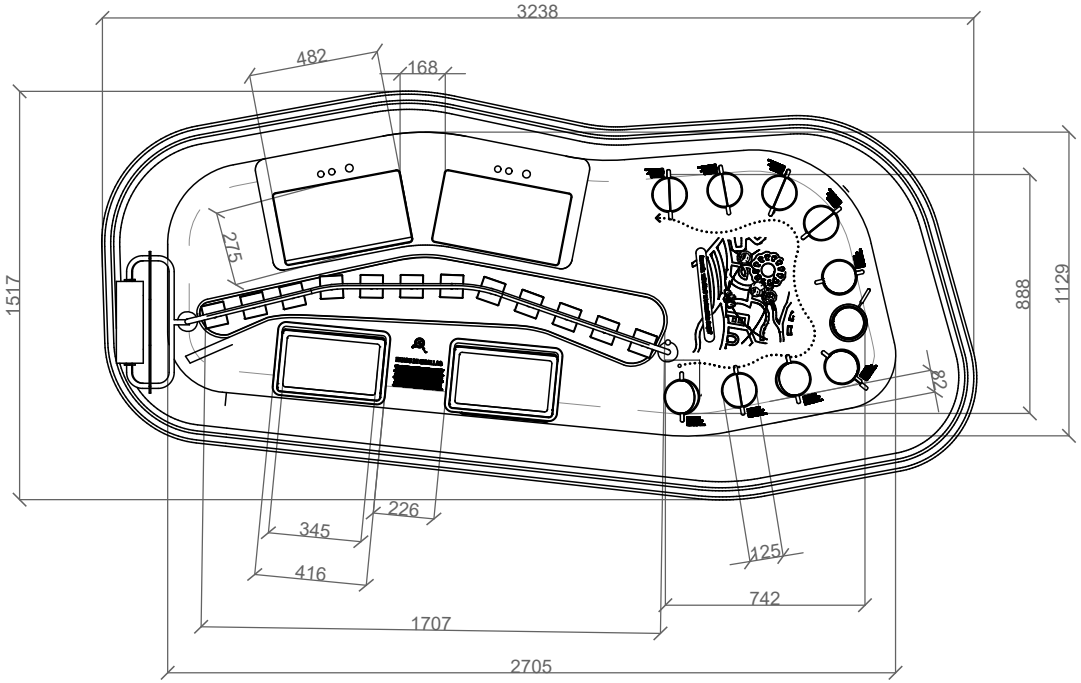

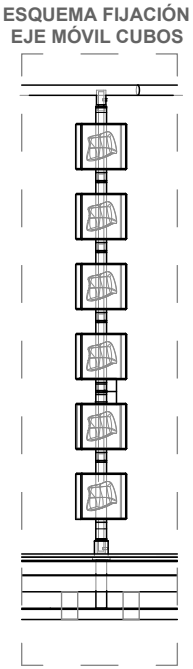

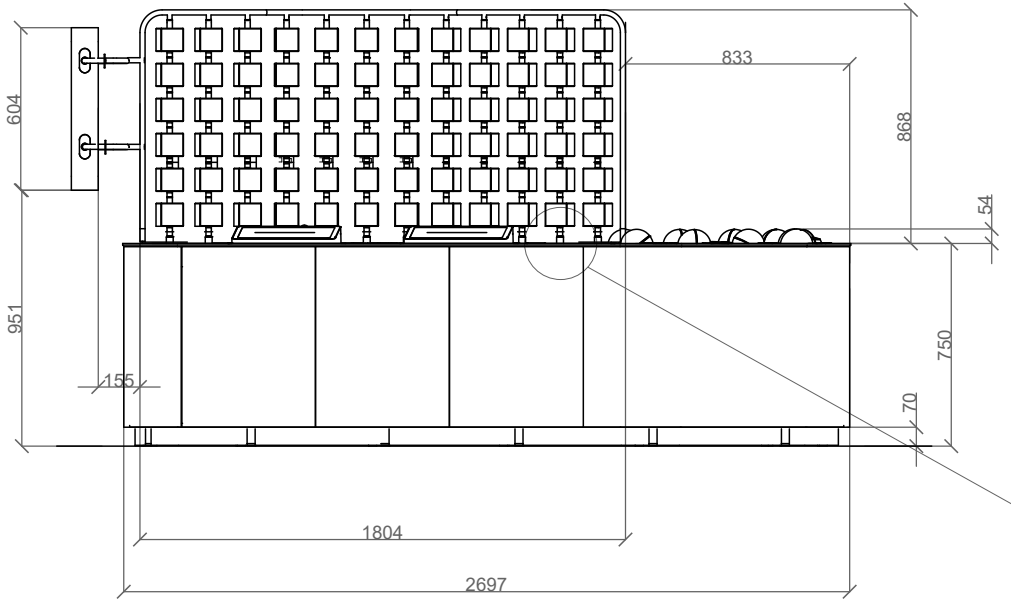

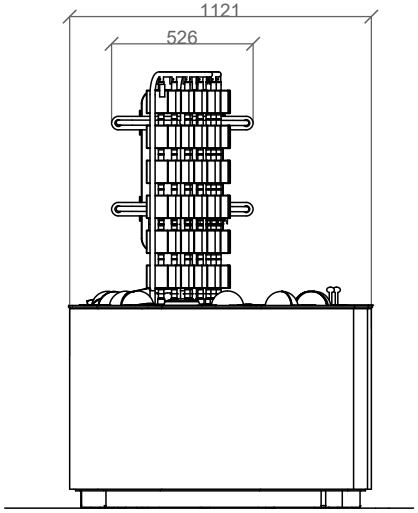

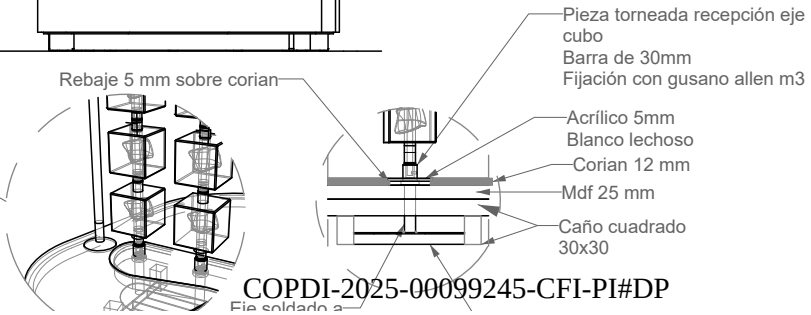

3.5 TODO LO QUE CRECE

DOC 3.5.E

VISTAS GENERALES

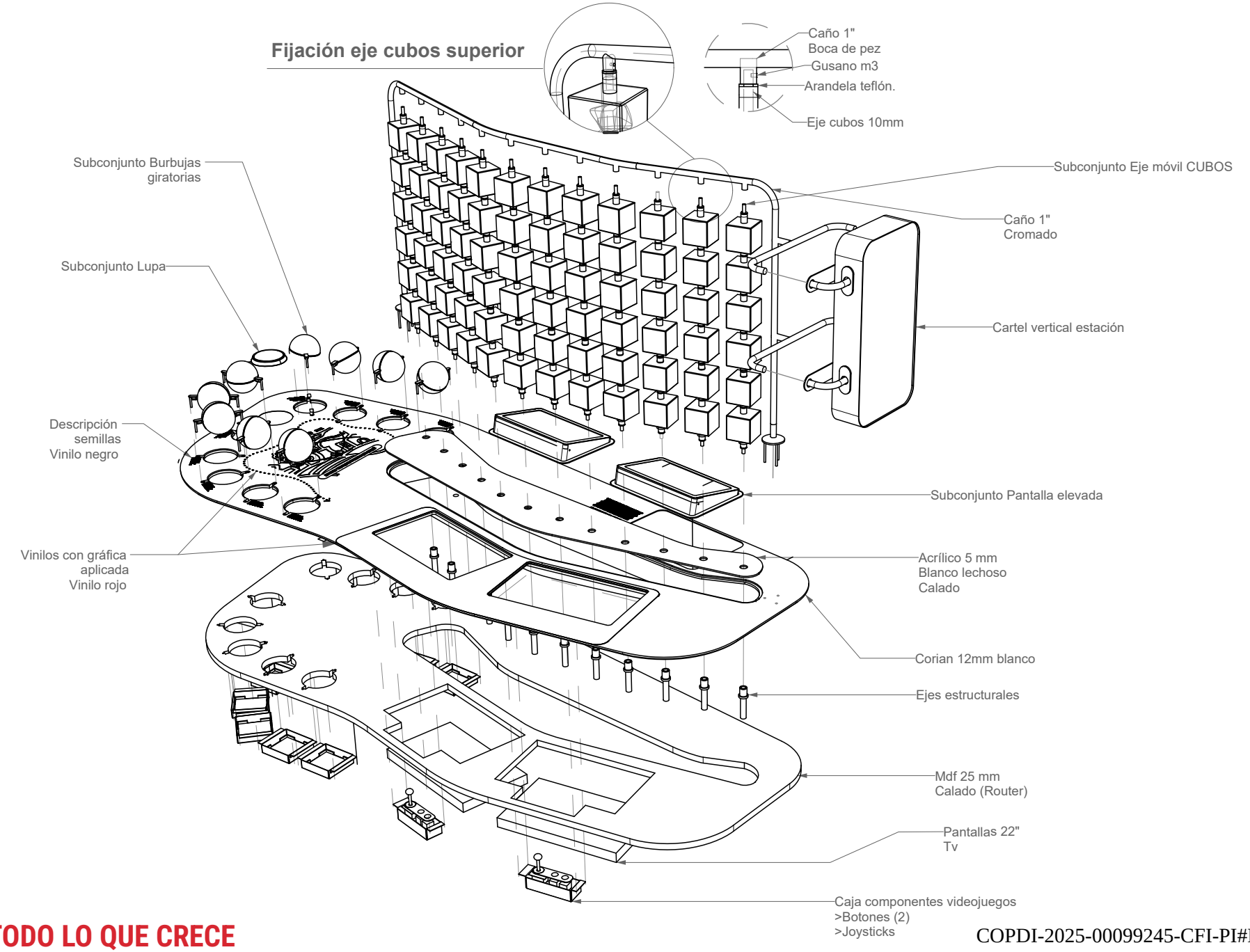

3.5 TODO LO QUE CRECE

DOC 3.5.E

EXPLOTADA TAPA

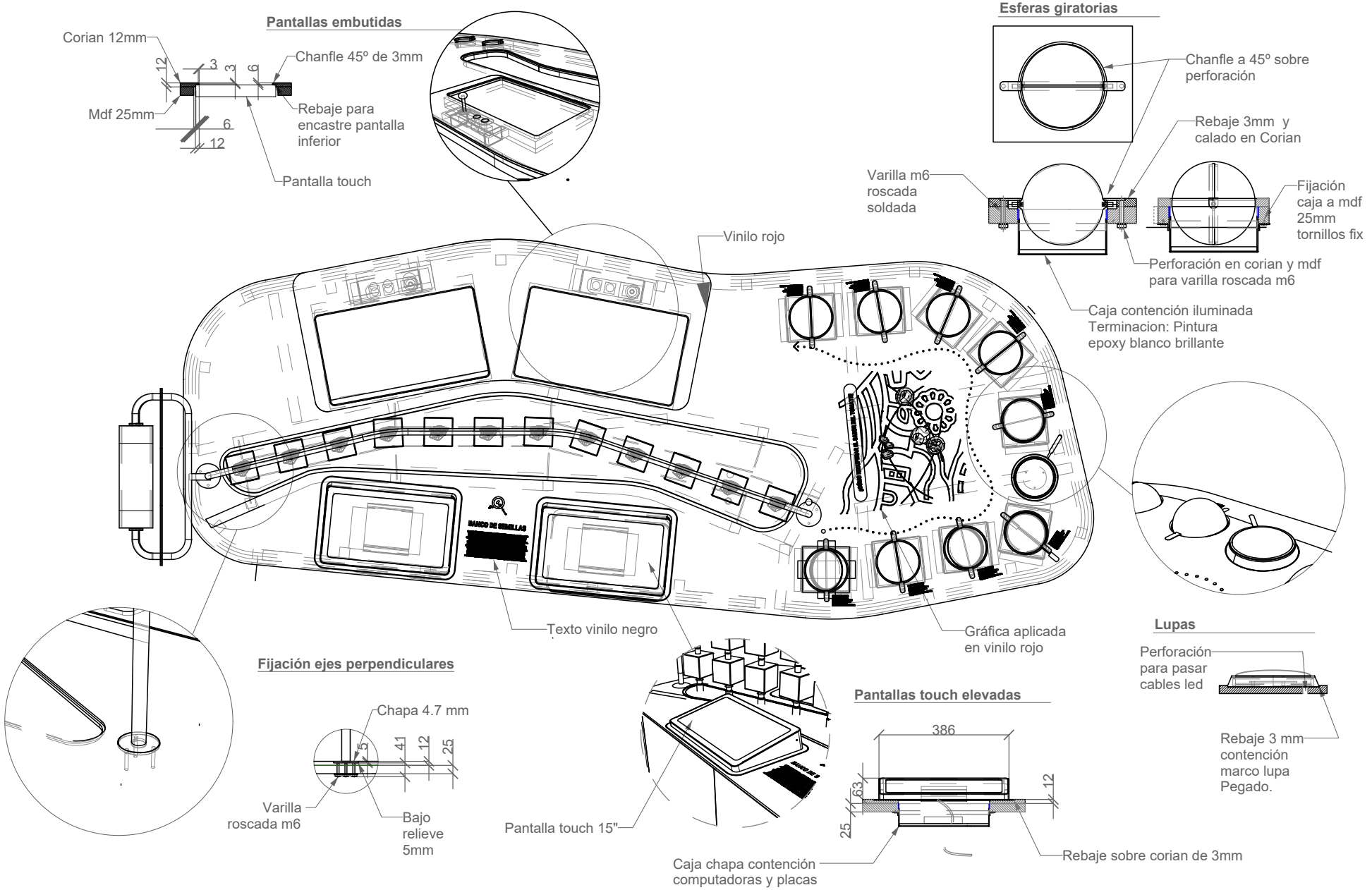
Pantallas embutidas
Corian 12mm
Chanfle 45º de 3mm
Mdf 25mm
Rebaje para encastre pantalla inferior
Pantalla touch
Esferas giratorias
Chanfle a 45º sobre perforación
Rebaje 3mm y calado en Corian
Varilla m6 roscada soldada
Fijación caja a mdf 25mm tornillos fix
Perforación en corian y mdf para varilla roscada m6
Caja contención iluminada Terminacion: Pintura epoxy blanco brillante
Vinilo rojo
Texto vinilo negro
Gráfica aplicada en vinilo rojo
Lupas
Perforación para pasar cables led
Rebaje 3 mm contención marco lupa Pegado.
Fijación ejes perpendiculares
Chapa 4.7 mm
Varilla roscada m6
Bajo relieve 5mm
Pantalla touch 15"
Pantallas touch elevadas
Caja chapa contención computadoras y placas
Rebaje sobre corian de 3mm

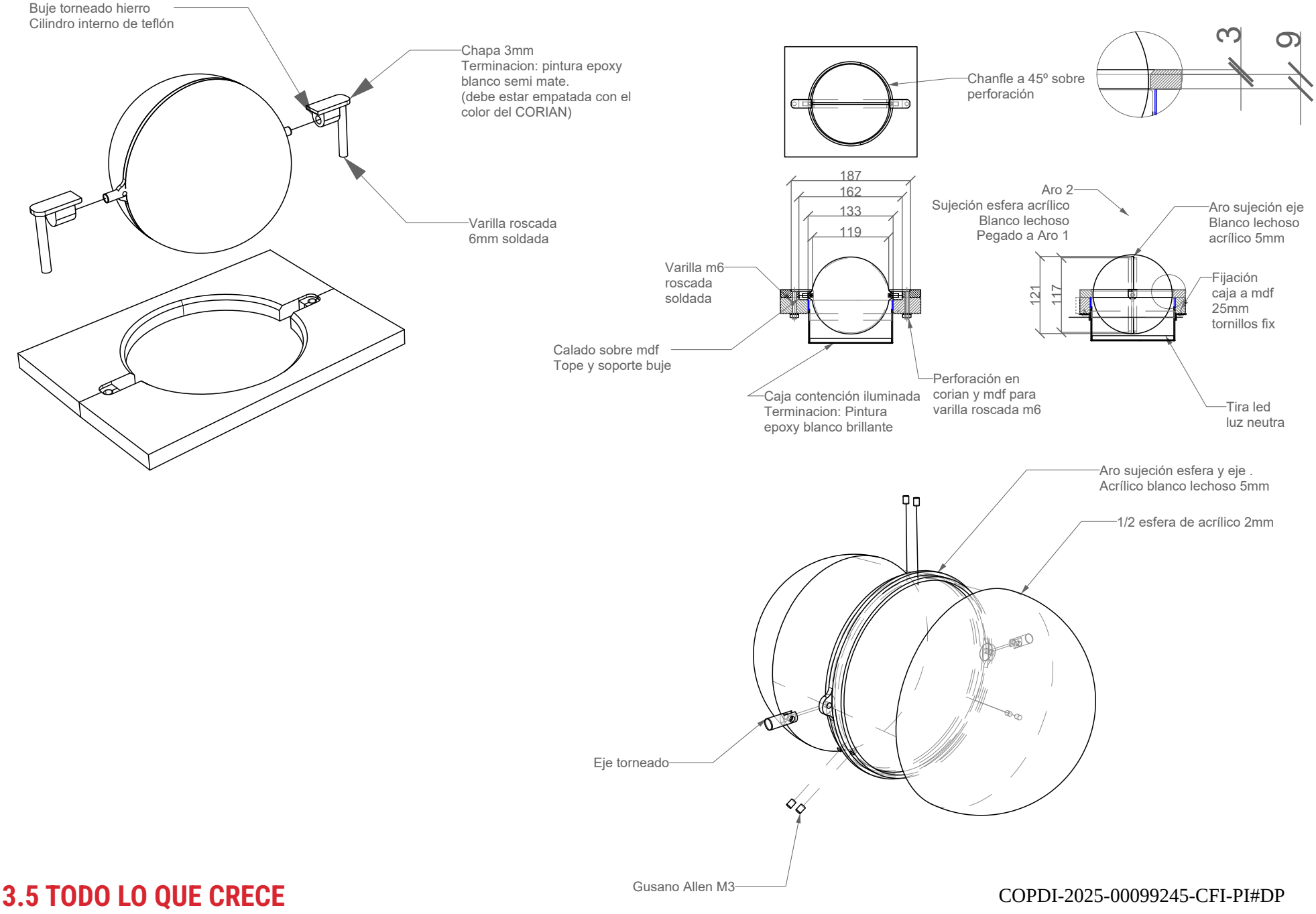

3.5 TODO LO QUE CRECE

DOC 3.5.E

ESFERAS GIRATORIAS (FLIPS)

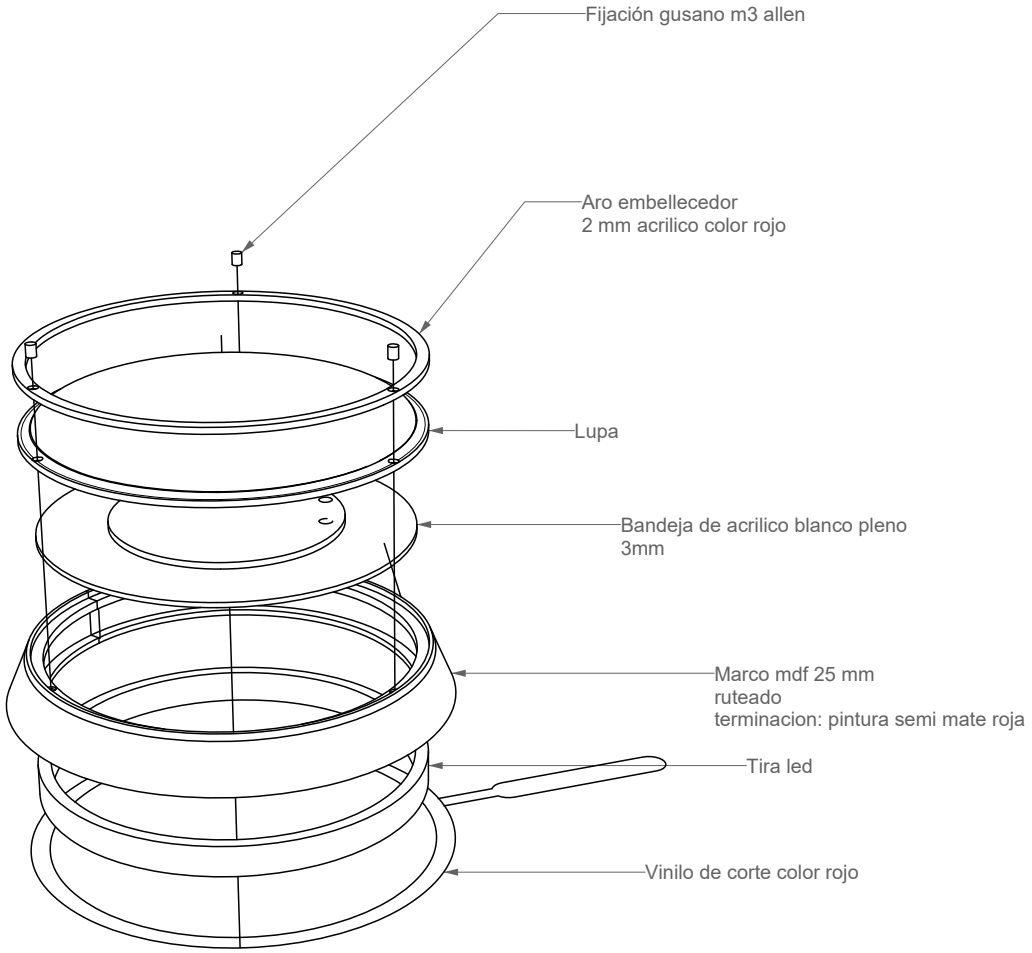
Fijación gusano m3 allen
Aro embellecedor
2 mm acrilico color rojo
Lupa
Bandeja de acrilico blanco pleno
3mm
Marco mdf 25 mm
ruteado
terminacion: pintura semi mate roja
Tira led
Vinilo de corte color rojo

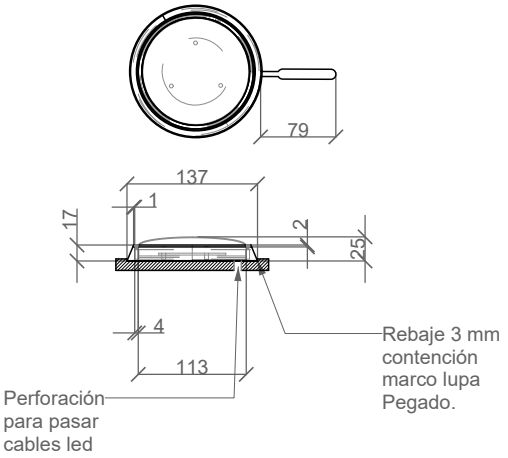
79
137
1
17
2
25
4
113
Rebaje 3 mm
contención
marco lupa
Pegado.
Perforación
para pasar
cables led

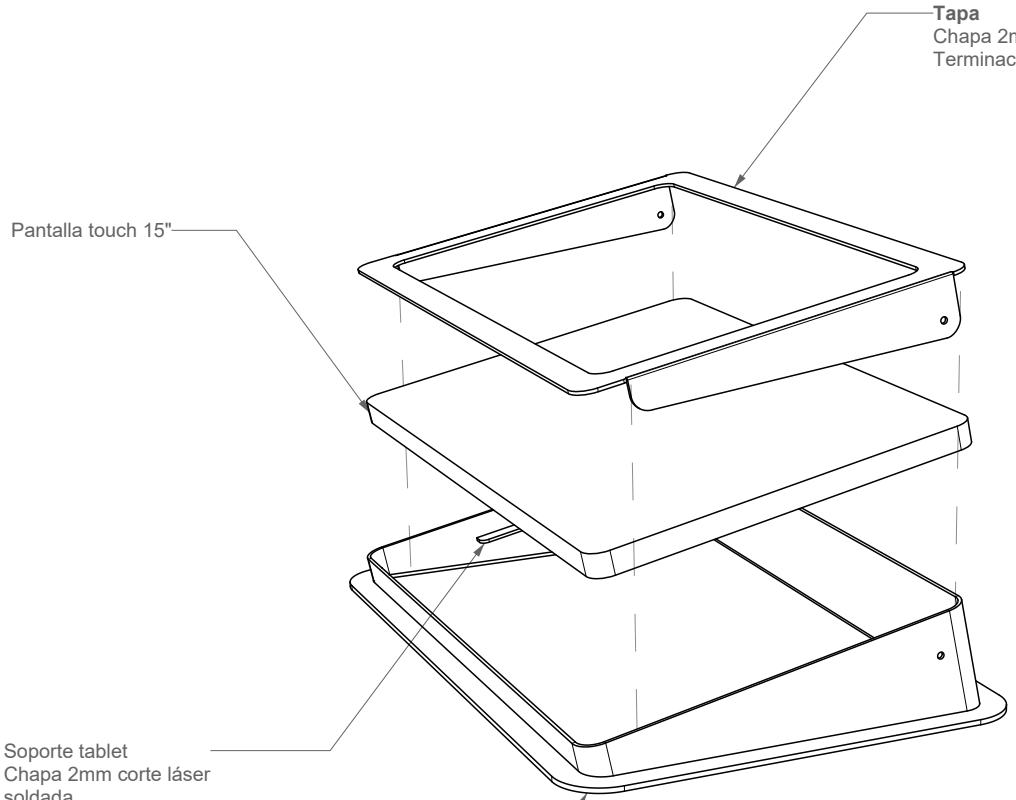

Medidas generales

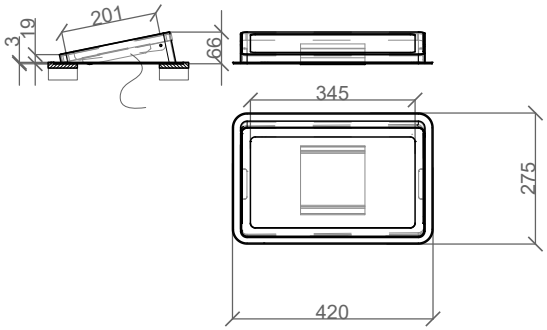

Fijación a tapa

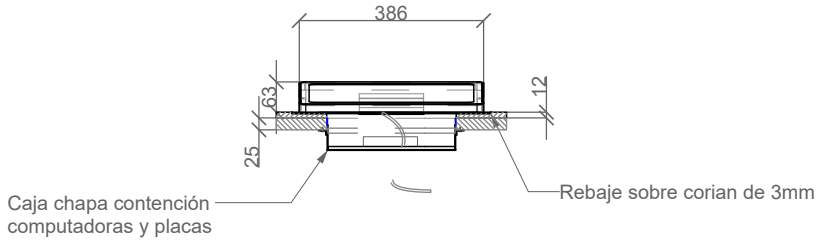

Lógica constructiva

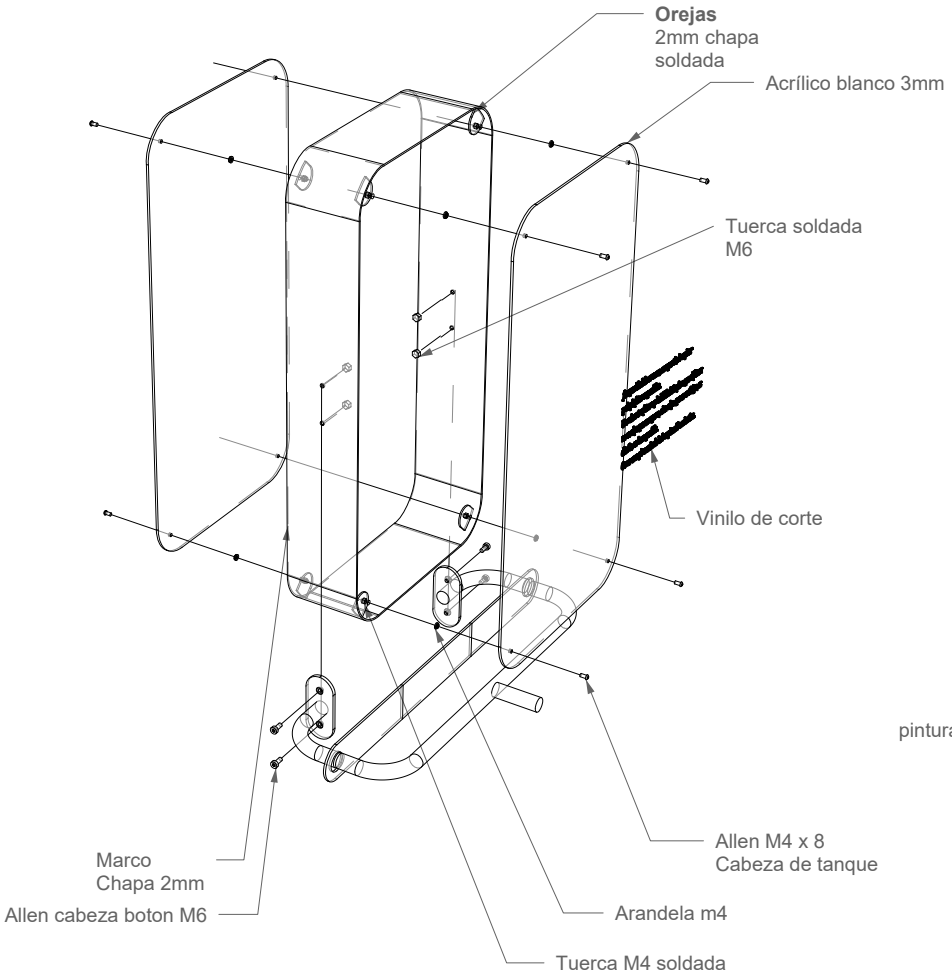

Medidas generales

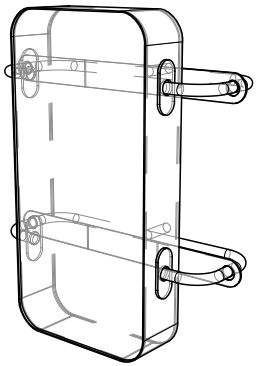

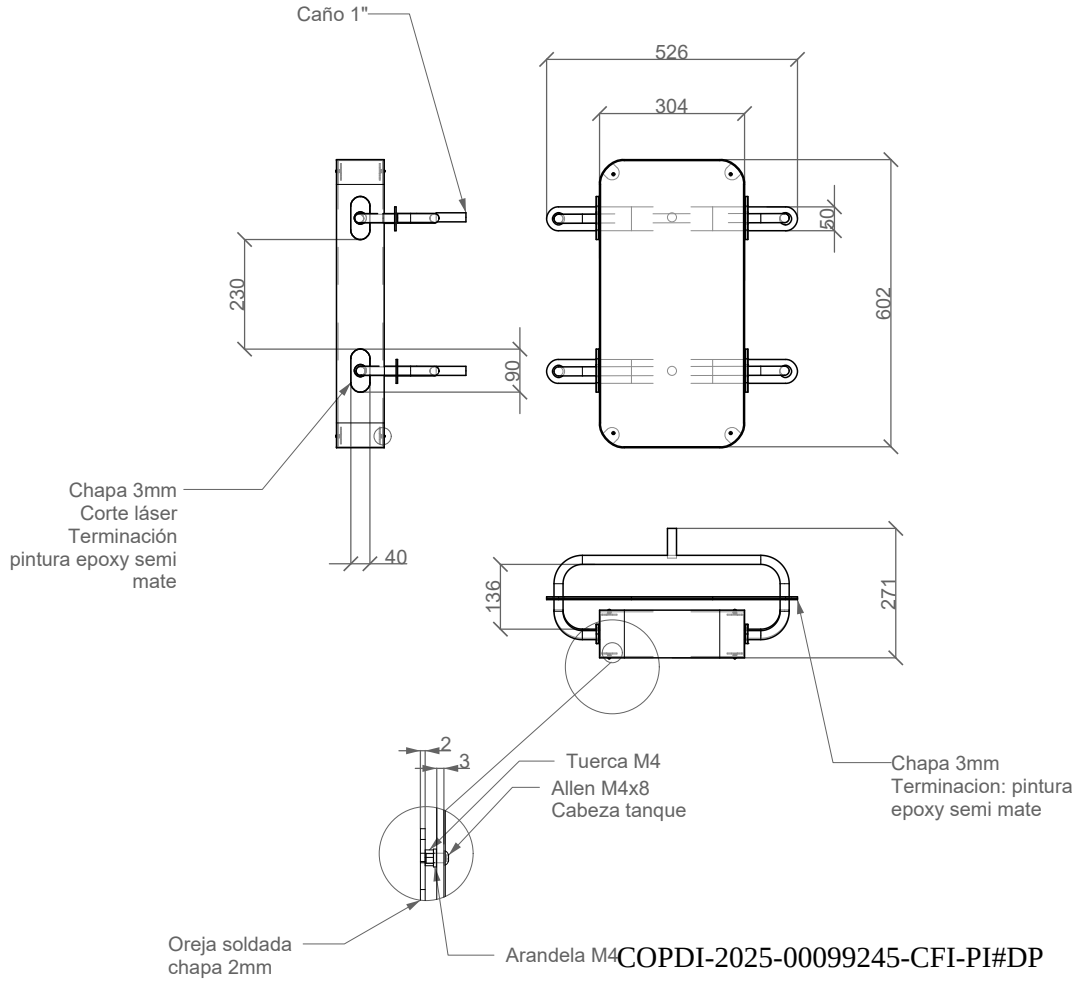

3.5 TODO LO QUE CRECE

DOC 3.5.E

CARTEL CURATORIAL

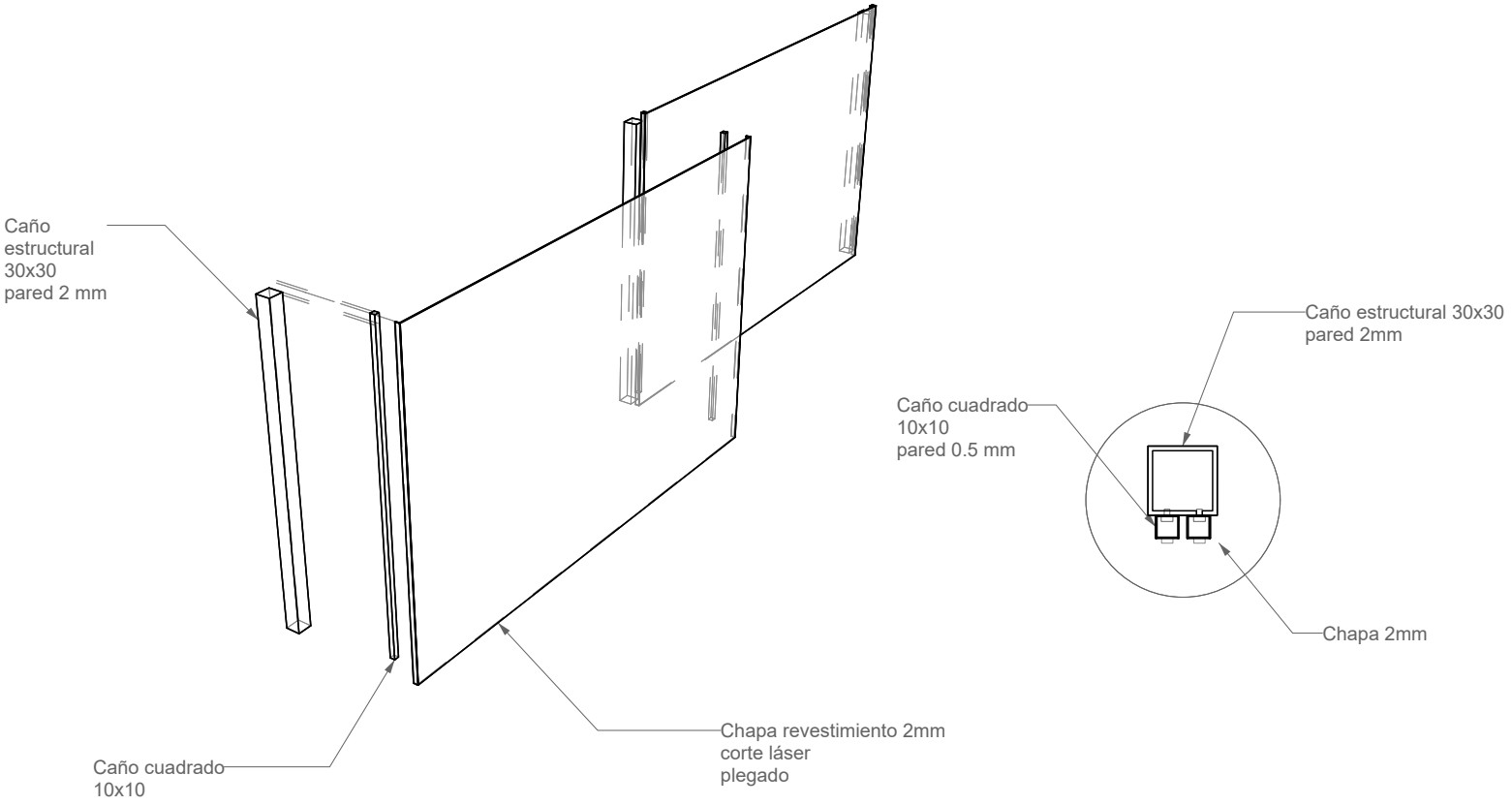
Caño
estructural
30x30
pared 2 mm
Caño cuadrado
10x10
Chapa revestimiento 2mm
corte láser
plegado
Caño estructural 30x30
pared 2mm
Caño cuadrado
10x10
pared 0.5 mm
Chapa 2mm

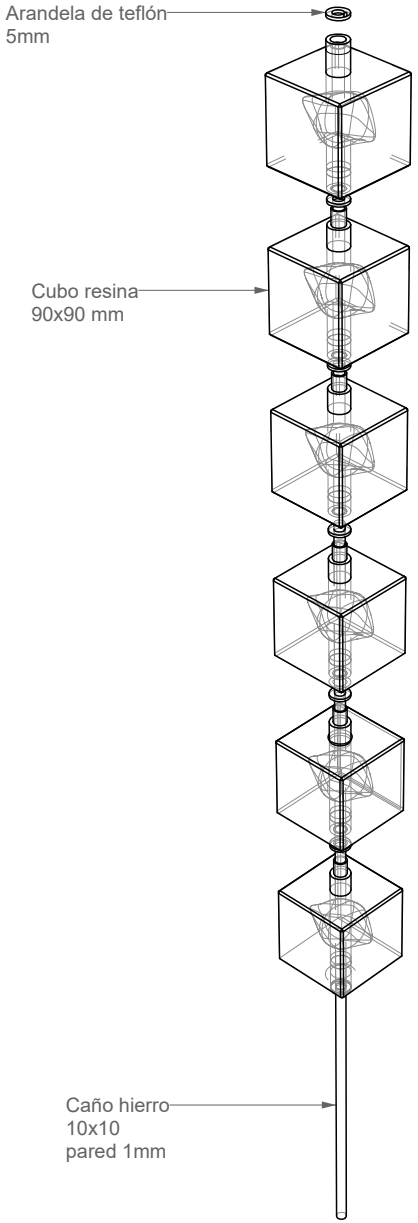

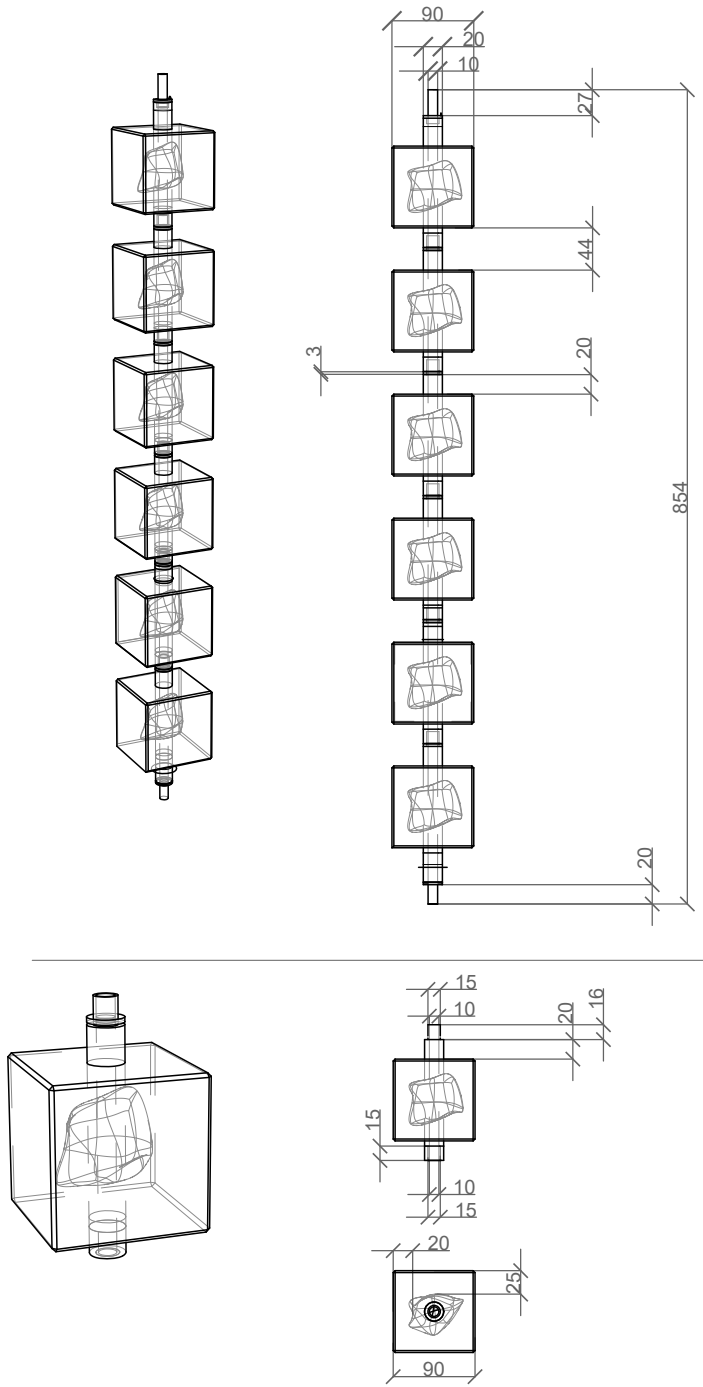

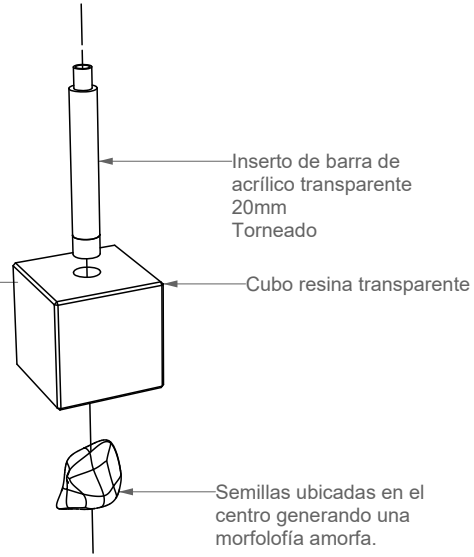

3.5 TODO LO QUE CRECE

DOC 3.5.E

SUBCONJUNTO CUBOS / CANTIDAD 12

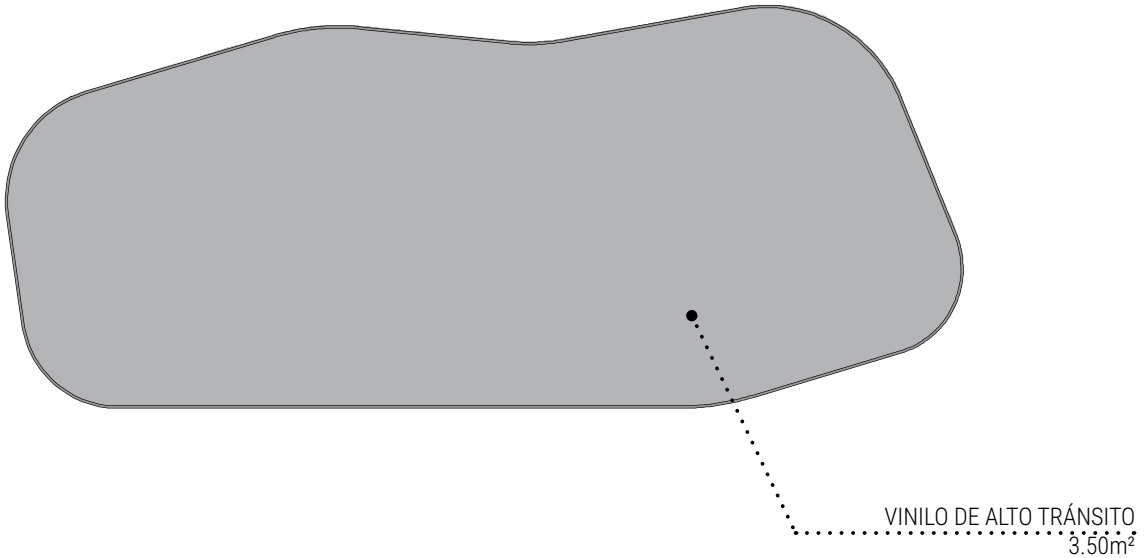
VINILO DE ALTO TRÁNSITO
3.50m²

- Pantallas tipo tablets táctiles. Cantidad 2.

Para explorar los cultivos exhibidos con fichas que muestran tanto imágenes como información de interés. Ejemplo de ficha:

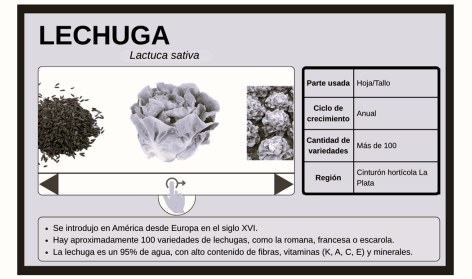

Ejemplo de plantilla para las pantallas que acompañan el banco de semillas

- Videojuegos con comando. Cantidad 2.

Que invitan a los participantes a jugar un videojuego basado en la producción de cultivos, donde deberán enfrentar los desafíos propios de la agricultura, como la aparición de plagas, la diversidad entre cosechas y las decisiones estratégicas que un productor agropecuario debe tomar para resolver estos problemas.

- Lupa. Cantidad 1.

- TOTAL: 2 pantallas tipo tablets.
2 videojuegos.
1 lupa.

*Para mayor detalle ver el ANEXO TECNOLÓGICO.

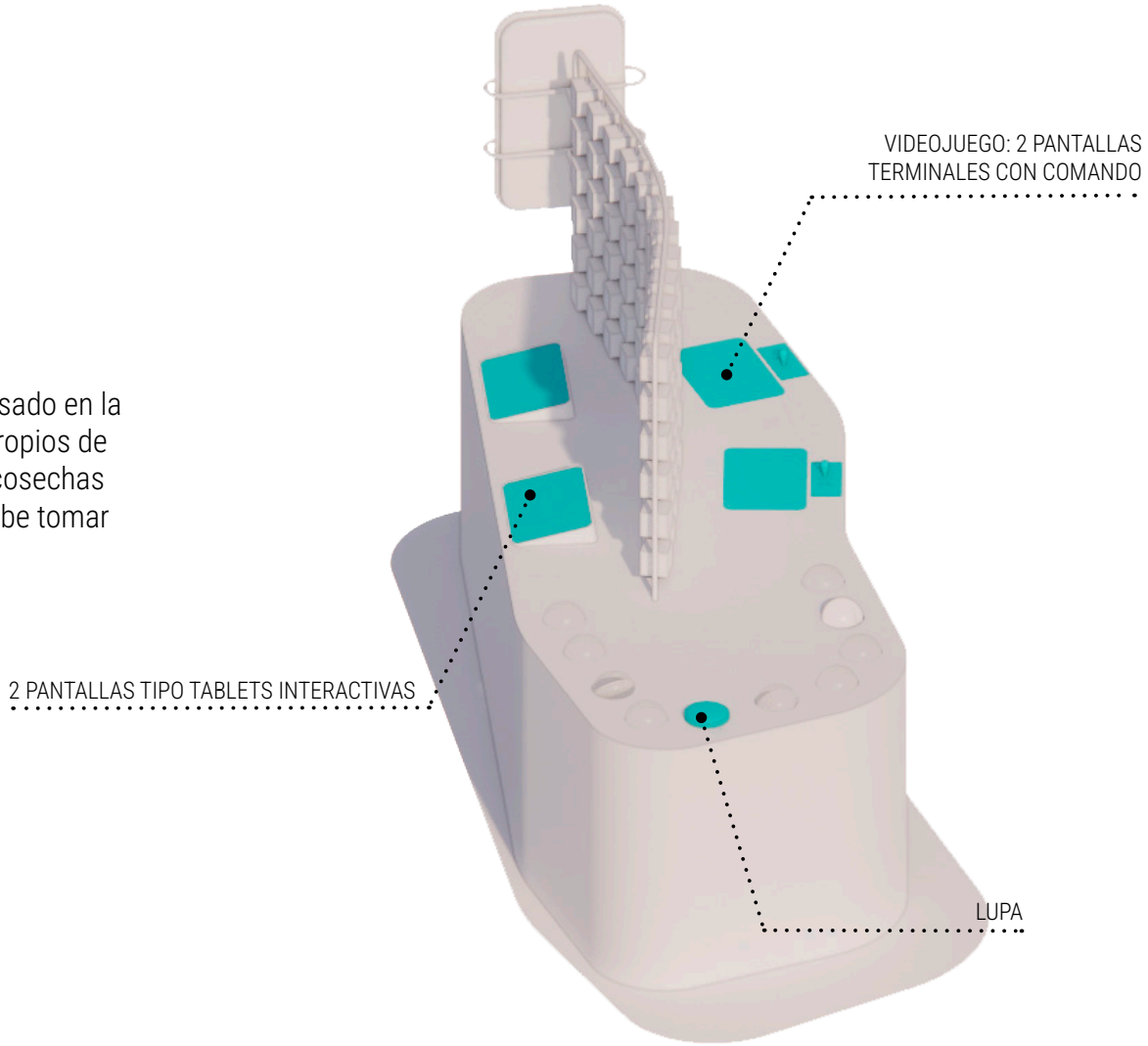

ILUMINACIÓN

- Zócalo inferior retroiluminado
subtotal: 7 metros lineales

- Sección expositiva de *banco de semillas* iluminada
área: 0.40m²

- Flip-Flops de sección del *tomate* iluminados
cantidad 10 x 0.4 metros lineales. Subtotal: 4 metros lineales

- TOTAL: 0.40 m² a iluminar
11 metros lineales retroiluminados con luz led

*Para mayor detalle ver el ANEXO TECNOLÓGICO.

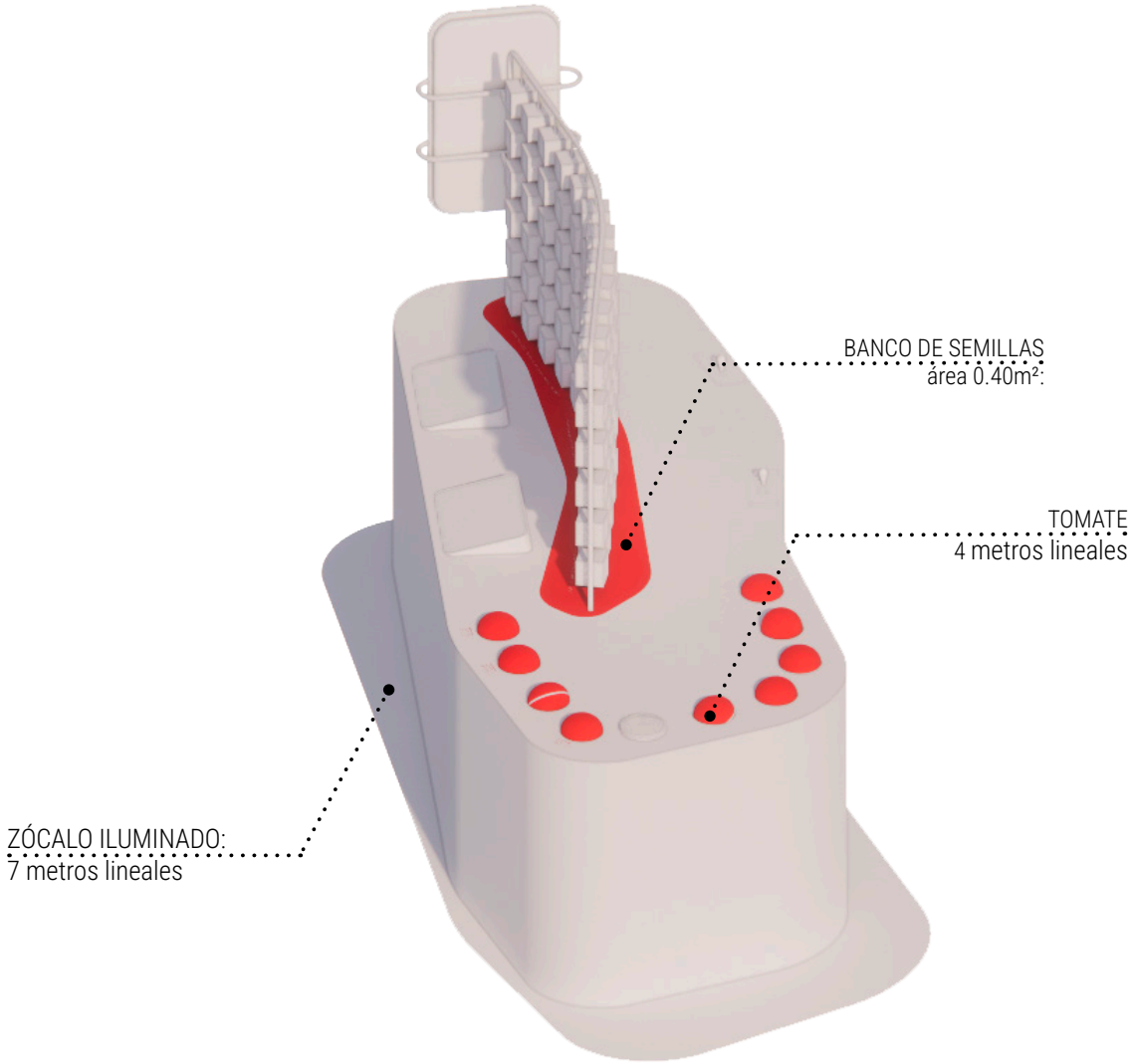



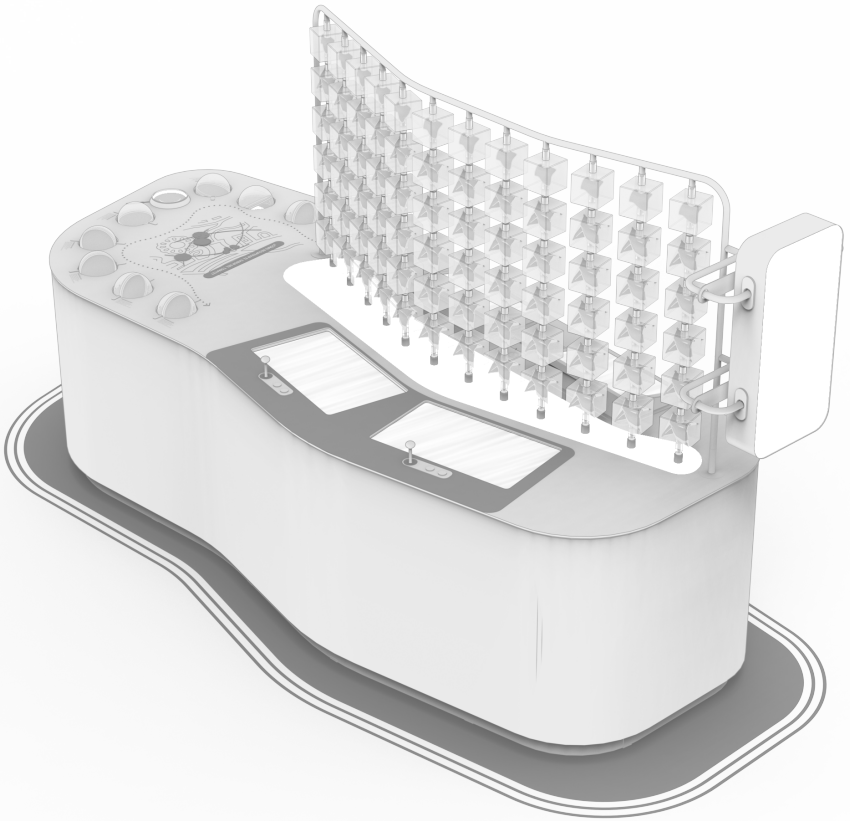

3.5 TODO LO QUE CRECE

IMAGEN DE REFERENCIA

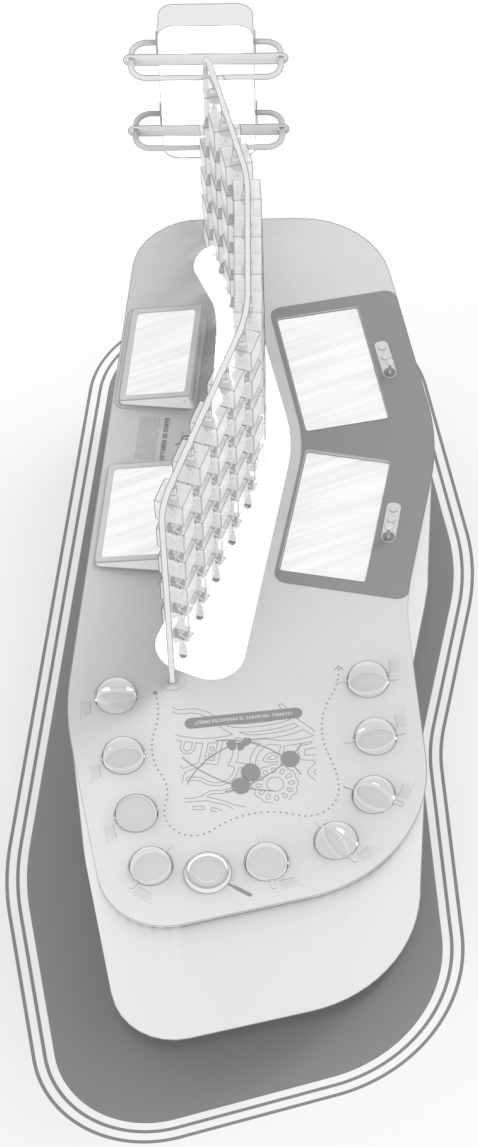

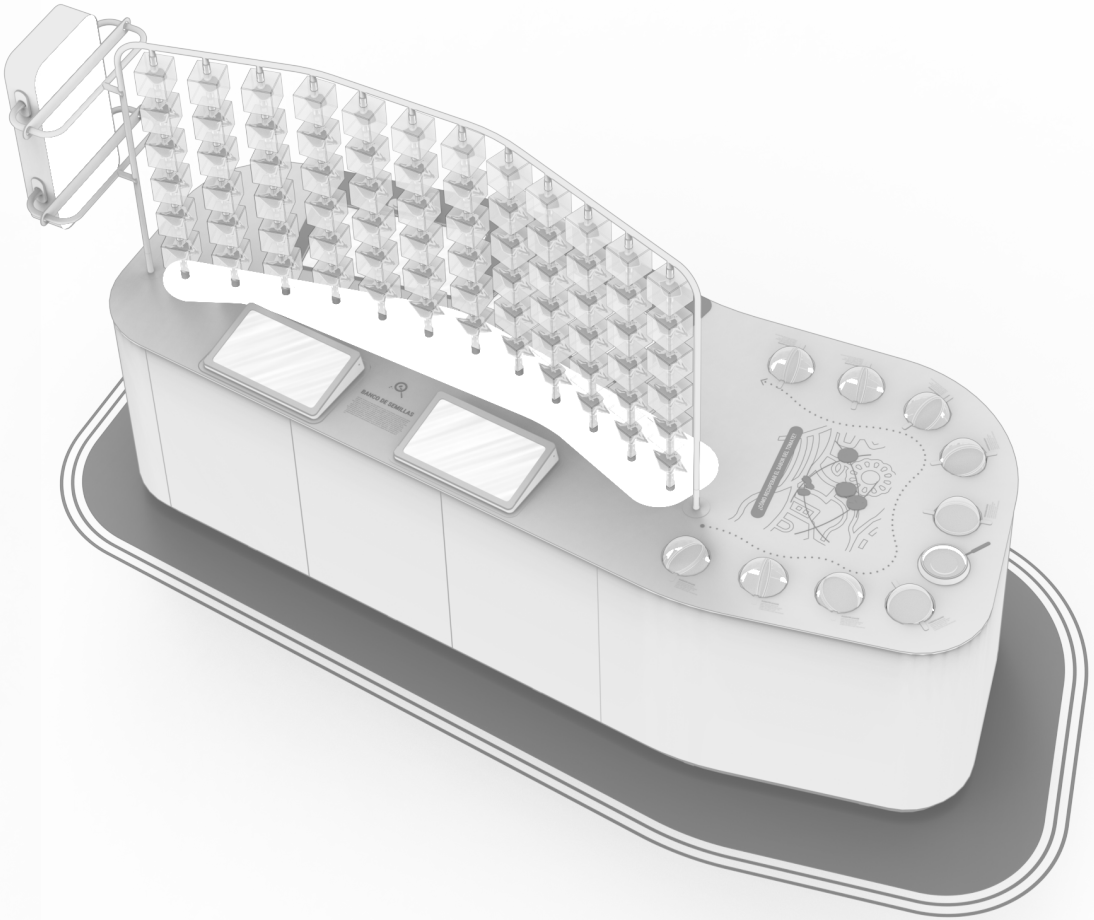

3.5 TODO LO QUE CRECE

IMAGEN DE REFERENCIA

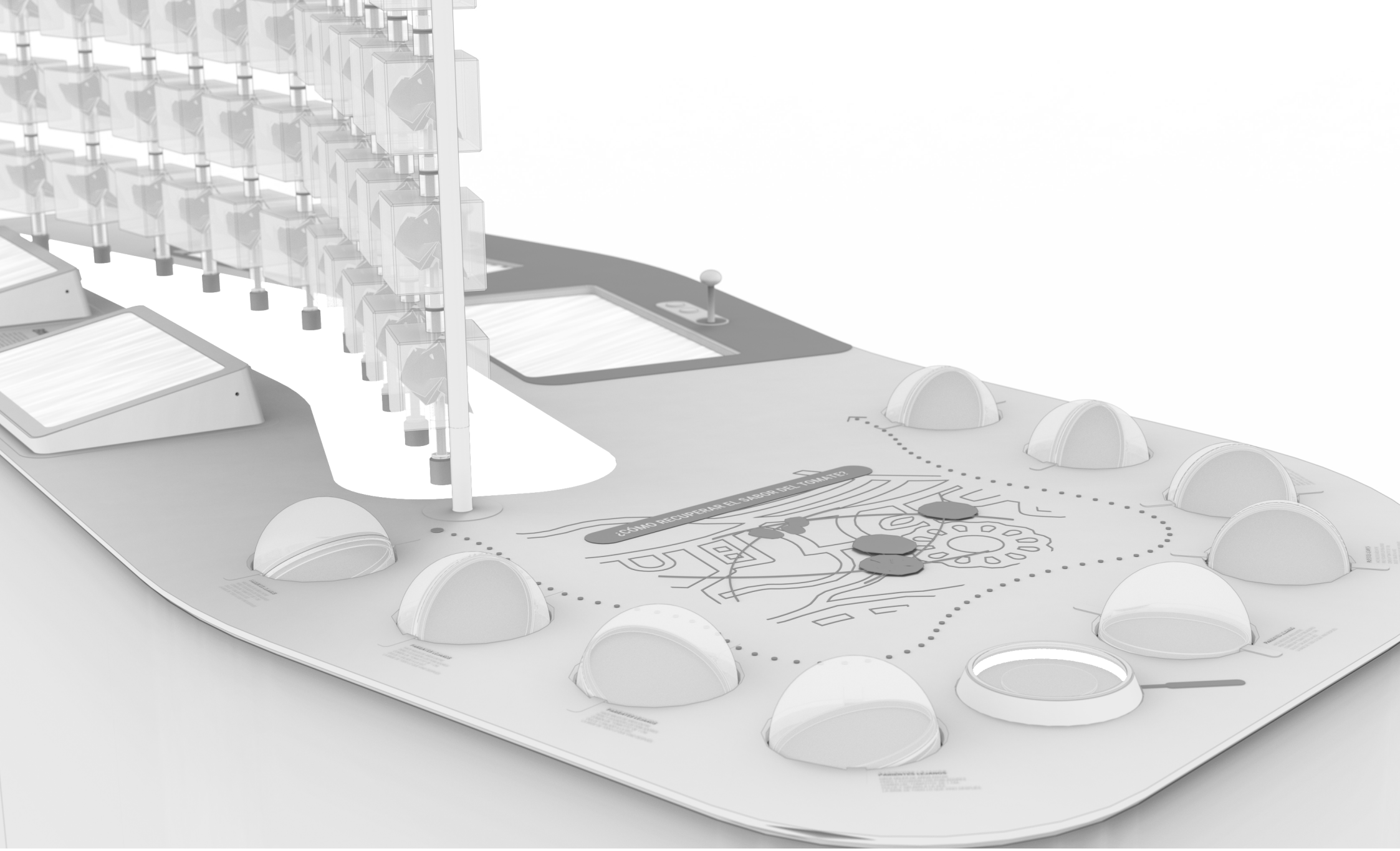

3.5 TODO LO QUE CRECE

IMAGEN DE REFERENCIA



3.5 TODO LO QUE CRECE

IMAGEN DE REFERENCIA

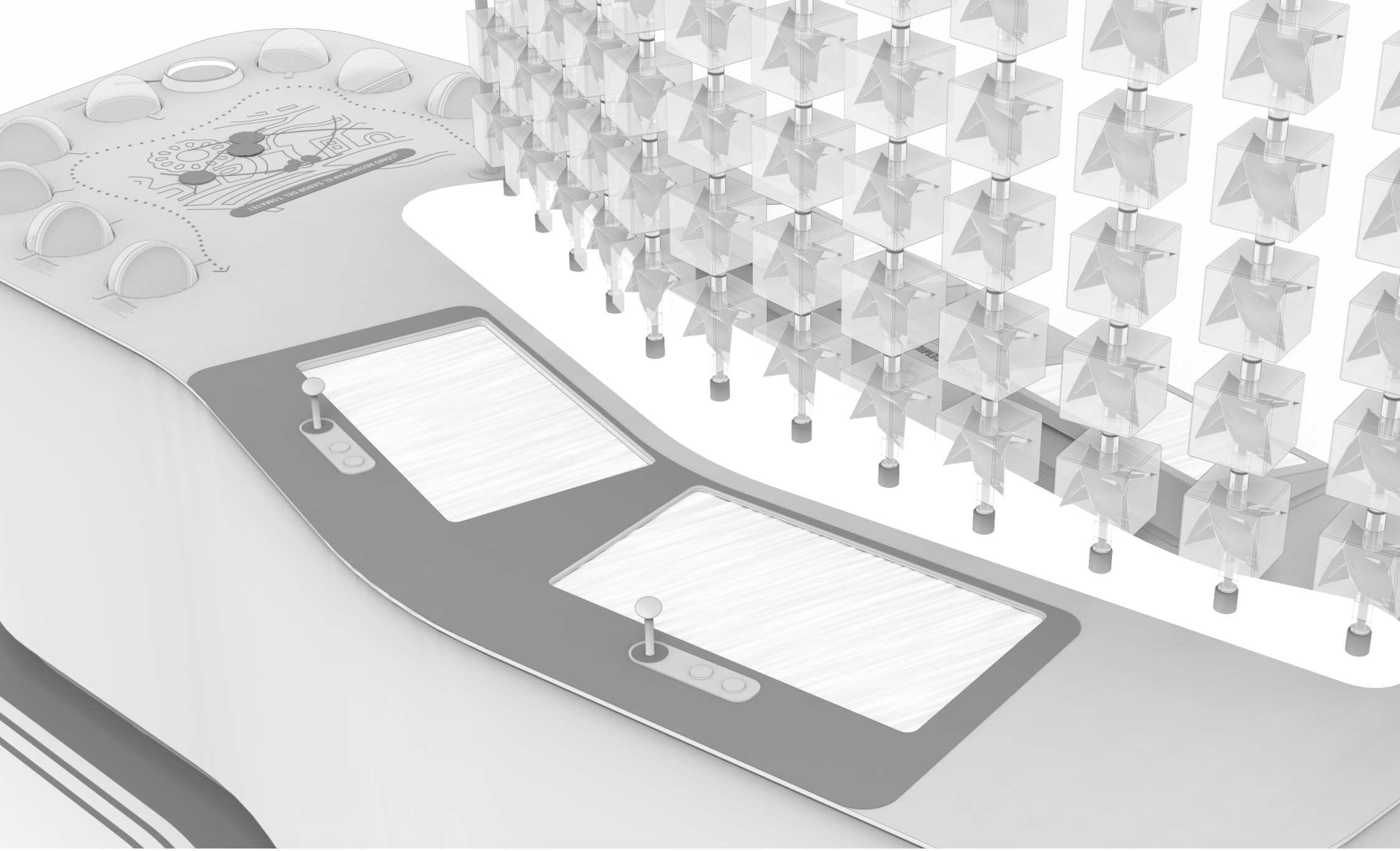

3.5 TODO LO QUE CRECE

IMAGEN DE REFERENCIA



3.5 TODO LO QUE CRECE
IMAGEN DE REFERENCIA



3.5 TODO LO QUE CRECE

IMAGEN DE REFERENCIA



3.5 TODO LO QUE CRECE
IMAGEN DE REFERENCIA



3.5 TODO LO QUE CRECE

IMAGEN DE REFERENCIA

ELEGIR

EJE NARRATIVO 4

ELEGIR

4.1 PRODUCIR PRESENTES

4.1 PRODUCIR PRESENTES
DOC 4.1.A

DESCRIPCIÓN

Esta estación es un gran espacio audiovisual con una pantalla curva o proyecciones que cuenta sobre la actualidad de la Provincia.

Un volumen encierra las proyecciones, mientras que su forma invita a entrar y sentarse en los sillones para informarse y a pensar la democracia no solo como un sistema político, sino como una forma de producir lo común todos los días.

Entre los temas desarrollados se pueden encontrar información sobre: *democracia participativa, convivencia social, juventudes y lo público como espacio compartido.*

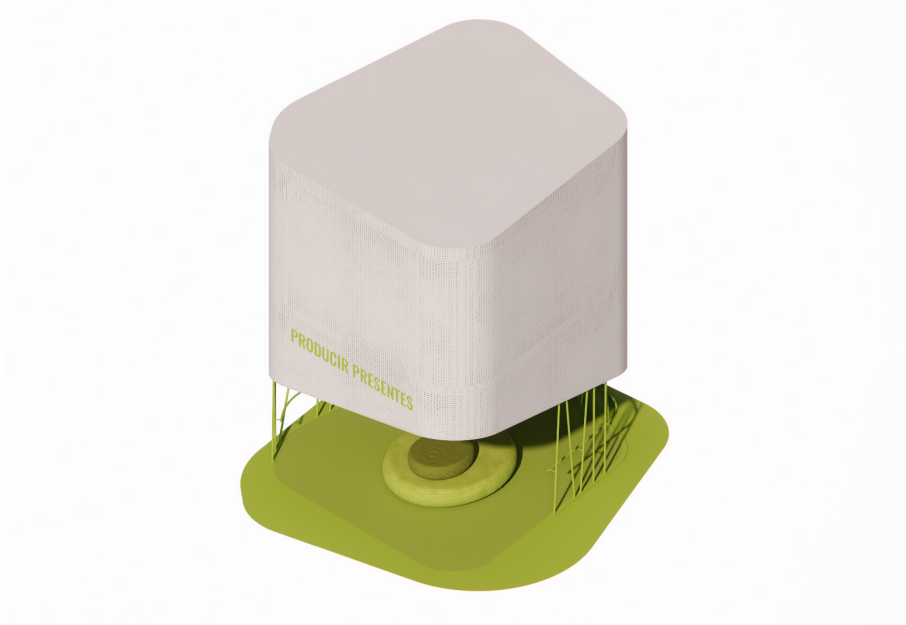

ESQUEMA DE UBICACIÓN

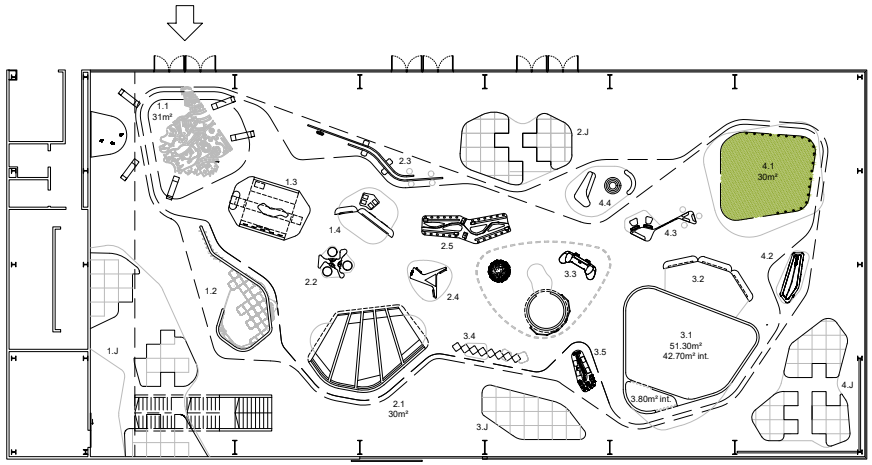

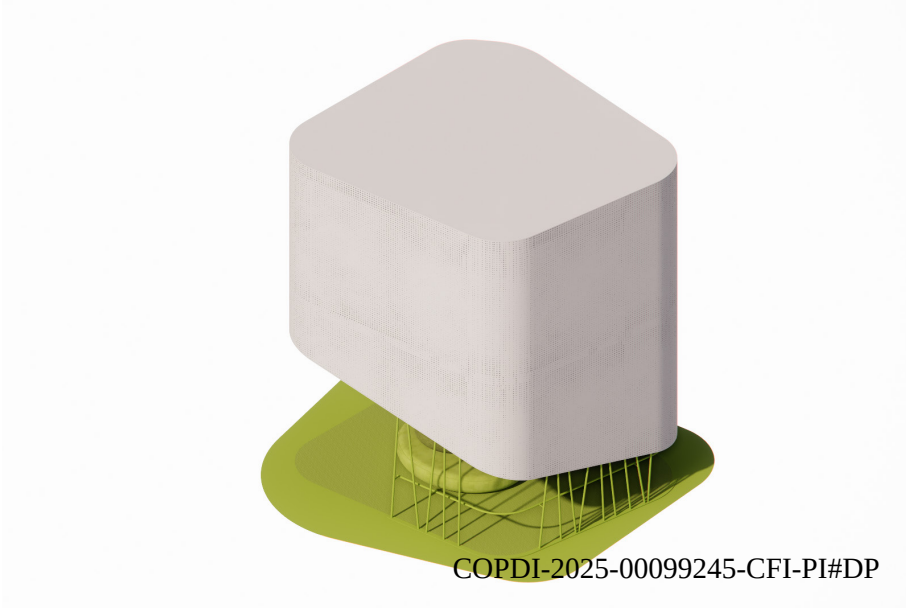

COPDI-2025-00099245-CFI-PI#DP

CÓMO FUNCIONA LA ESTACIÓN

El volumen está armado con una parrilla de caño cuadrado de 50 x 50, horizontales de espesor 3.2 mm. y verticales de espesor 2 mm. La estructura horizontal que toma la forma de la estación se repite en toda su altura a una distancia de 1.50 m. Las verticales aproximadamente cada 1.50 m. Dicha parrilla da forma y soporta a un revestimiento exterior en chapa de aluminio exterior, y mdf en la superficie proyectable del interior.

Todo el volumen se encuentra retro-iluminado por una serie de lámparas omnidireccionales. Esta iluminación sirve para iluminar los laterales que se encuentran calados (chapa de aluminio), para generar un efecto de luz similar a los laterales de la cenefa.

Este volumen se apoya en una serie de columnas de caño redondo, soldadas a una pieza de chapa superior e inferior, conformando de esta manera una única pieza soldada en su totalidad. La pieza de chapa superior funciona a su vez como canto inferior del volumen de chapa de aluminio calada.

El techo de la estación se materializa con un policarbonato de alto impacto blanco de 2 mm. de espesor.

A diferencia de las estaciones chicas, en las que el nombre de la estación se materializa con un vinilo de recorte, en esta se realiza en letras grandes a color (ver Normas graficas generales) calado en la chapa, con un leve reundido de 2 cm.

Se completa con un gran sillón.

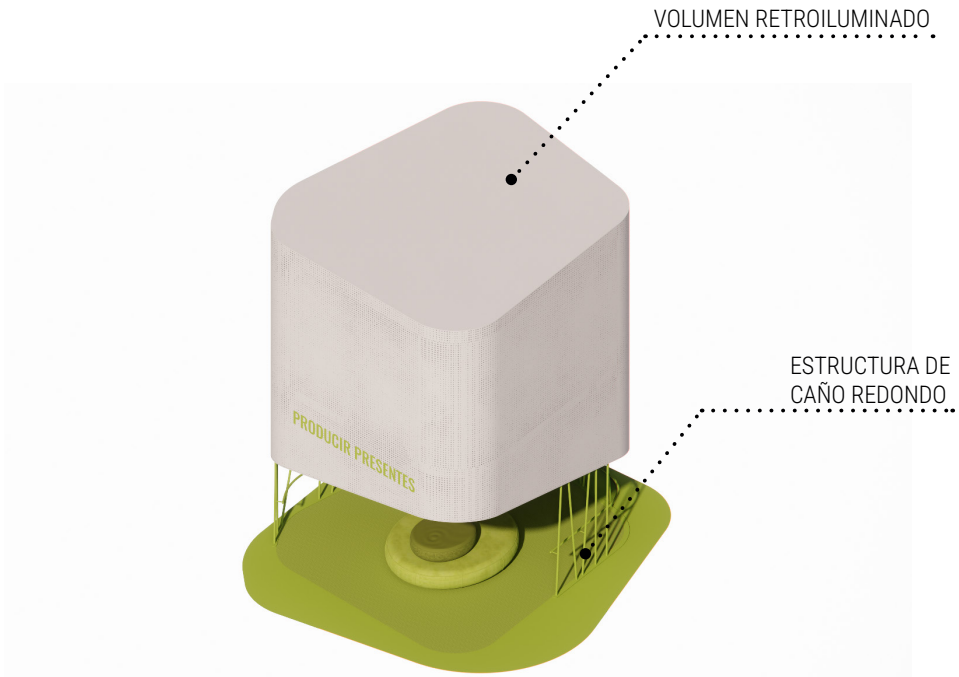

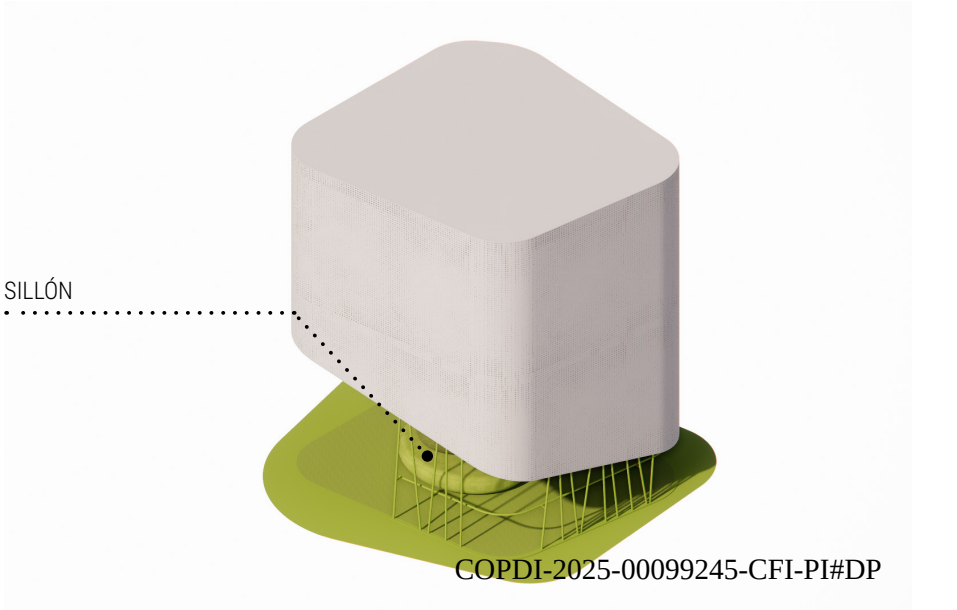

4.1 PRODUCIR PRESENTES
DOC 4.1.B
FUNCIONAMIENTO DE LA ESTACIÓN

COPDI-2025-00099245-CFI-PI#DP

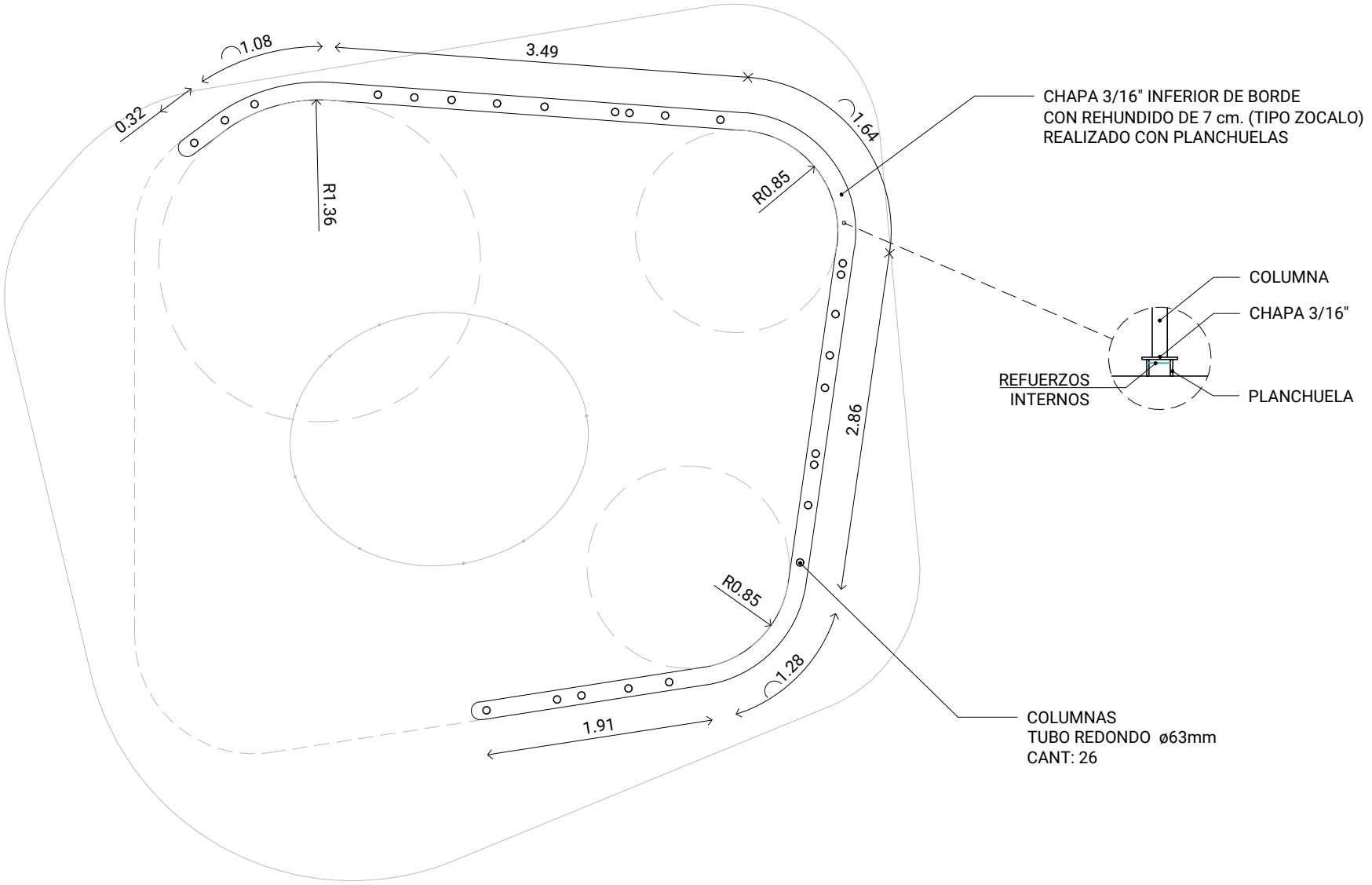
1.08
3.49
0.32
1.64
R1.36
R0.85
CHAPA 3/16" INFERIOR DE BORDE
CON REHUNDIDO DE 7 cm. (TIPO ZOCALO)
REALIZADO CON PLANCHUELAS
COLUMNA
CHAPA 3/16"
REFUERZOS
INTERNOS
PLANCHUELA
2.86
R0.85
1.28
1.91
COLUMNAS
TUBO REDONDO ø63mm
CANT: 26

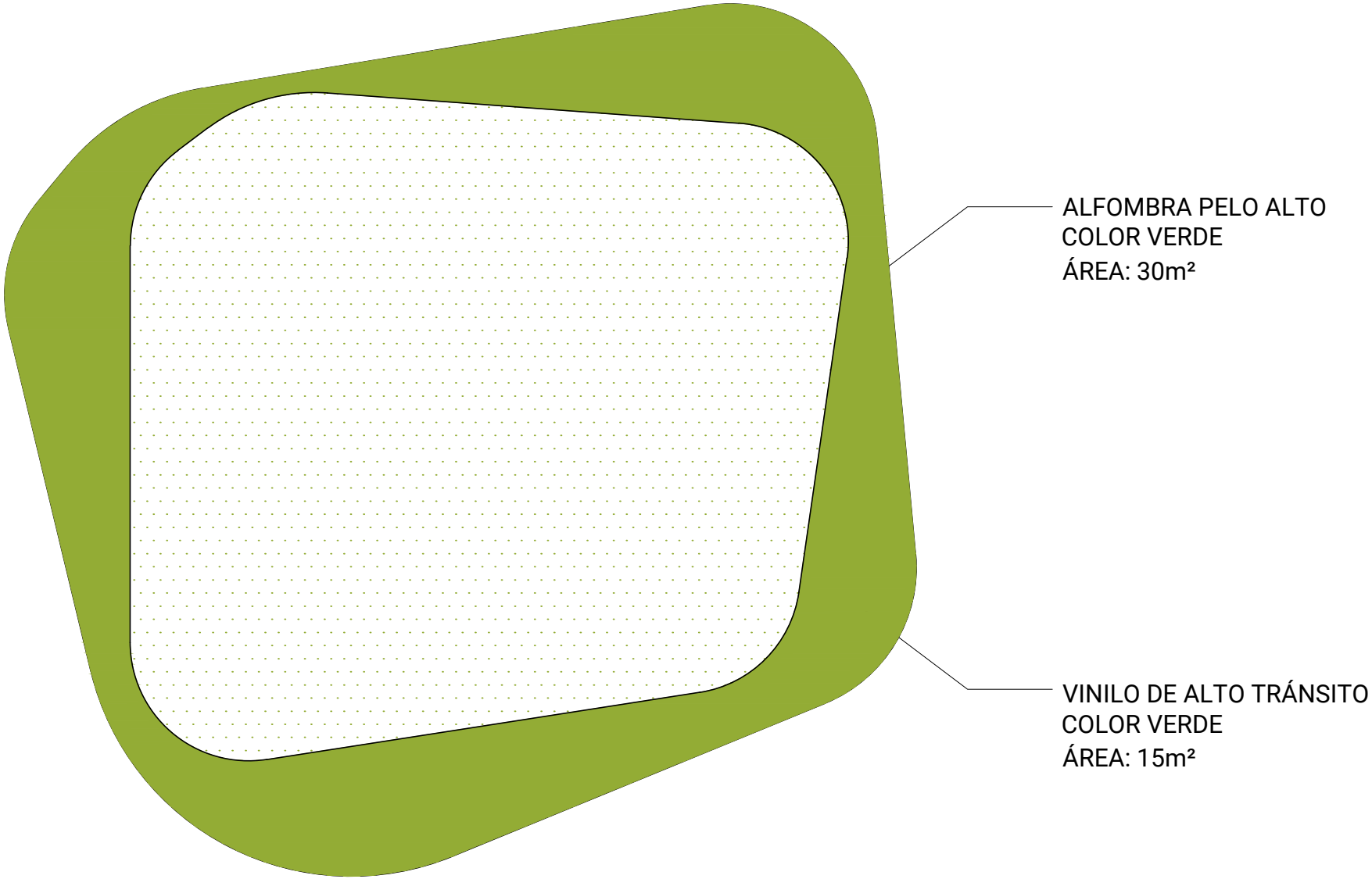
ALFOMBRA PELO ALTO
COLOR VERDE
ÁREA: 30m²
VINILO DE ALTO TRÁNSITO
COLOR VERDE
ÁREA: 15m²

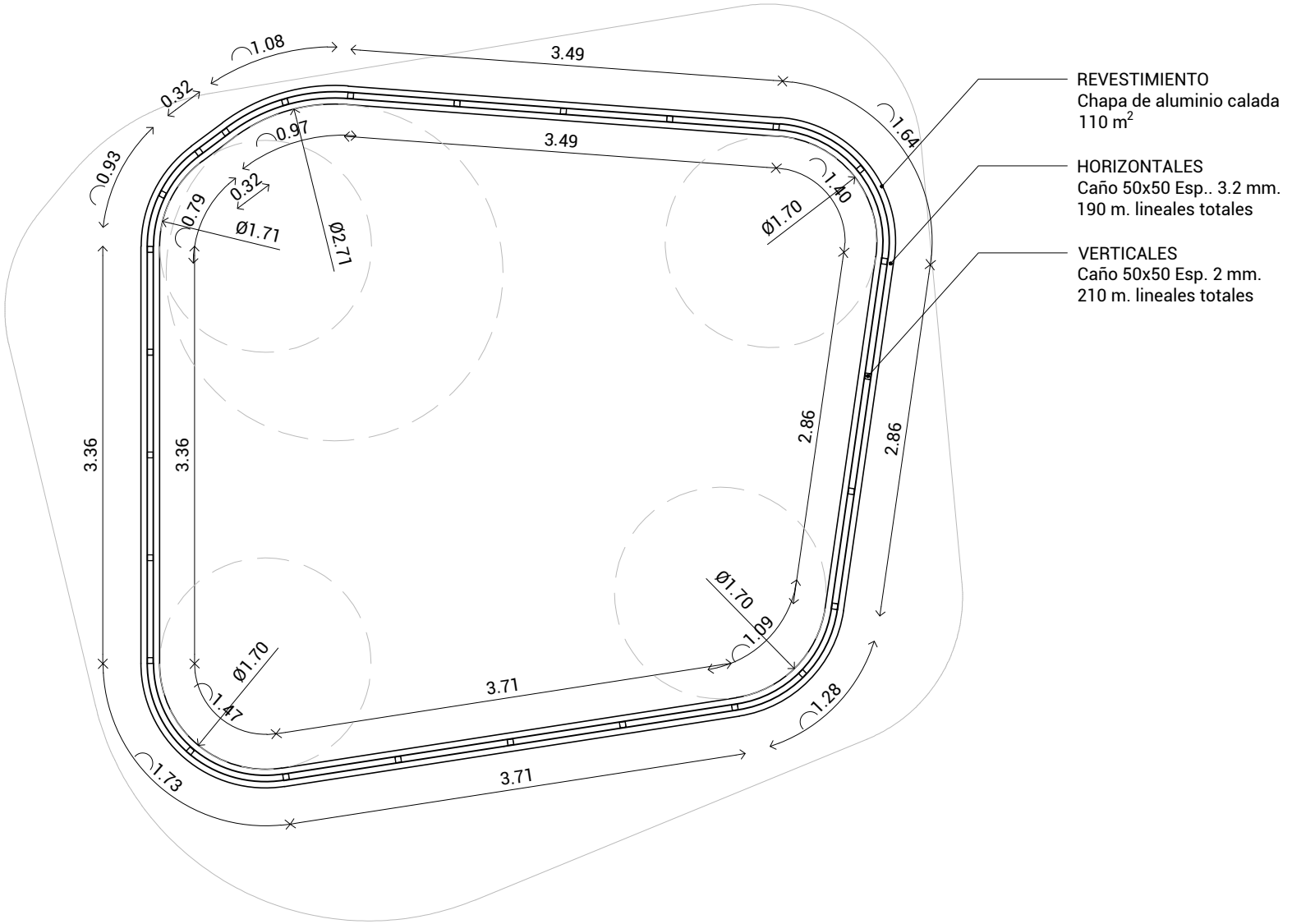

4.1 PRODUCIR PRESENTES

DOC 4.1.E

PLANTA NIVEL SUPERIOR

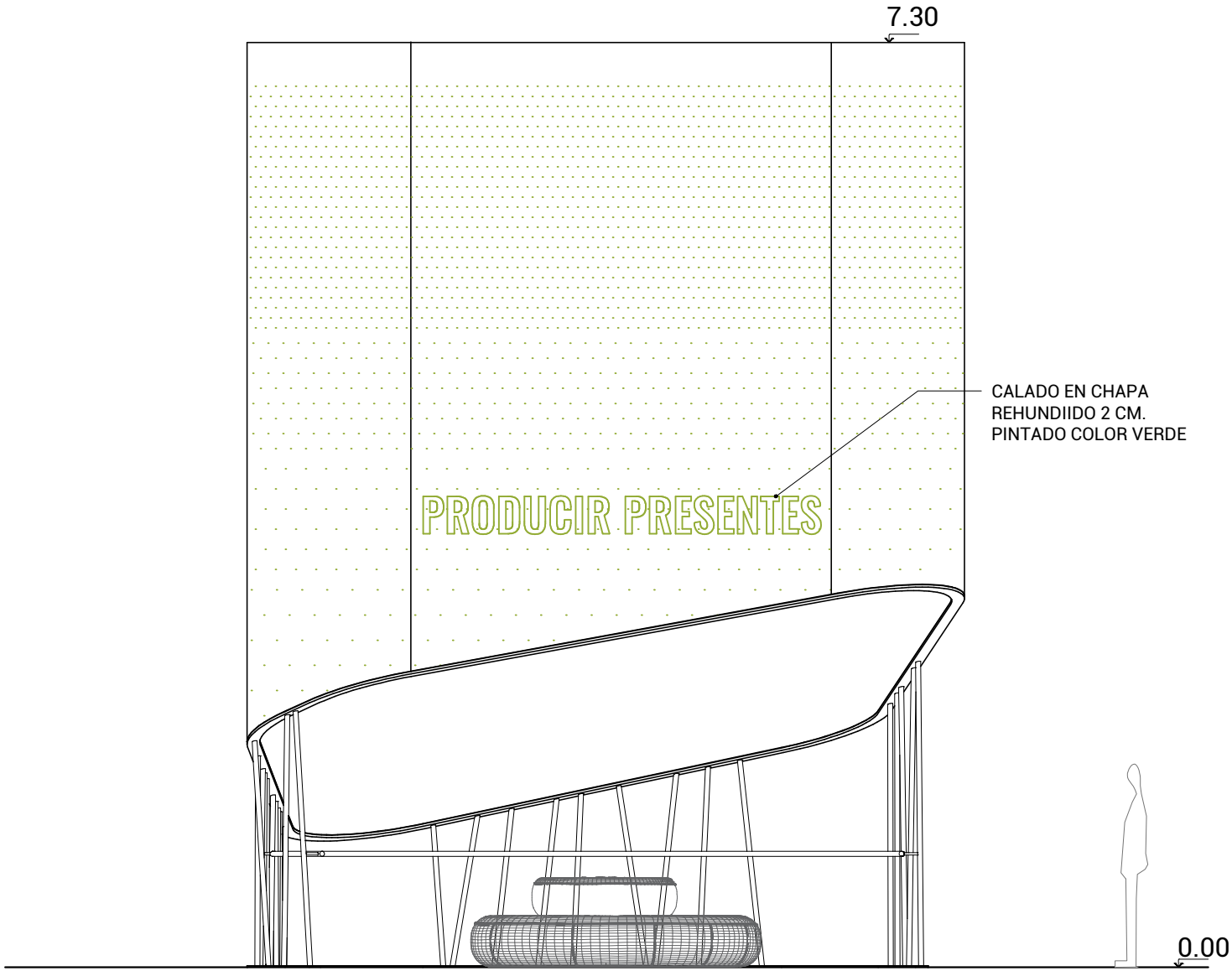
7.30
CALADO EN CHAPA
REHUNDIIDO 2 CM.
PINTADO COLOR VERDE
PRODUCIR PRESENTES
0.00

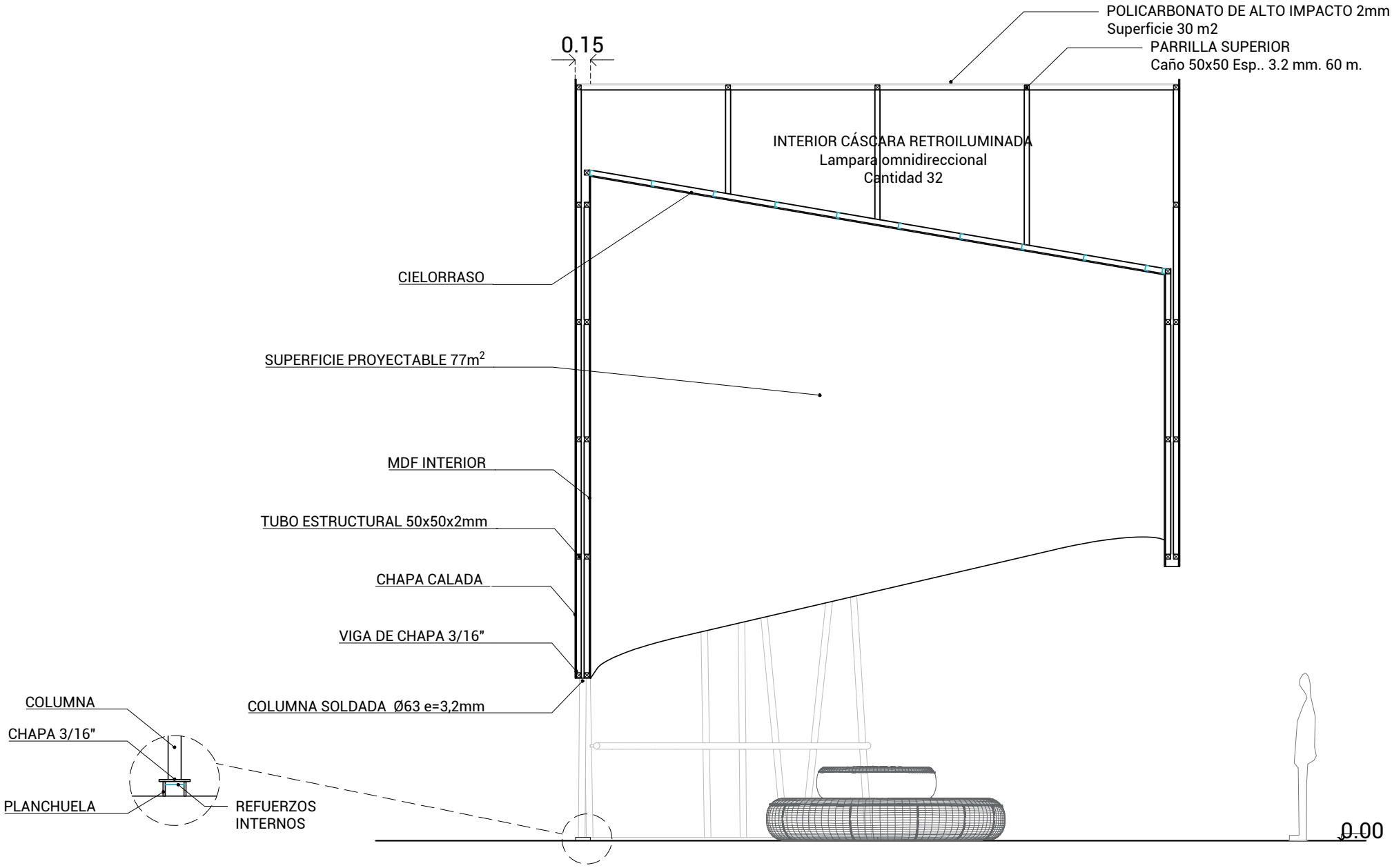

4.1 PRODUCIR PRESENTES

DOC 4.1.G

CORTE

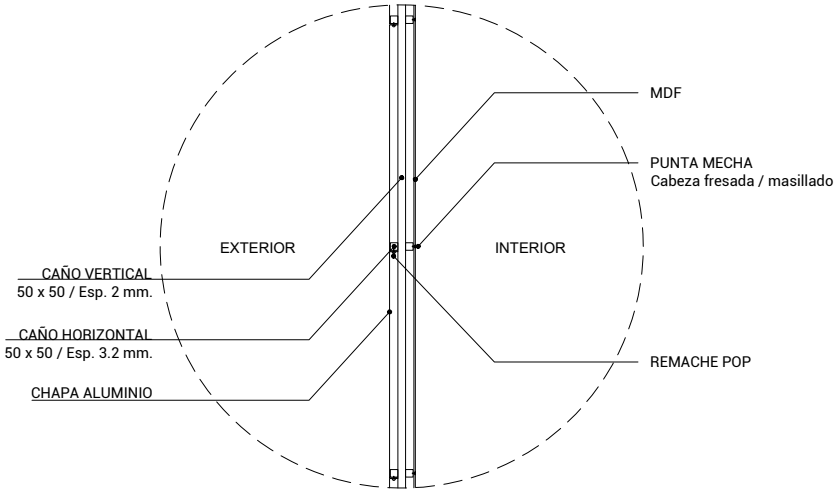

CÁSCARA EXTERIOR
ESTRUCTURA METÁLICA
CHAPA DE ALUMINIO RETRO ILUMIINADA

CIELORRASO
MDF DESMONTABLE PARA MANTENIMIENTO DE TECNOLOGÍA
E ILUMINACIÓN

SUPERFICIE INTERIOR PROYECTABLE
MDF
SUPERFICIE TOTALMENTE LISA

BASE
COLUMNAS REDONDAS
CHAPA DE "ENCADENADO" SUPERIOR E INFERIOR

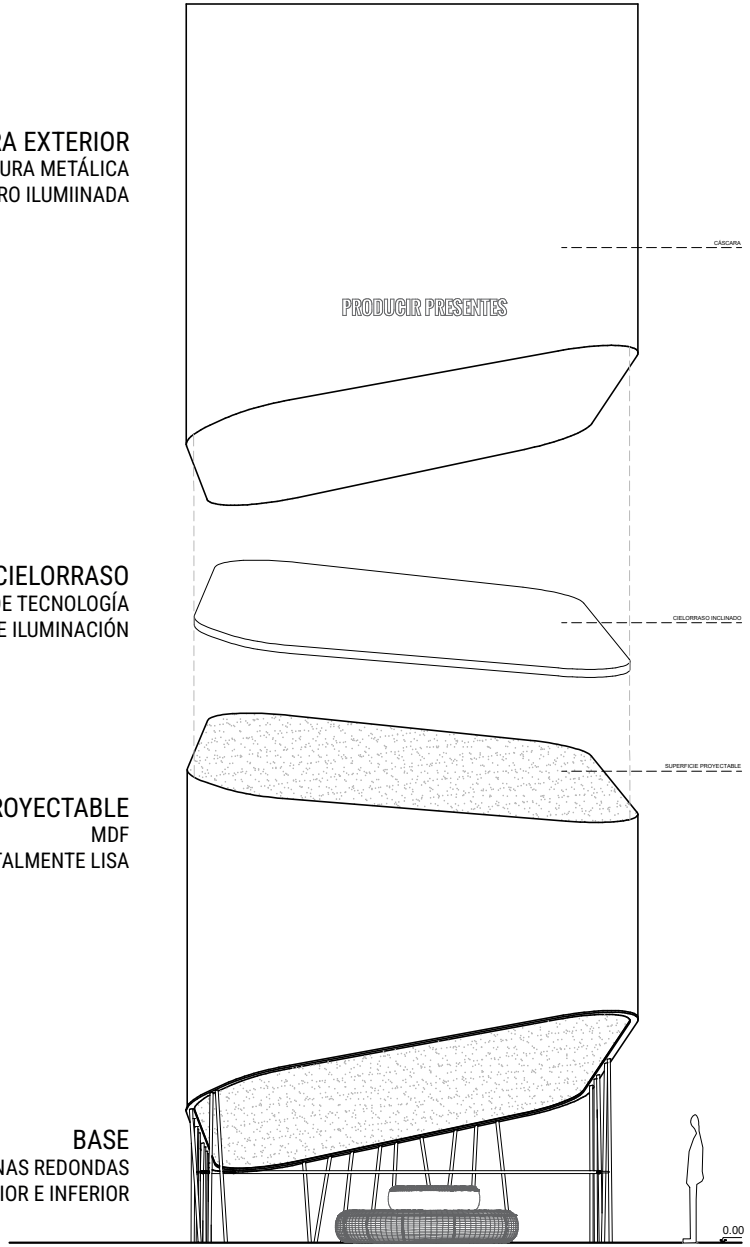

4.1 PRODUCIR PRESENTES
DOC 4.1.H
DESPIECE

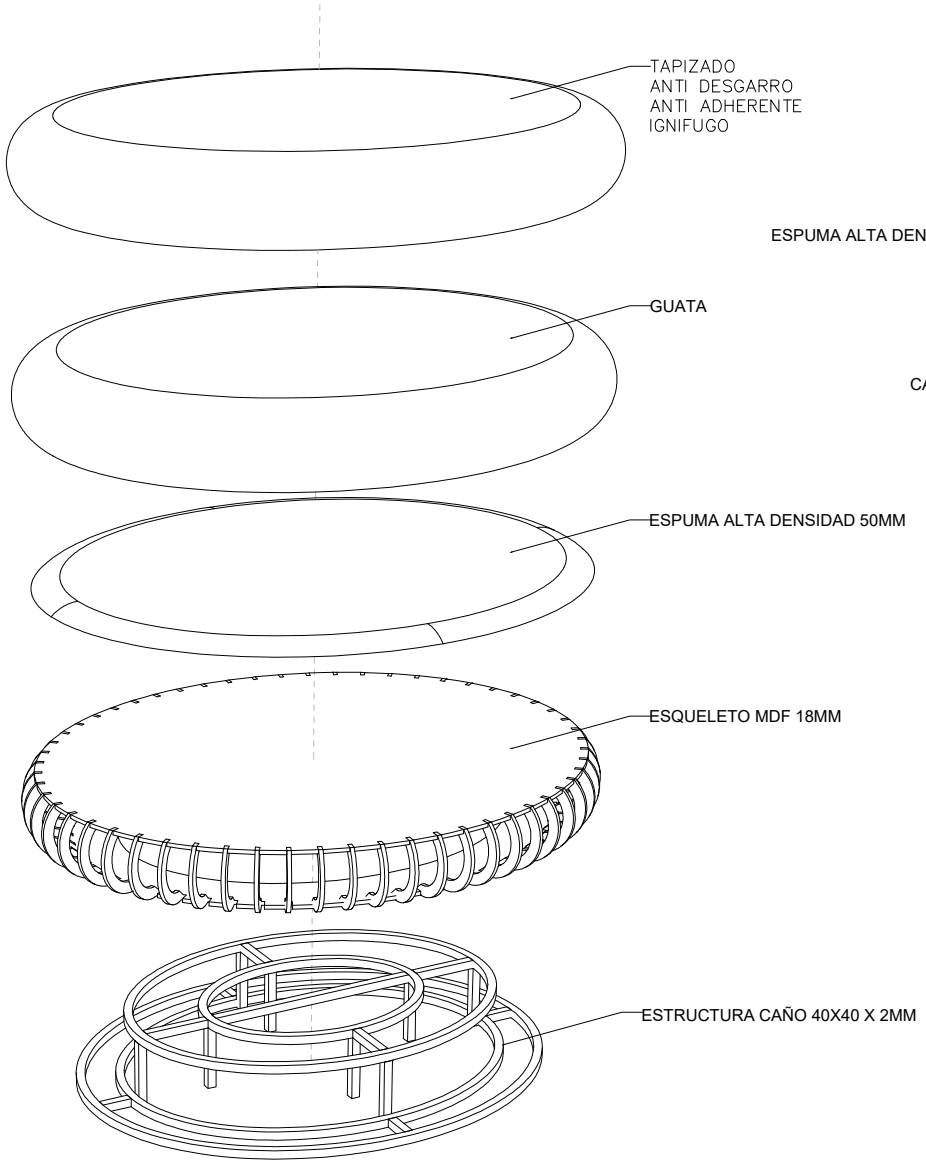

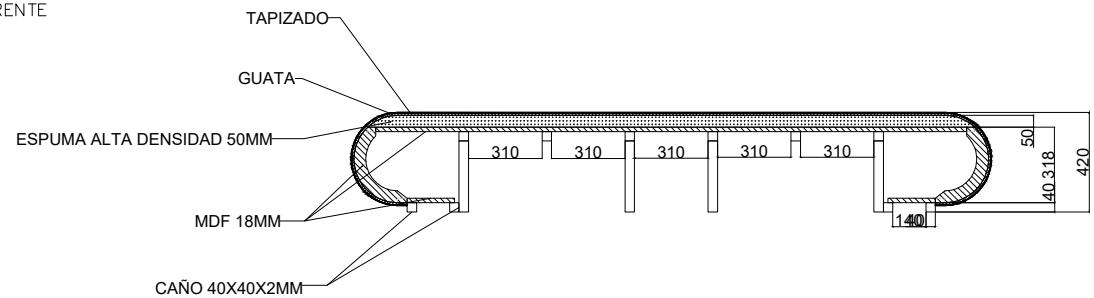

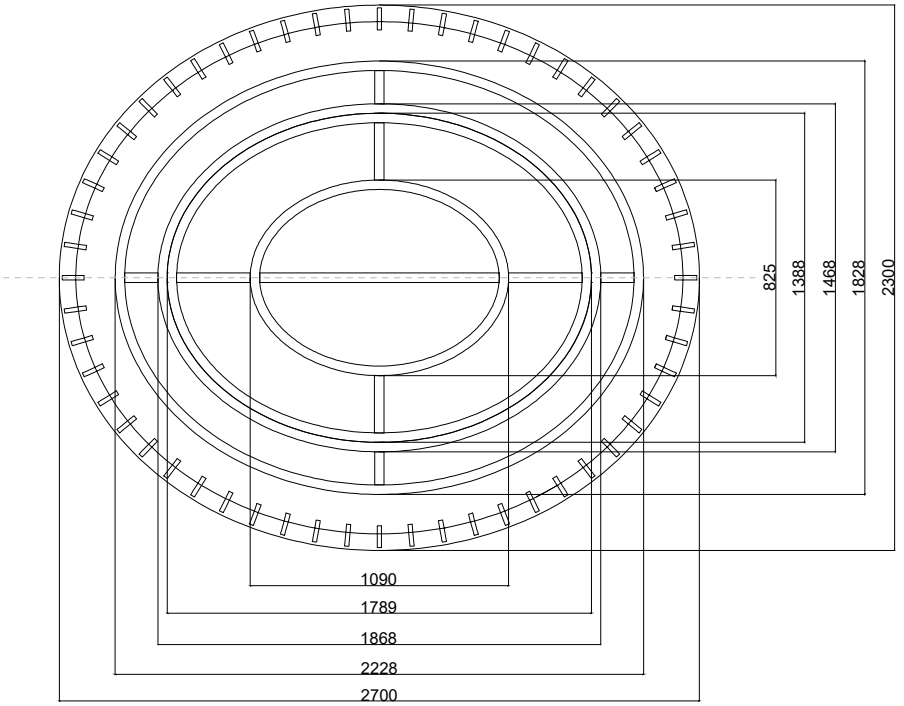

4.1 PRODUCIR PRESENTES

DOC 4.1.I

DETALLE MÓDULO A

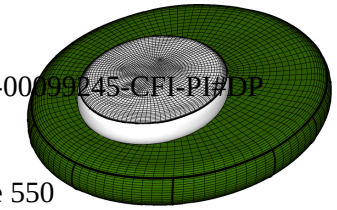

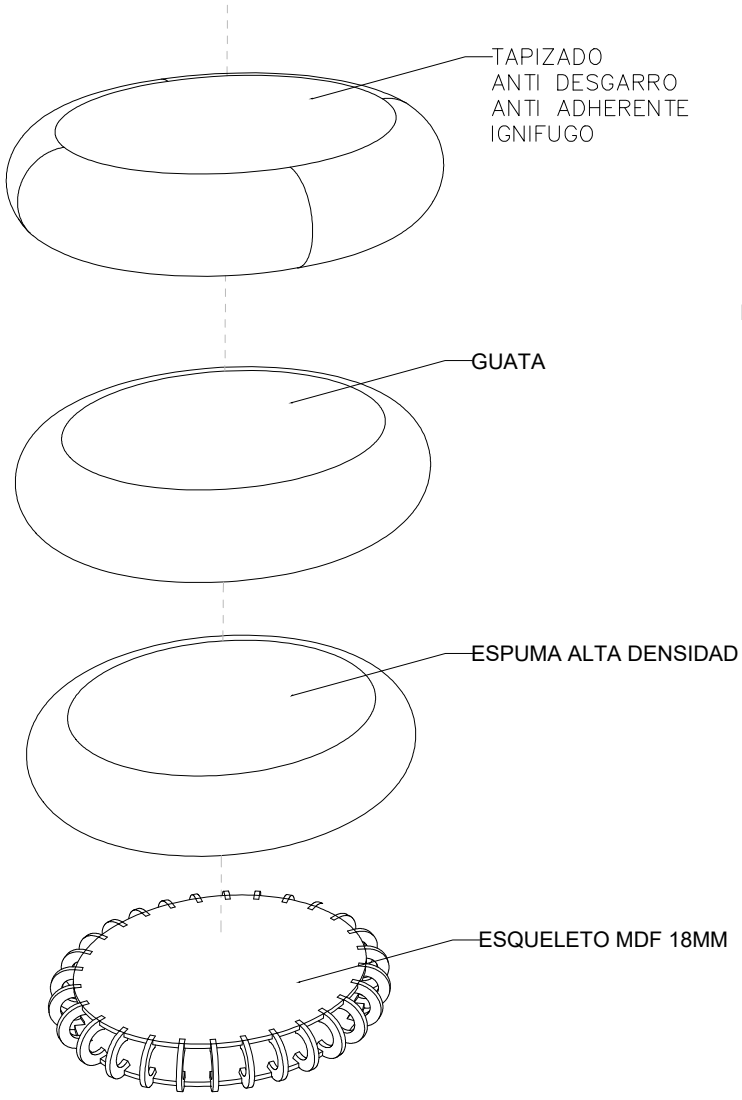

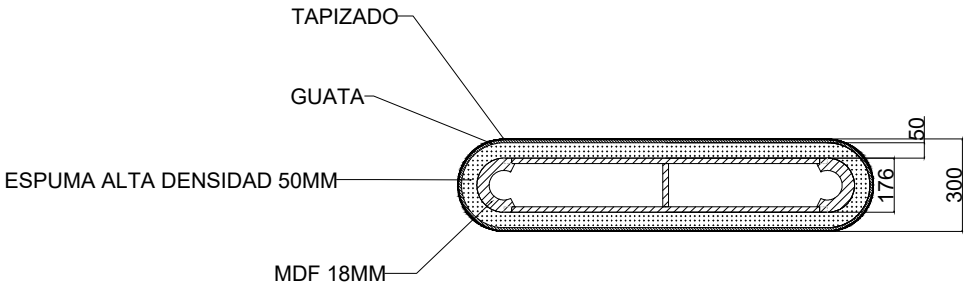

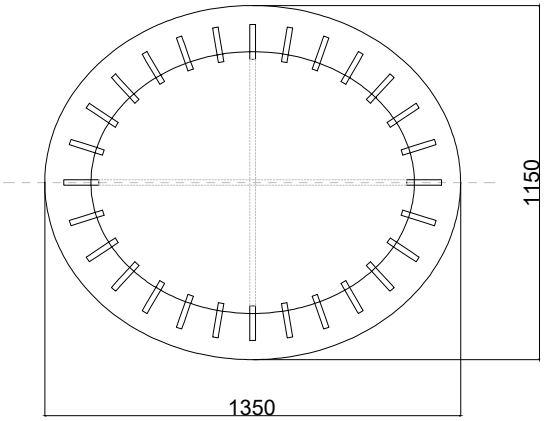

4.1 PRODUCIR PRESENTES

DOC 4.1.J

DETALLE MÓDULO B

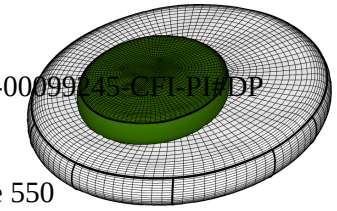

TECNOLOGÍA E ILUMINACIÓN

Producir Presentes cuenta con una serie de proyectores escondidos en el cielorraso, para proyección sobre paredes. Cuenta también con un sistema de audio envolvente.

Al igual que las otras tres estaciones grandes, la cáscara se encuentra retro-iluminada.

- Mapping y audio

- Proyector lente f0.8 6000 lúmenes / Cantidad 4
- Soporte proyectores/ Cantidad 4
- Parlantes de instalación fullrange

- Iluminación

- Iluminación cáscara, lampara omnidireccional. Cantidad 32.

*Para mayor detalle ver el ANEXO TECNOLÓGICO.

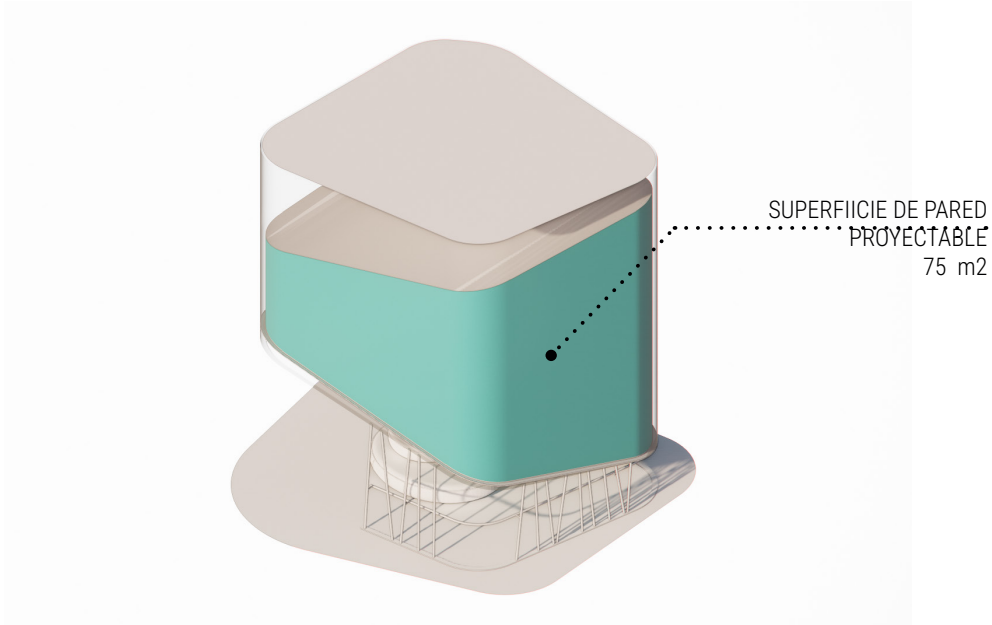

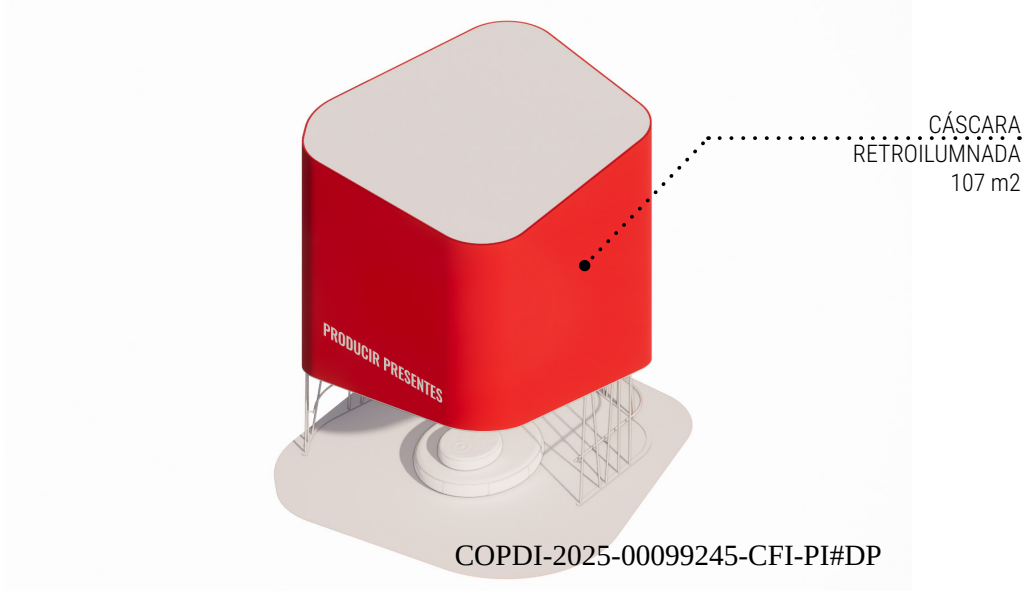

4.1 PRODUCIR PRESENTES

DOC 4.1.K

TECNOLOGÍA E ILUMINACIÓN

COPDI-2025-00099245-CFI-PI#DP



4.1 PRODUCIR PRESENTES
IMAGEN DE REFERENCIA

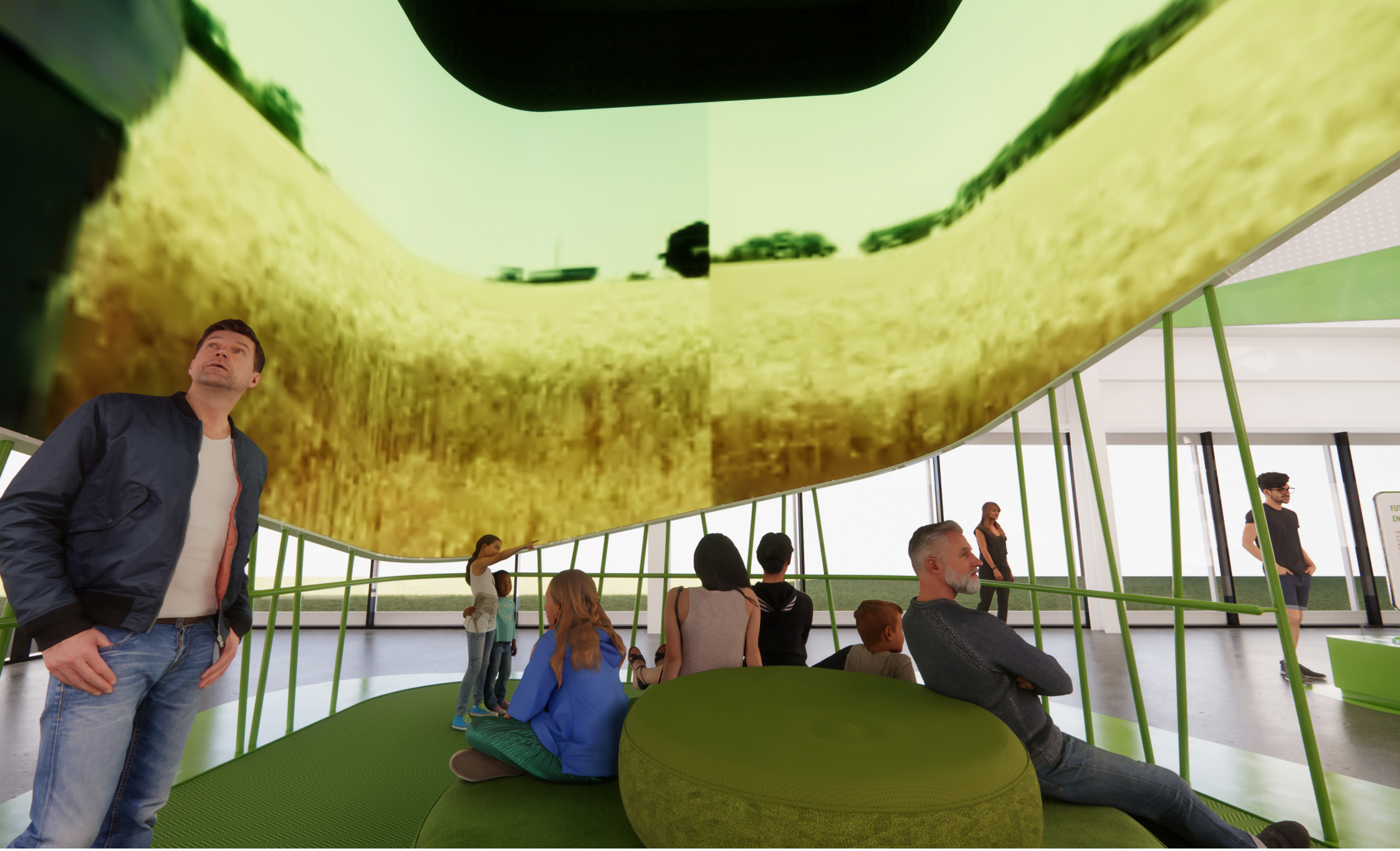

4.1 PRODUCIR PRESENTES
IMAGEN DE REFERENCIA



4.1 PRODUCIR PRESENTES
IMAGEN DE REFERENCIA

ELEGIR

4.2 FUTURHABILIDADES EN PRÁCTICA

4.2 FUTURHABILIDADES EN PRÁCTICA

DOC 4.2.A

DESCRIPCIÓN

Esta mesa permite conocer las FuturHabilidades: conocer, compartir, elegir, imaginar. Cada uno de estos ejes narrativos se presentan en cuatro carteles con ranuras y fichas cilíndricas que permiten a los públicos reflexionar sobre cuáles se ponen en práctica en el presente.

La idea de la estación es que el público participe activamente para responder a la consigna: *¿Qué FuturHabilidades ponés en práctica actualmente?* Para ello, una batea repleta de pequeñas piezas de inyección PP (indicadores) invita a un juego de encastre en los 4 paneles de acrílico.

Se realzarán 1.000 indicadores, de manera que sobren y se puedan ir reponiendo a lo largo del tiempo.

ESQUEMA DE UBICACIÓN

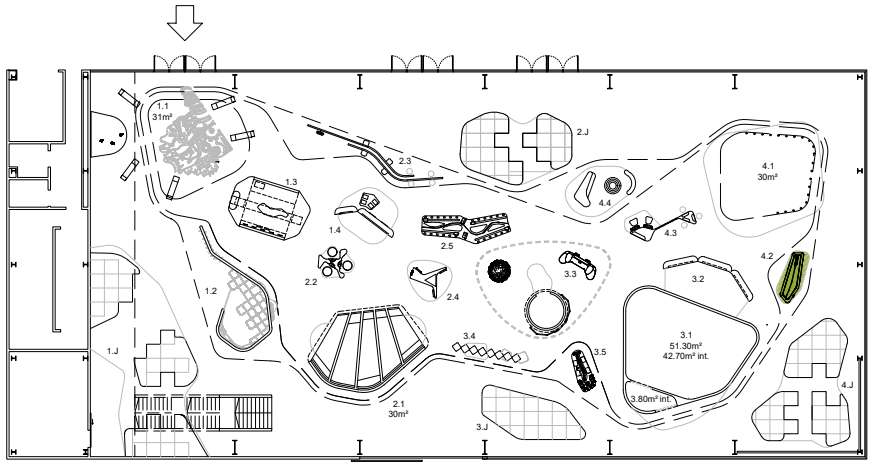

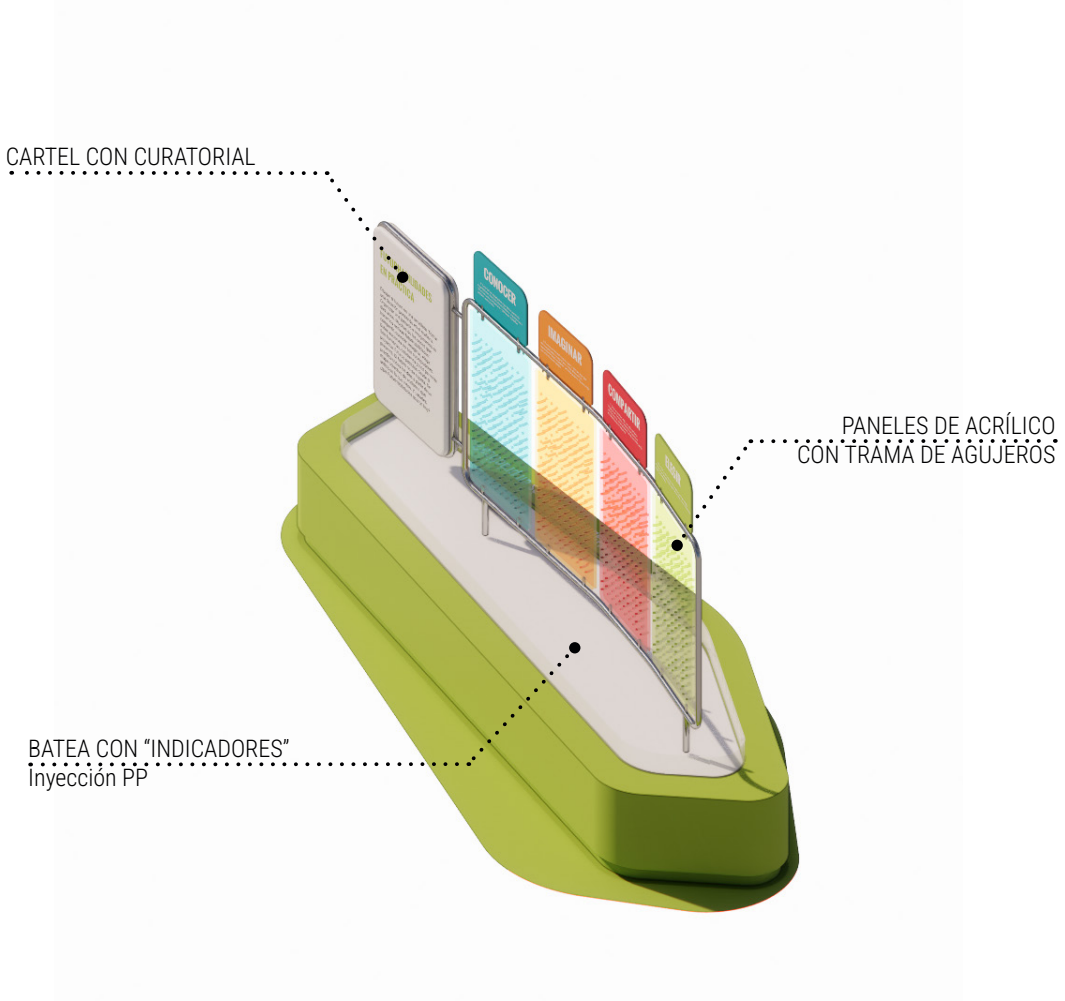

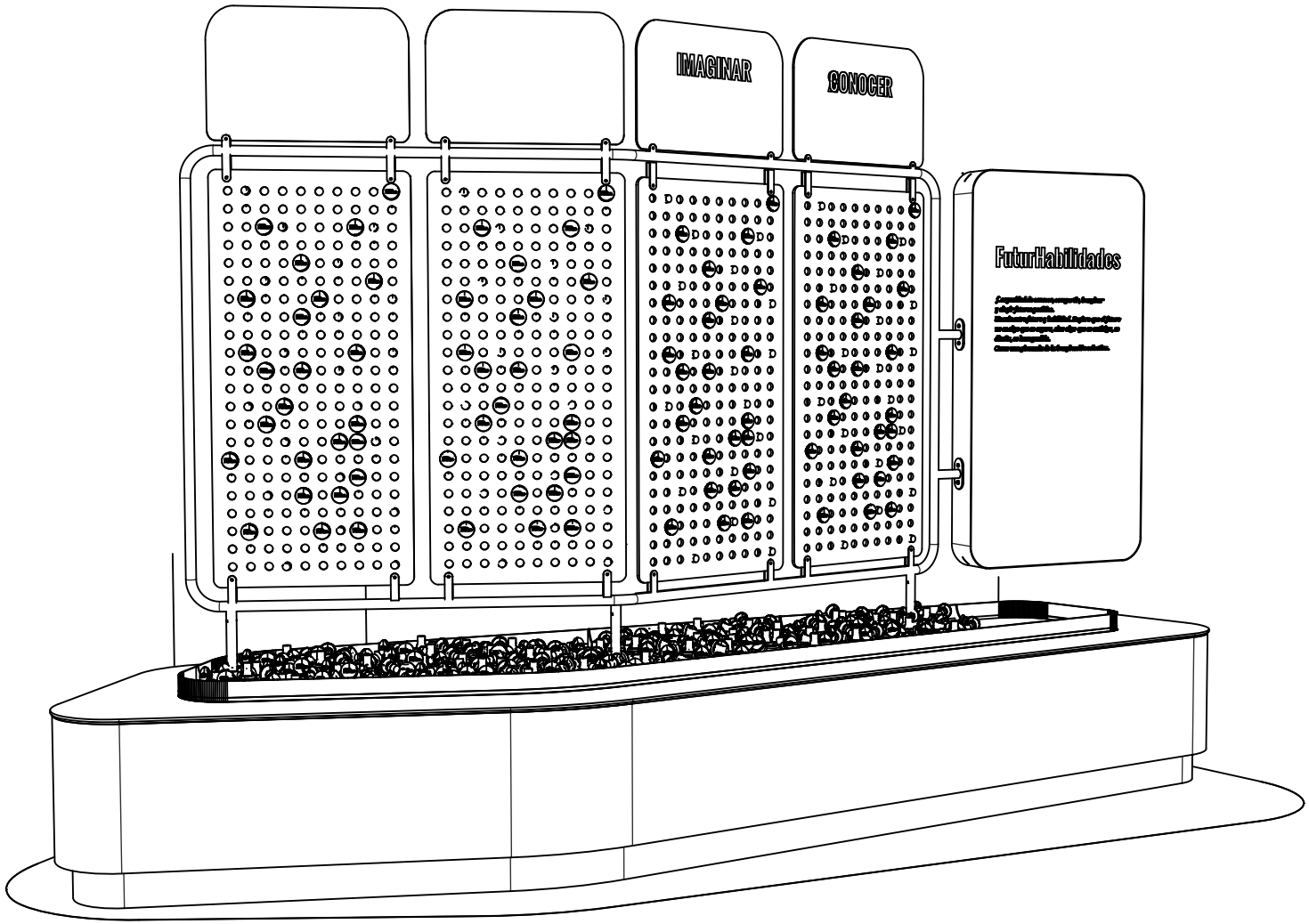
IMAGINAR
CONOCER
FuturHabilidades

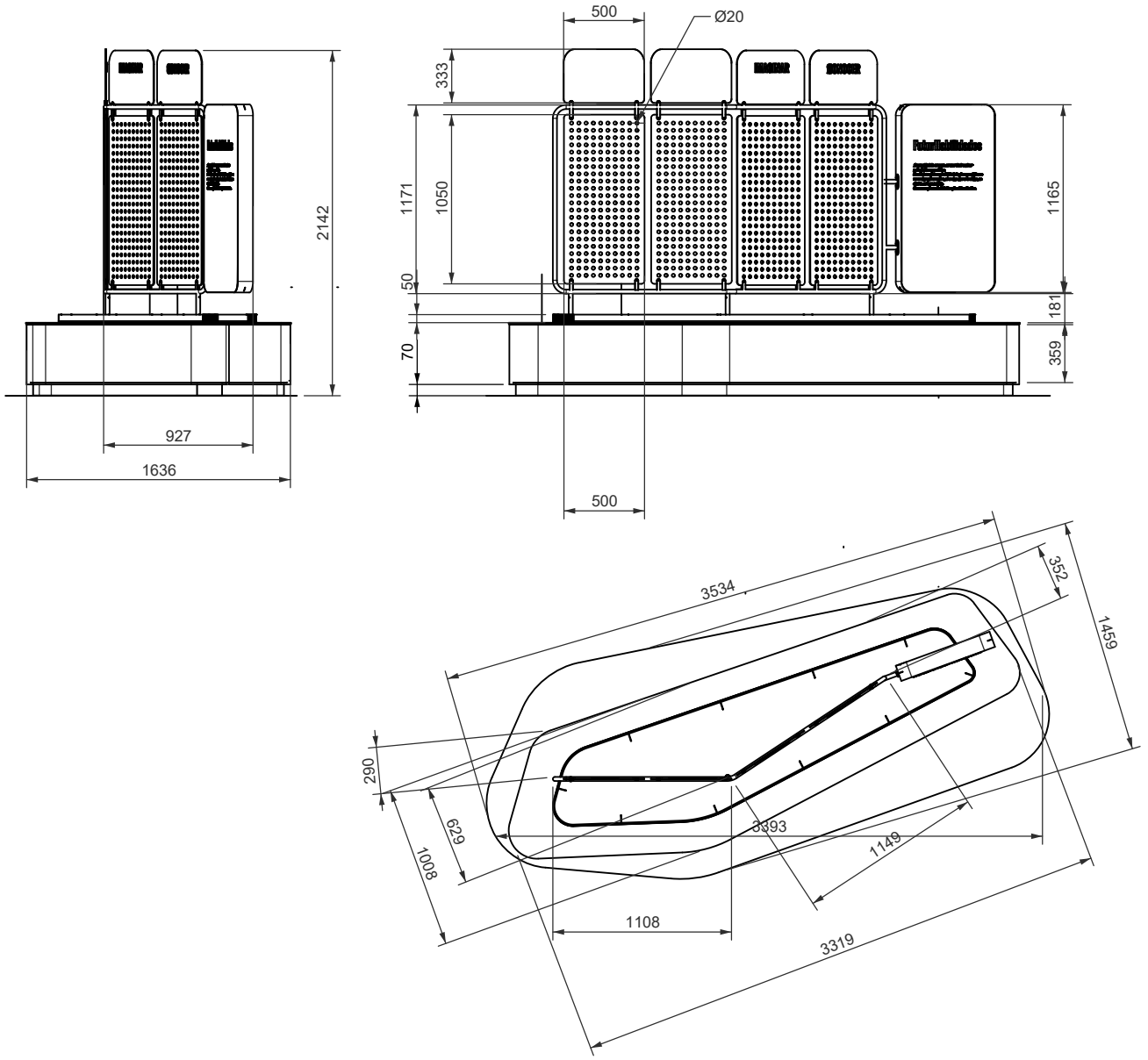
500
Ø20
333
1171
1050
50
70
2142
1165
181
359
927
1636
500
3534
352
1459
290
629
1008
3393
1149
1108
3319

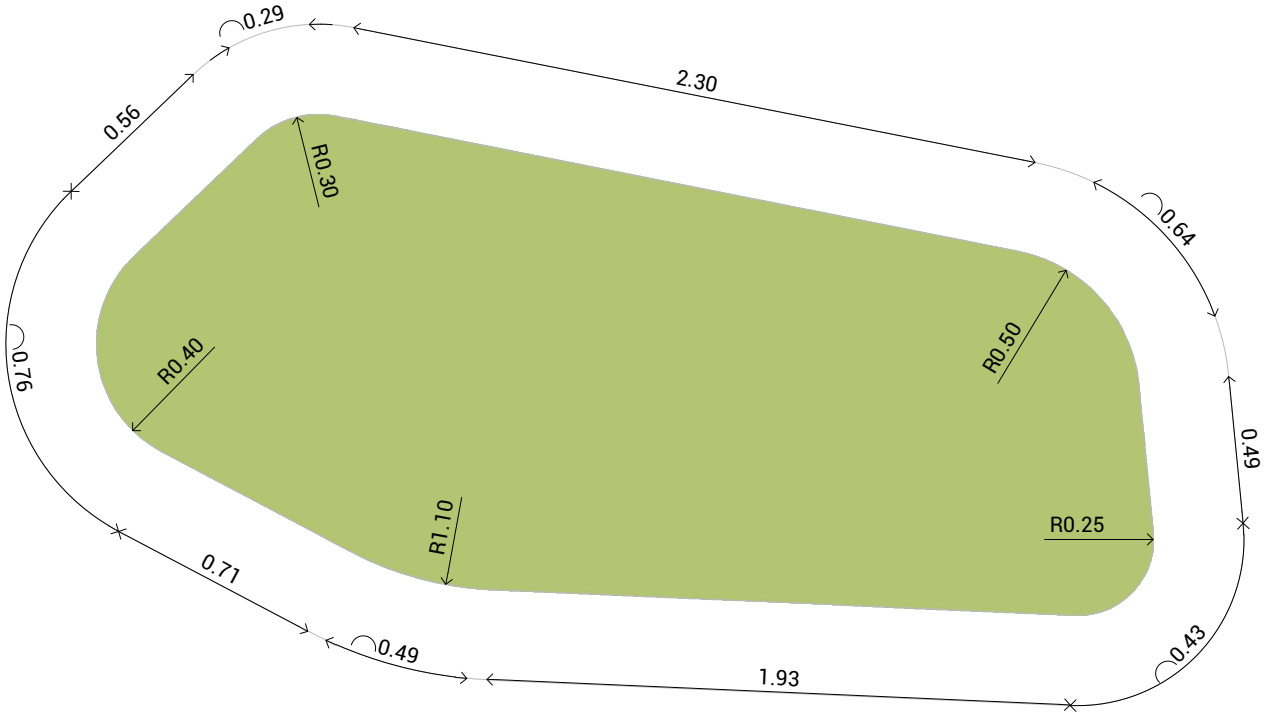
0.29
2.30
0.56
R0.30
0.64
R0.40
R0.50
0.76
0.49
R1.10
R0.25
0.71
0.49
1.93
0.43

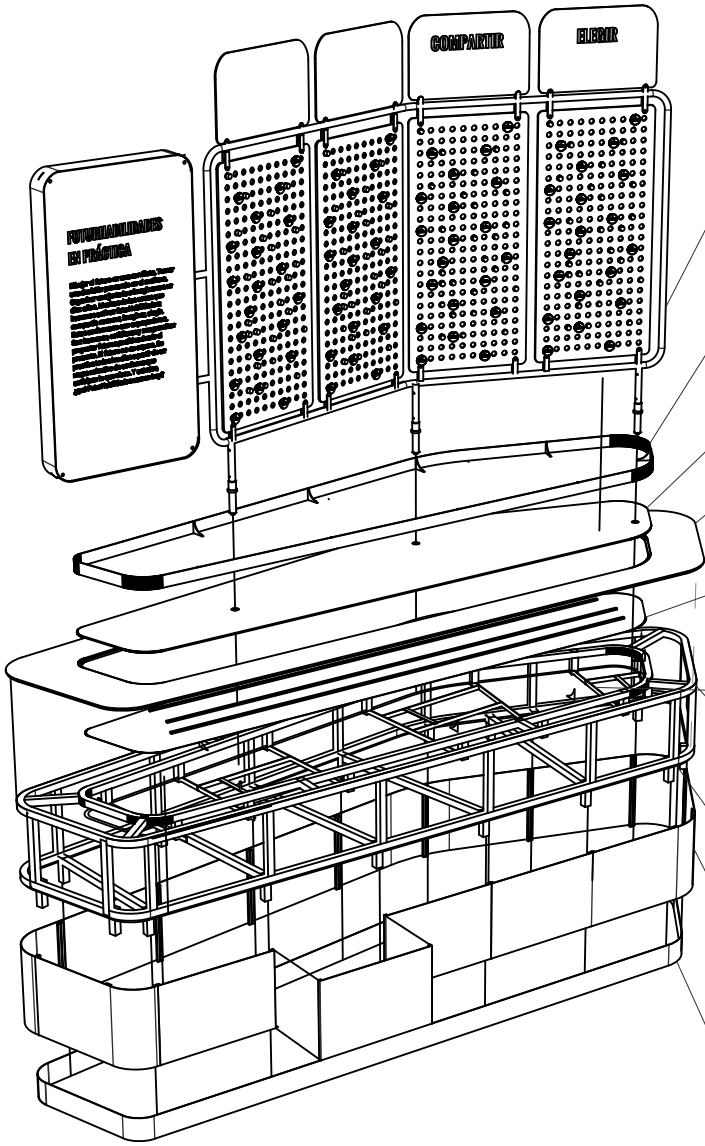

SUBCONJUNTO
PANELES
INTERACTIVOS

PARED CONTENCIÓN PIEZAS
Acrílico transparente 3mm curvado.

DIFUSOR
Acrílico blanco lechoso 5mm

TAPA MDF 25mm
Terminación laca poliuretánica verde semi mate
empatada con recubrimiento.

CHAPA SUJECIÓN BACKLIGHT
Esp 2mm
Terminación pintura epoxy brillante blanca

SOPORTE
Planchuela 1" x
3,2mm

ESTRUCTURA
Caño 30x30,
pared 2mm

BARRIDO DE LUZ
Tira led neón flex
Blanco

PANELES RECUBRIMIENTO
EXTRAIBLE
Chapa 2mm
Terminación pintura epoxy semi mate
verde (tonalidad a definir)

SÓCALO
Chapa 1 mm
Terminación pintura epoxy semi mate

Estructura soporte

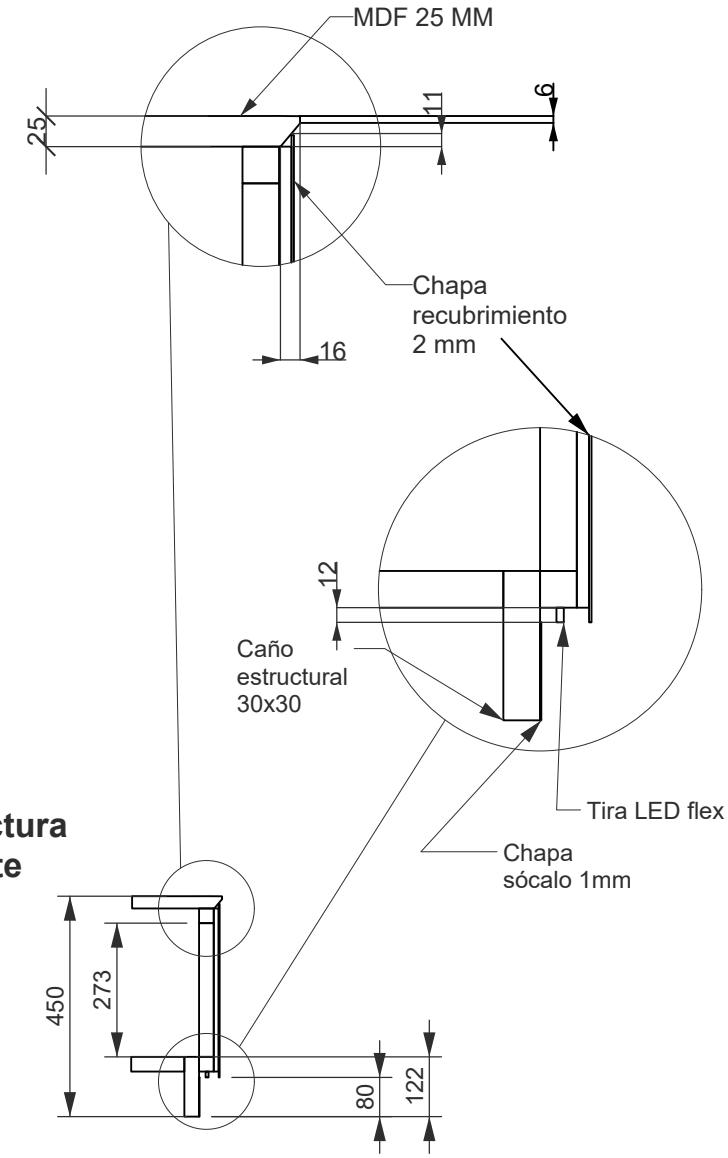

4.2 FUTURHABILIDADES EN PRÁCTICA

DOC 4.2.D

EXPLOTADA GENERAL

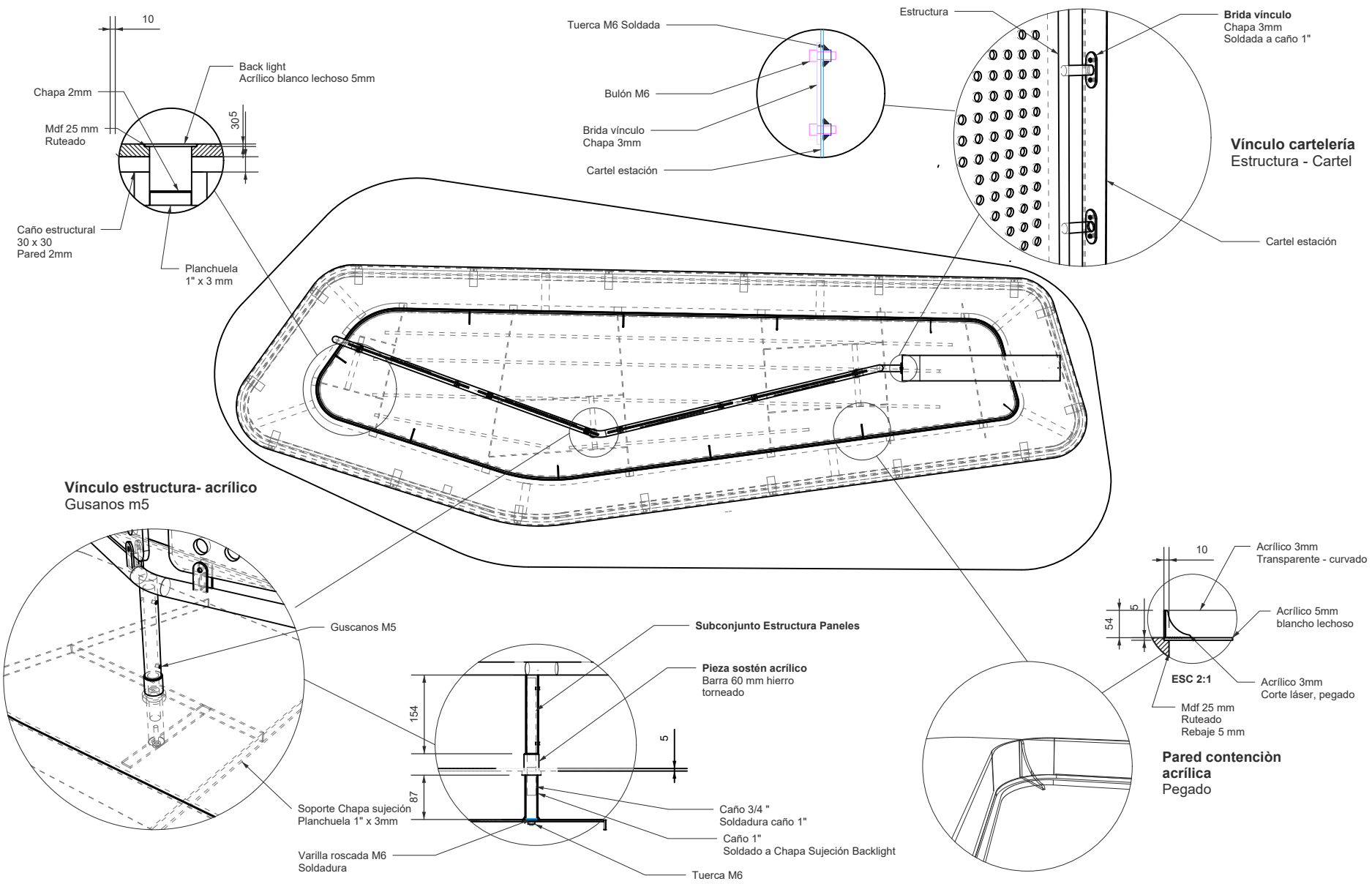
10
Back light
Acrílico blanco lechoso 5mm
Chapa 2mm
Mdf 25 mm
Ruteado
30,5
Caño estructural
30 x 30
Pared 2mm
Planchuela
1" x 3 mm
Tuerca M6 Soldada
Bulón M6
Brida vínculo
Chapa 3mm
Cartel estación
Estructura
Brida vínculo
Chapa 3mm
Soldada a caño 1"
Vínculo cartelería
Estructura - Cartel
Cartel estación
Vínculo estructura- acrílico
Gusanos m5
Guscanos M5
Soporte Chapa sujeción
Planchuela 1" x 3mm
Subconjunto Estructura Paneles
Pieza sostén acrílico
Barra 60 mm hierro
torneado
154
5
87
Caño 3/4 "
Soldadura caño 1"
Caño 1"
Soldado a Chapa Sujeción Backlight
Varilla roscada M6
Soldadura
Tuerca M6
10
Acrílico 3mm
Transparente - curvado
54
5
Acrílico 5mm
blancho lechoso
ESC 2:1
Acrílico 3mm
Corte láser, pegado
Mdf 25 mm
Ruteado
Rebaje 5 mm
Pared contenciòn
acrílica
Pegado

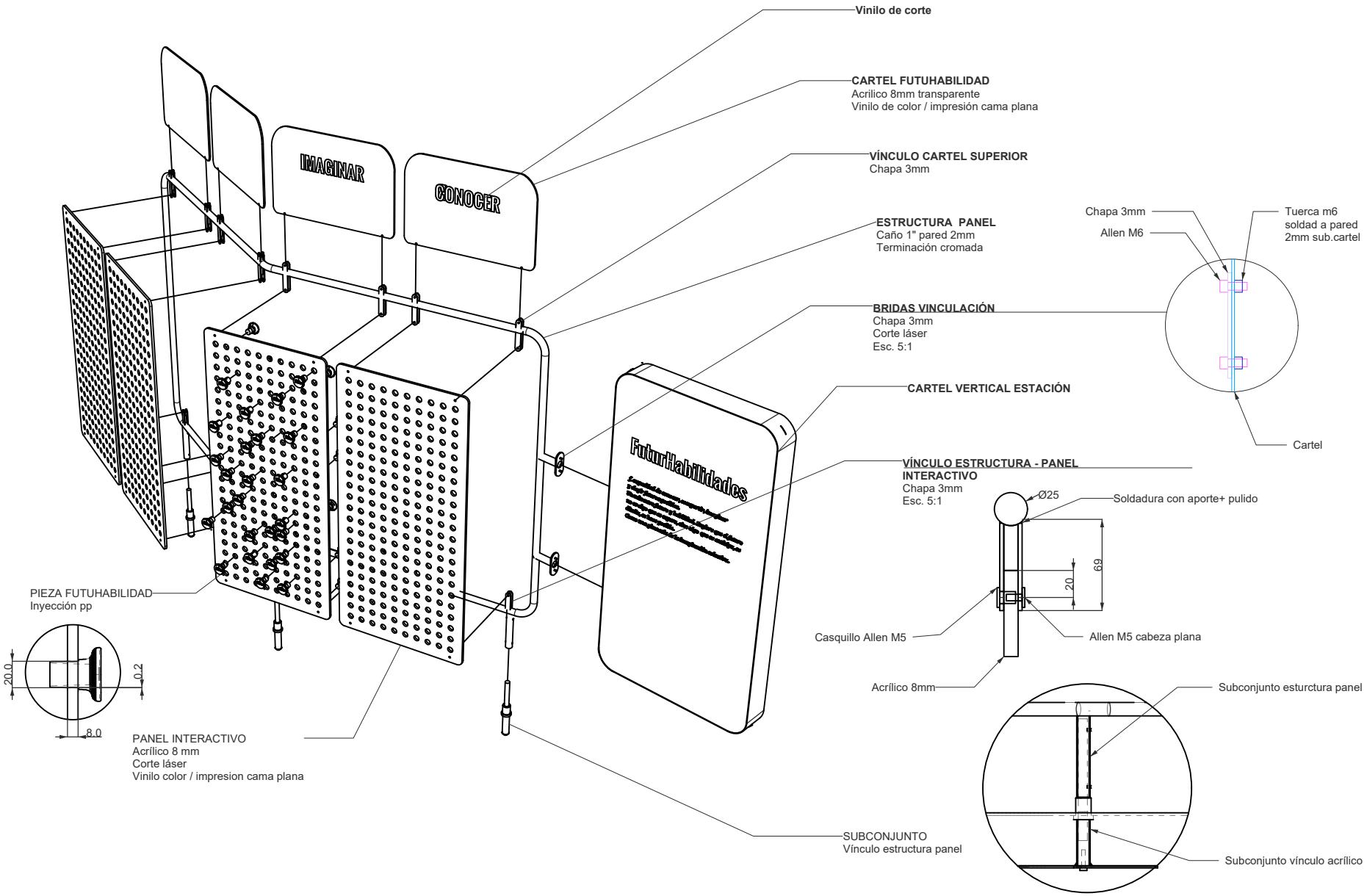
Vinilo de corte
CARTEL FUTUHABILIDAD
Acrilico 8mm transparente
Vinilo de color / impresión cama plana
VÍNCULO CARTEL SUPERIOR
Chapa 3mm
ESTRUCTURA PANEL
Caño 1" pared 2mm
Terminación cromada
BRIDAS VINCULACIÓN
Chapa 3mm
Corte láser
Esc. 5:1
CARTEL VERTICAL ESTACIÓN
VÍNCULO ESTRUCTURA - PANEL INTERACTIVO
Chapa 3mm
Esc. 5:1
PIEZA FUTUHABILIDAD
Inyección pp
PANEL INTERACTIVO
Acrílico 8 mm
Corte láser
Vinilo color / impresion cama plana
SUBCONJUNTO
Vínculo estructura panel
IMAGINAR
CONOCER
FuturHabilidades
Chapa 3mm
Allen M6
Tuerca m6
soldad a pared
2mm sub.cartel
Cartel
Ø25
Soldadura con aporte+ pulido
69
20
Casquillo Allen M5
Allen M5 cabeza plana
Acrílico 8mm
Subconjunto esturctura panel
Subconjunto vínculo acrílico
20.0
0.2
8.0

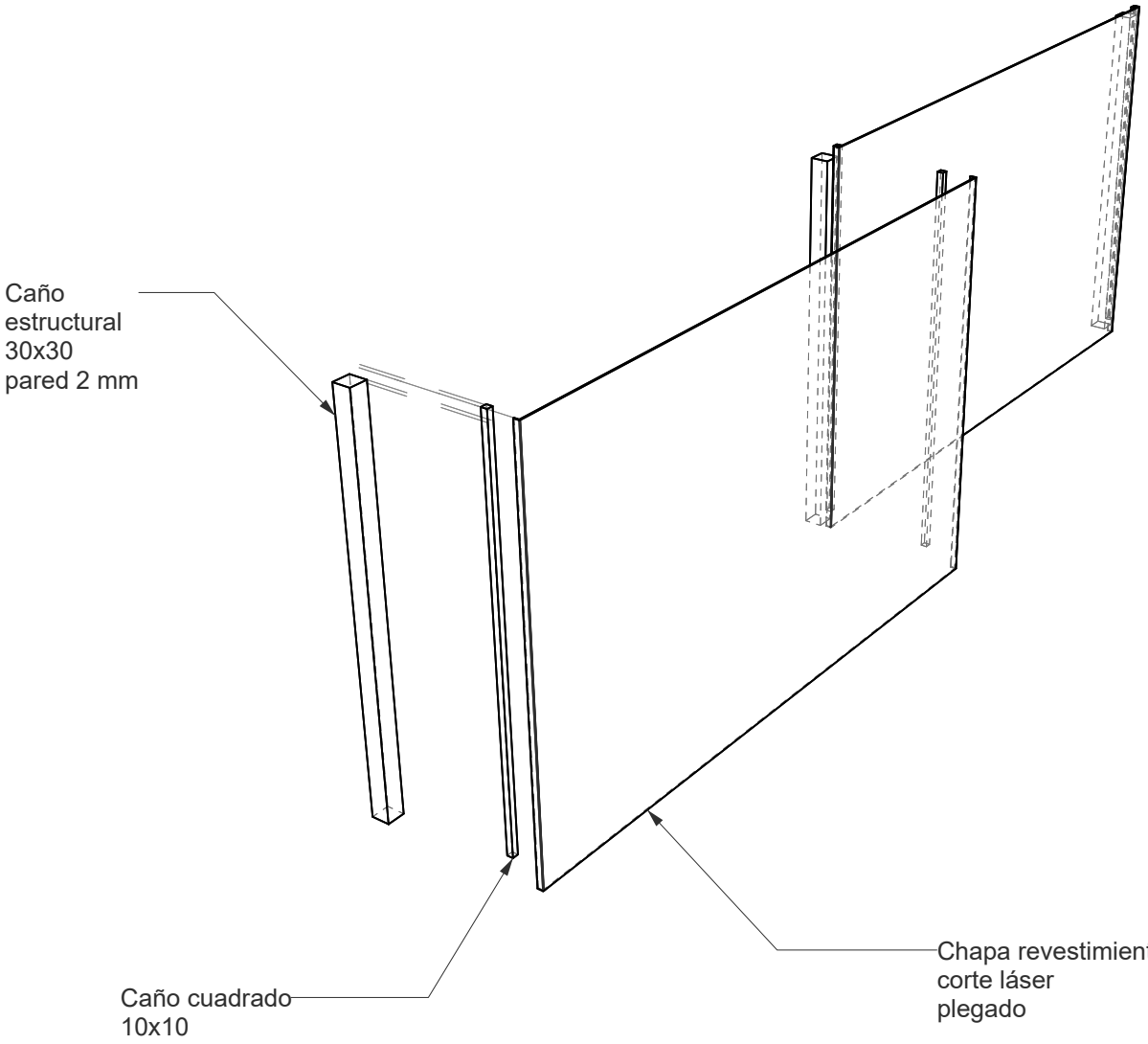

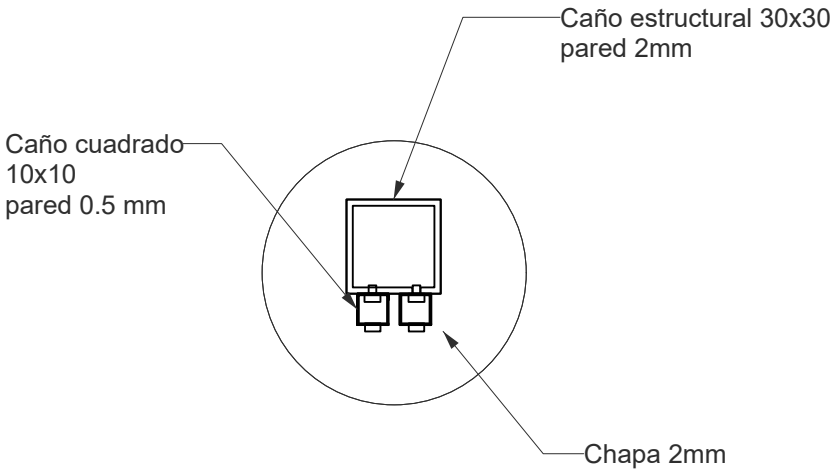

CHAPA 3 MM.
CORTE LÁSER

VÍNCULOS PANEL

Chapa 3mm
Corte láser.
Esc. 5:1

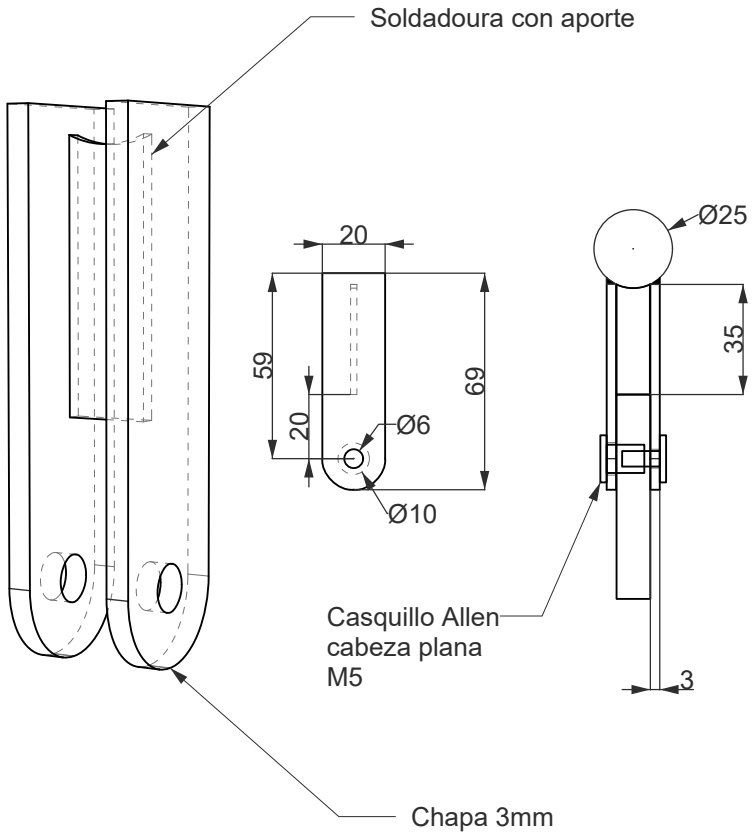

VÍNCULO CARTEL SUPERIOR

Chapa 3mm
Corte láser.
Esc 5:1

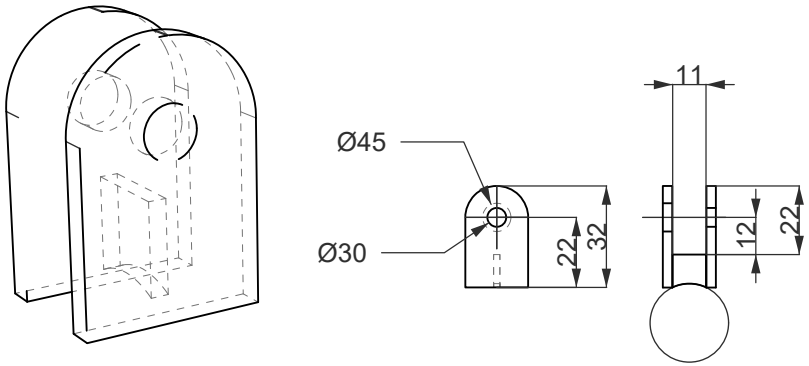

CHAPA 3 MM.
CORTE LÁSER

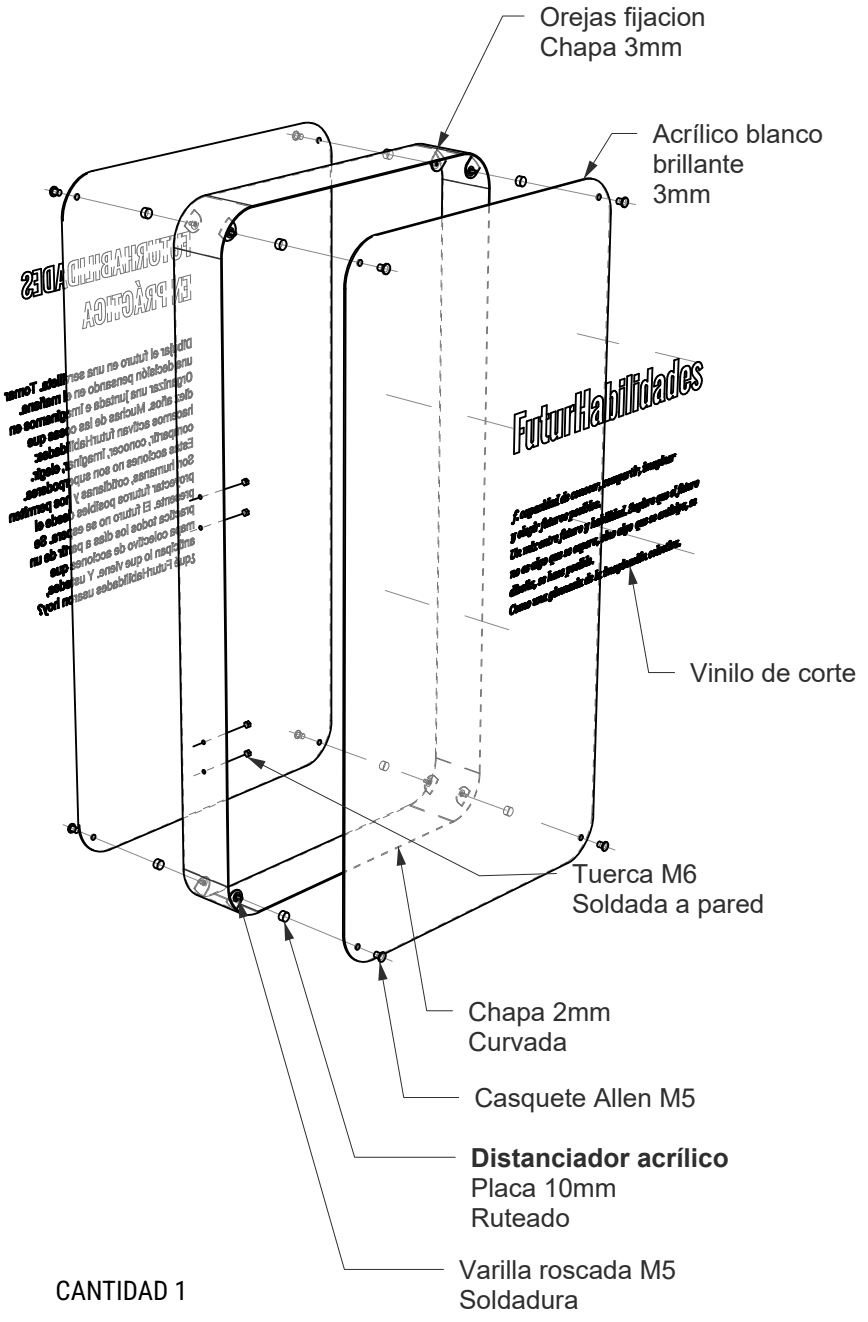

CANTIDAD 1

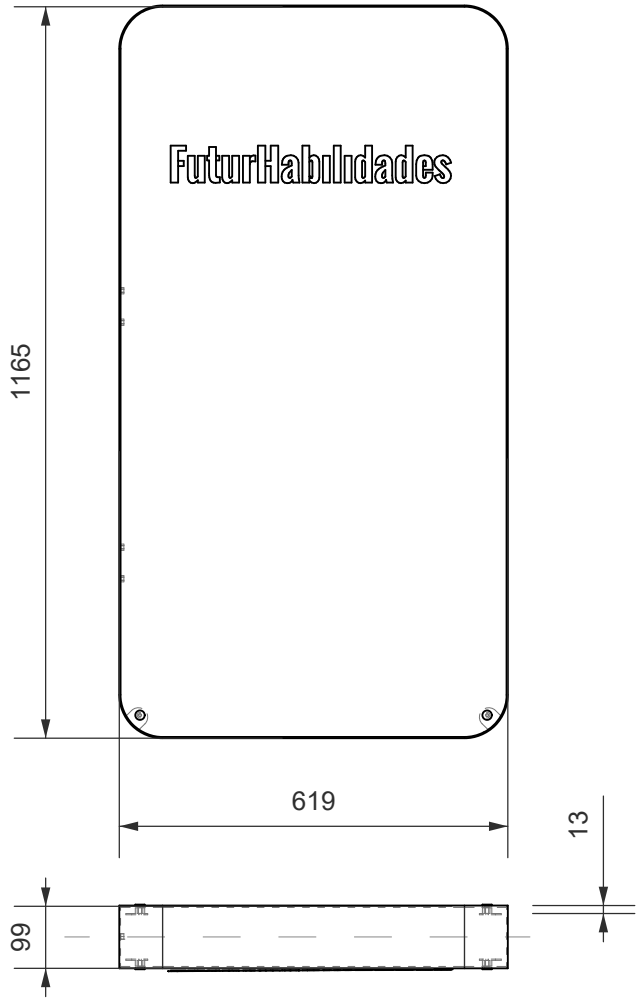

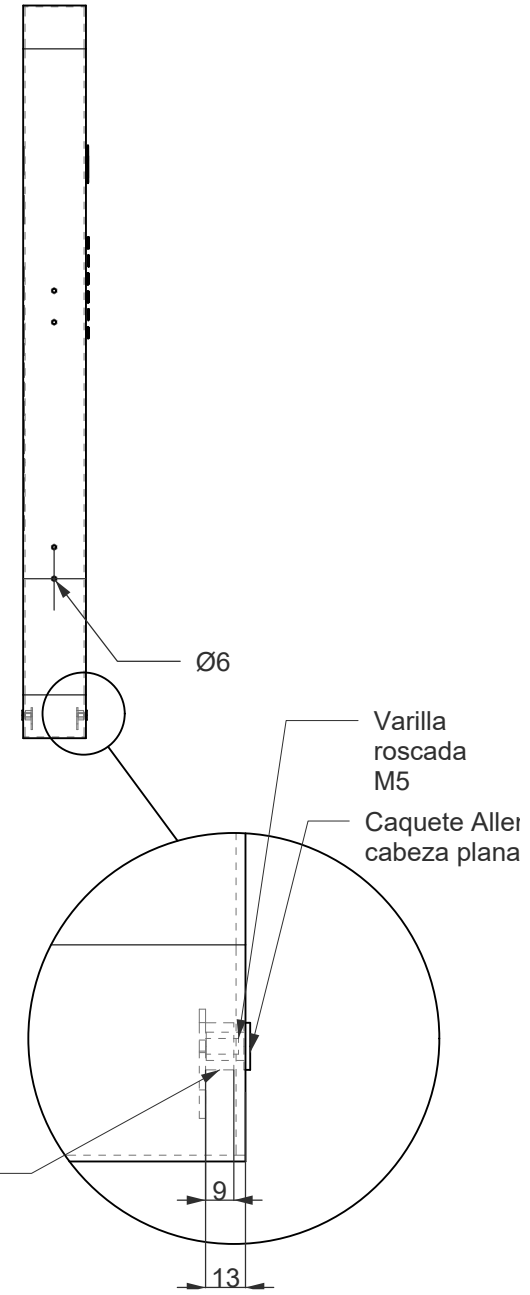

4.2 FUTURHABILIDADES EN PRÁCTICA

DOC 4.2.I

CARTEL

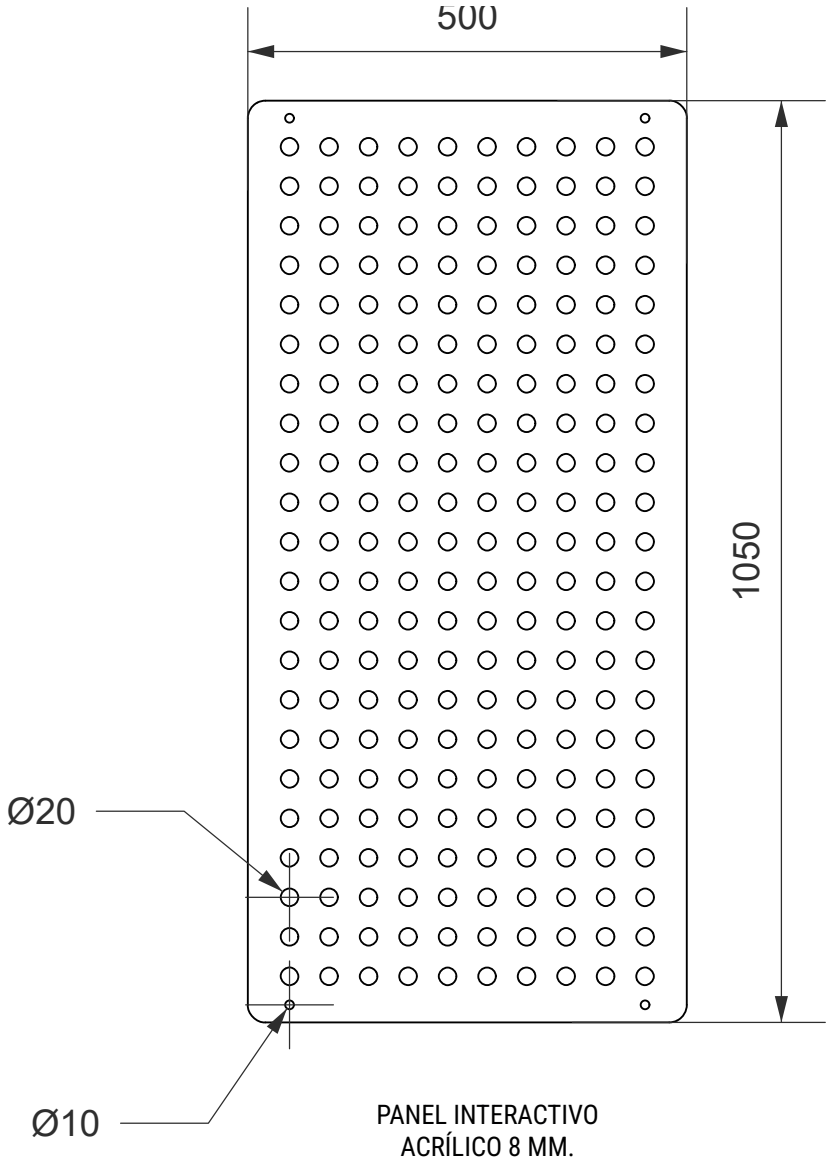

PANEL INTERACTIVO
ACRÍLICO 8 MM.
CANTIDAD 4

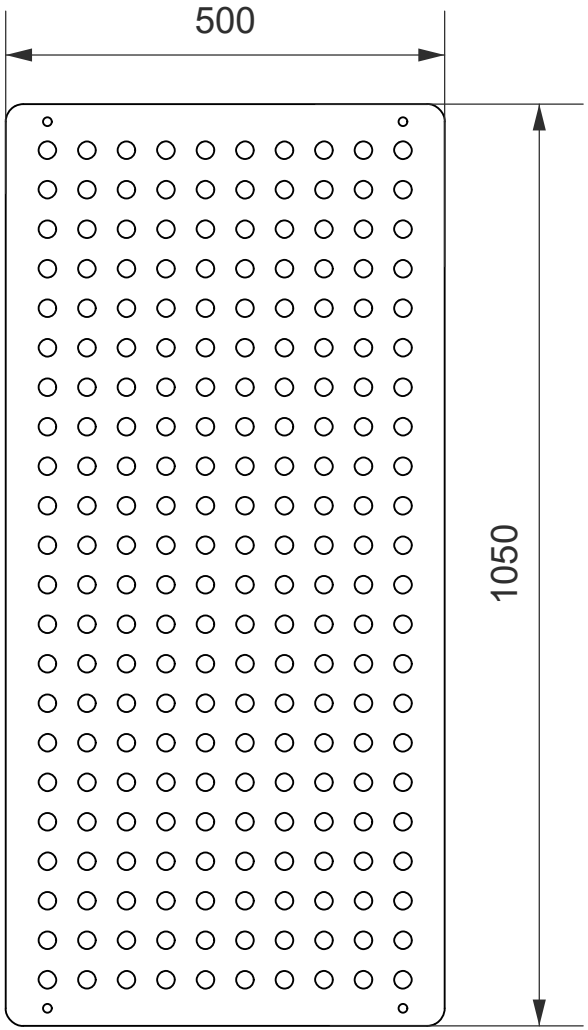

VINILO / IMPRESIÓN CAMA PLANA
COLORES SEGÚN EJES (A DEFIINIR POR LA D.O.)
CANTIDAD POR PLACA 2



INDICADOR
INYECCIÓN PP
CANTIDAD: 1.000 UNIDADES

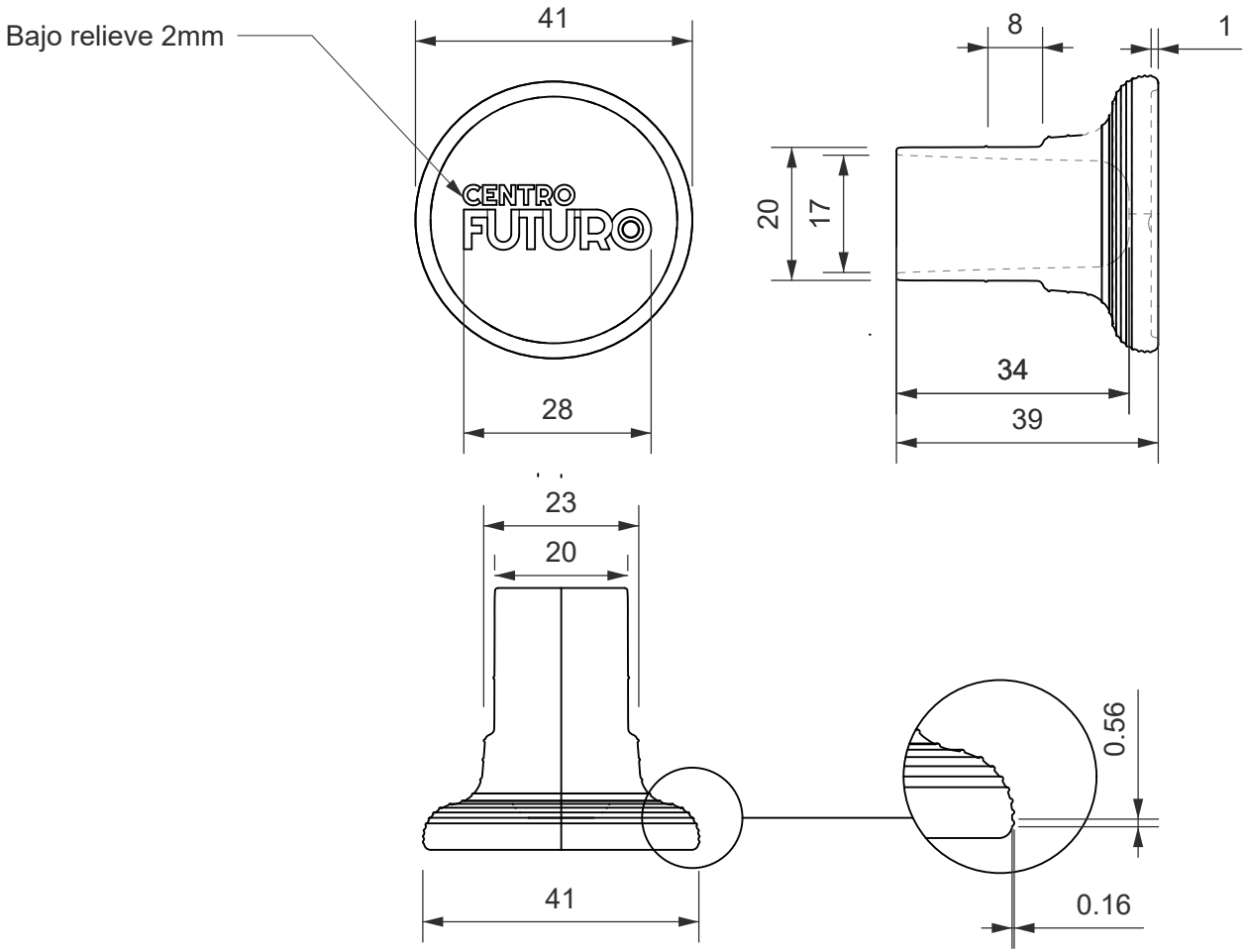

ESC. 2:1

INDICADOR
INYECCIÓN PP
CANTIDAD: 1.000 UNIDADES

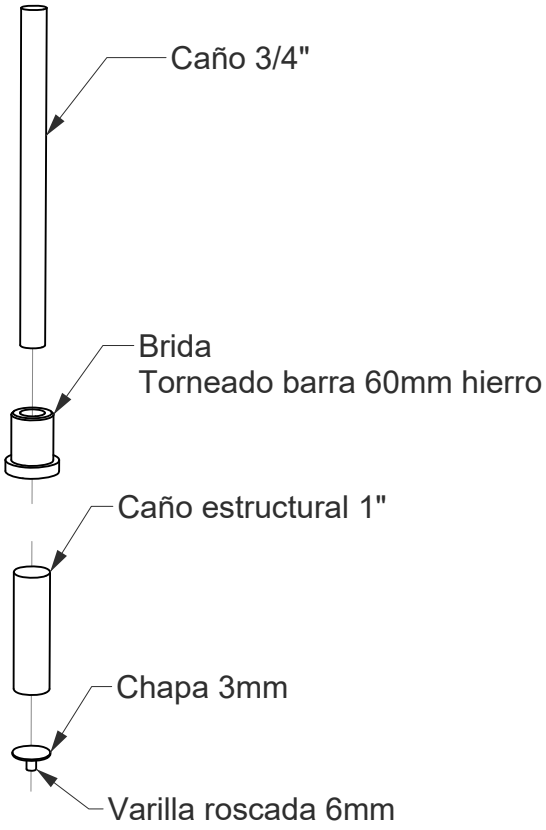

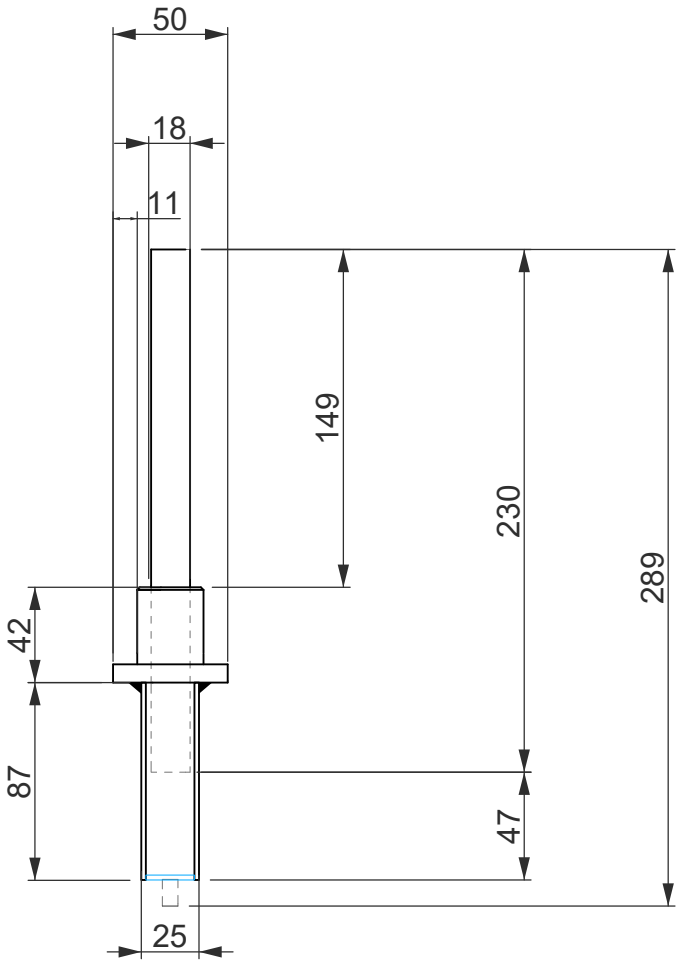

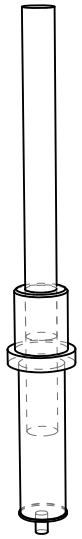

ILUMINACIÓN

La batea que aloja las piezas “indicadoras” se encuentra retroiluminada.
.

- Batea: Backlight LED. Neon led pixelable controlable / 8 m.
- Zocalo inferior iluminado: : Backlight LED. Neon led pixelable controlable / 7 m.

*Para mayor detalle ver el ANEXO TECNOLÓGICO.

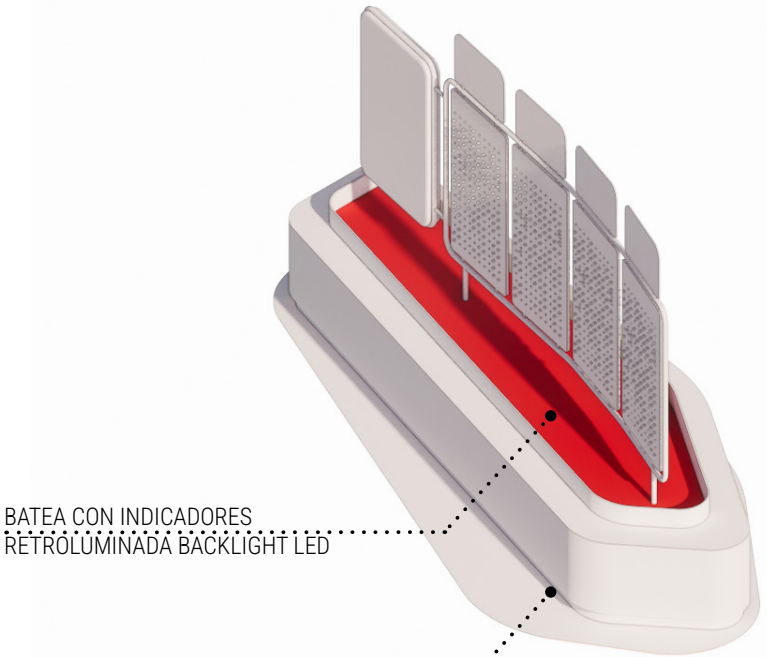



4.2 FUTURHABILIDADES EN PRÁCTICA

IMAGEN DE REFERENCIA



4.2 FUTURHABILIDADES EN PRÁCTICA
IMAGEN DE REFERENCIA

ELEGIR

4.3 ENERGÍAS EN TENSIÓN

4.3 ENERGÍAS EN TENSIÓN

DOC 4.3.A

DESCRIPCIÓN

El tema de la energía es un eje central para nuestra vida cotidiana. Su importancia es indiscutible pero desde la reflexión medioambiental aún se debe debatir acerca de su origen, su acceso y su impacto. Hoy, el uso desmedido del gas y del petróleo trae problemas que a futuro se pueden agravar o no solucionar si no nos educamos en alternativas renovables que sean amigables con el planeta.

Esta estación le permite al público conocer el sistema energético de Argentina. A través de audios, juegos y pantallas se busca informar y educar a los jóvenes sobre los distintos tipos de energía que pueden desarrollarse en el país.



ESQUEMA DE UBICACIÓN

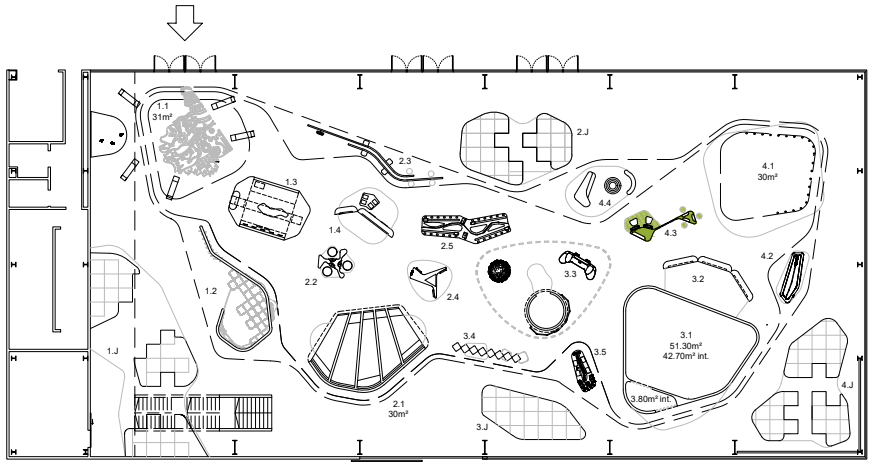



CÓMO FUNCIONA LA ESTACIÓN

Está estación se construye como una "pared" irregular de doble cara que cuenta la problemática del consumo energético desde diferentes puntos interactivos. Primero se presenta un **gran mapa de Argentina sobre una pantalla táctil traslúcida** que permite entender el sistema energético del país.

Por otro lado, a través de un **juego de estrategia,** los públicos diseñan una *matriz energética* para el país que resulte menos contaminante e igualmente productiva. Además, desde unos parlantes se pueden **escuchar audios educativos** sobre cómo almacenar energía de fuentes limpias y por último, también hay **pantallas informativas** con diferentes frases y estadísticas.

En resumen se incluye:

Textos curatoriales: uno general y algunos subtextos que acompañan las explicaciones pertinentes

Un mapa de Argentina en una pantalla táctil traslúcida que abarca las principales fuentes de energía desarrolladas en el país: combustibles fósiles (petróleo y gas), hidráulica, nuclear, solar y eólica.

Dos dipositivos de juego en pantallas de 24' preferentemente con asientos.

Tres parlantes con audio

Una pantalla que va mostrando algunos "cápsulas informativas" para reflexionar sobre los propios hábitos de consumo.

Cada uno de estos elementos corresponde a un sector particular que se detalla en la siguiente página.

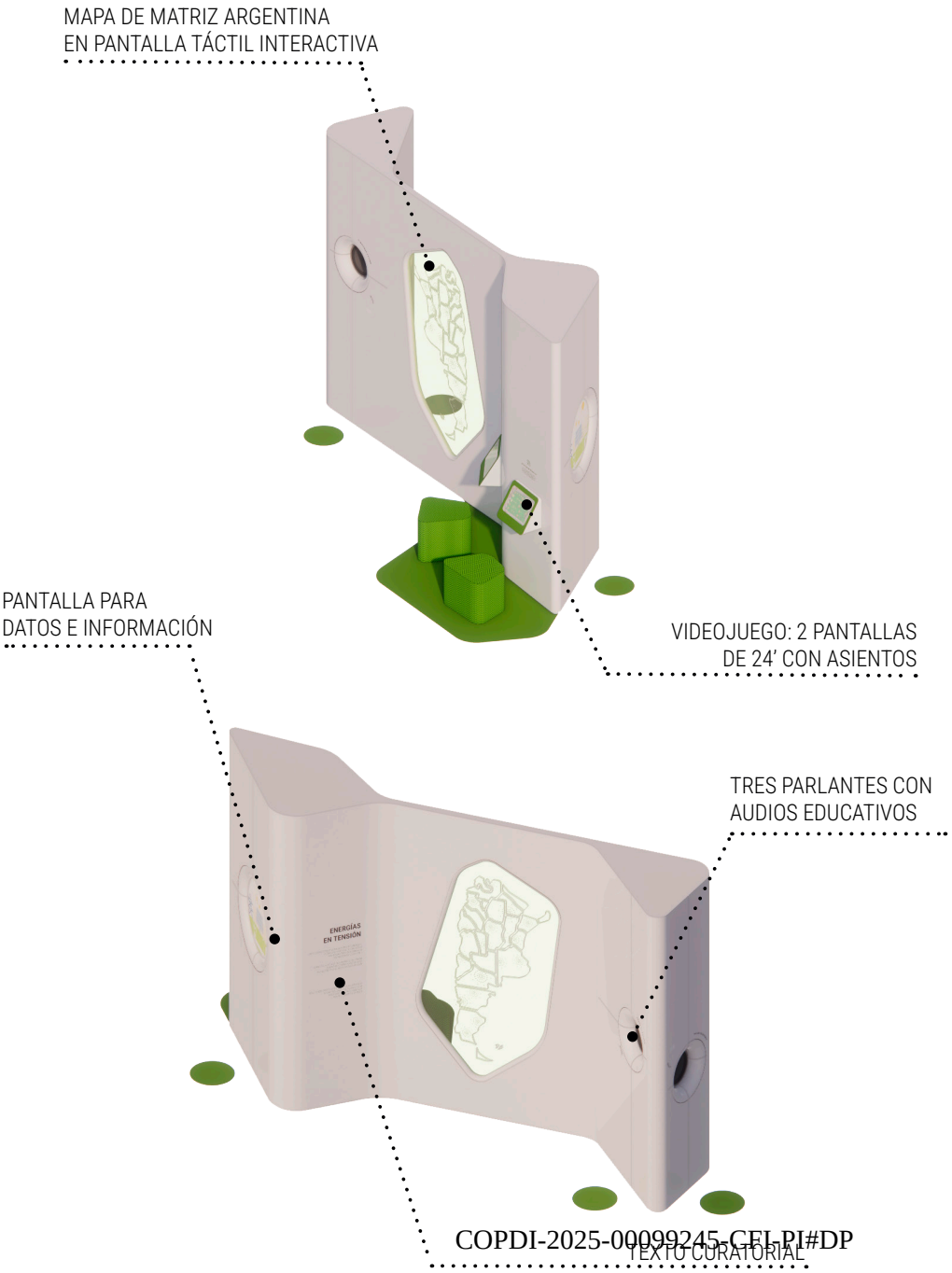

4.3 ENERGÍAS EN TENSIÓN

DOC 4.3.B

FUNCIONAMIENTO

COPDI-2025-00099245-CEL-PI#DP

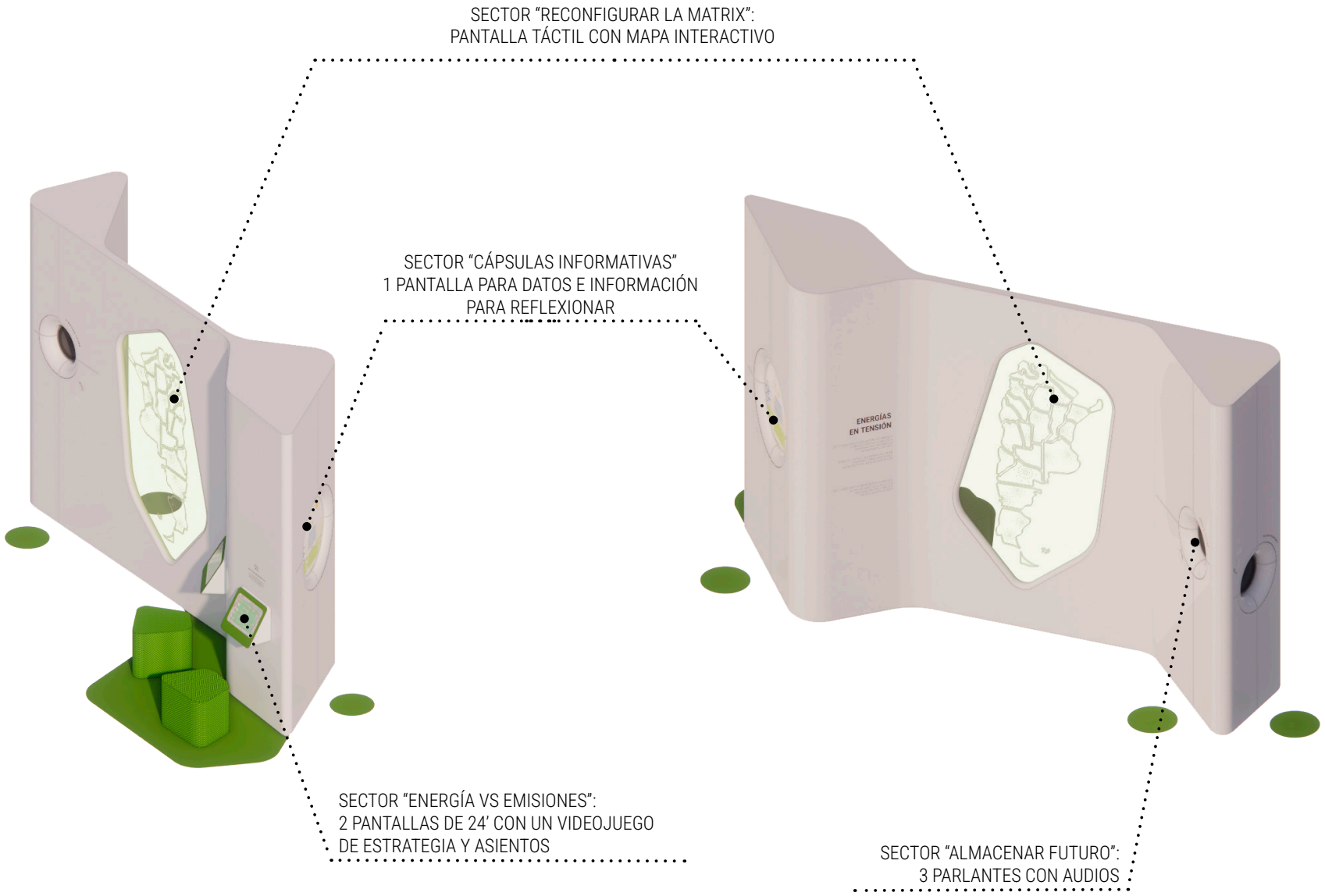
SECTOR “RECONFIGURAR LA MATRIX”:
PANTALLA TÁCTIL CON MAPA INTERACTIVO
SECTOR “CÁPSULAS INFORMATIVAS”
1 PANTALLA PARA DATOS E INFORMACIÓN
PARA REFLEXIONAR
ENERGÍAS
EN TENSIÓN
SECTOR “ENERGÍA VS EMISIONES”:
2 PANTALLAS DE 24’ CON UN VIDEOJUEGO
DE ESTRATEGIA Y ASIENTOS
SECTOR “ALMACENAR FUTURO”:
3 PARLANTES CON AUDIOS

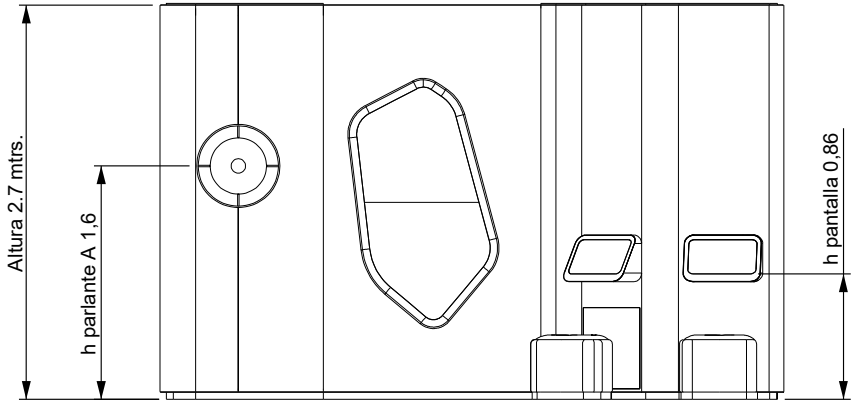

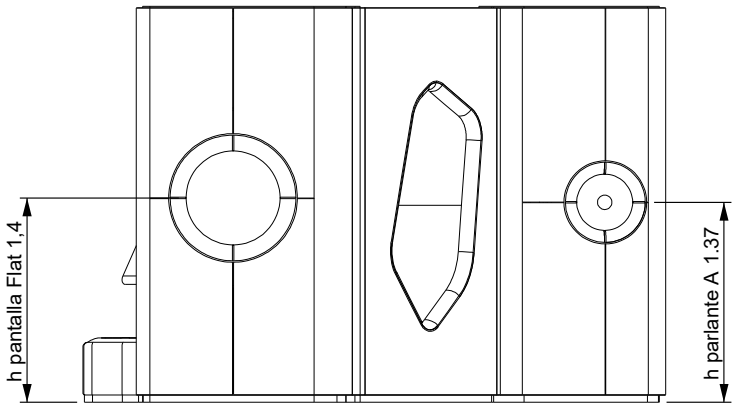

Vista auxiliar A

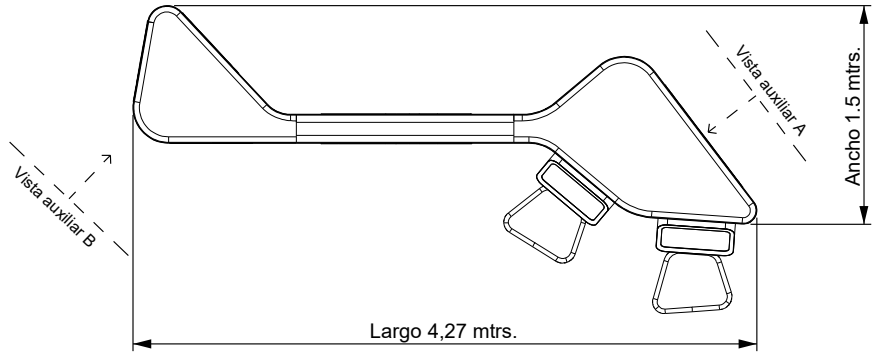

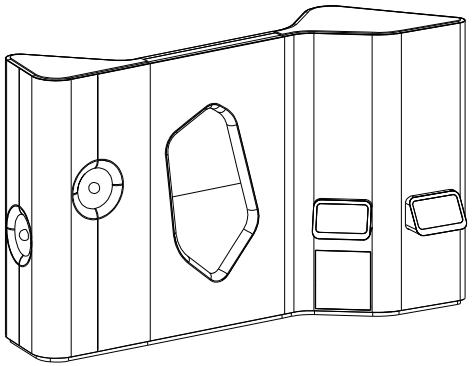

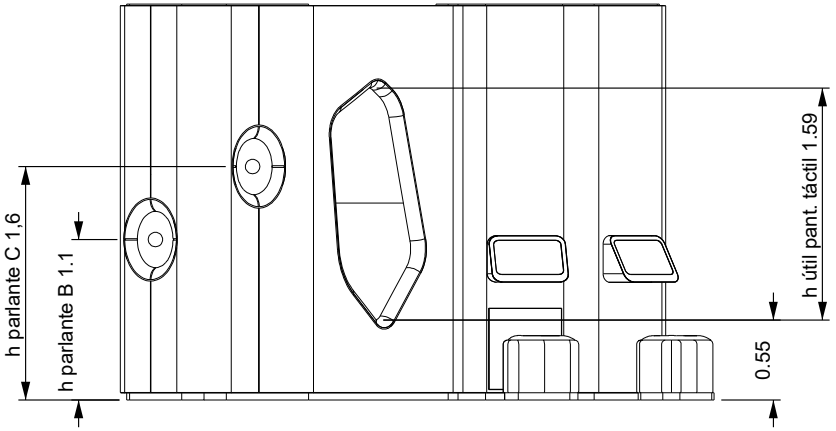

Vista auxiliar B

Chapas de cobertura
SAE 1010 Esp. 2 mm.
Curvado y plegado

1. Segmento pantalla interactiva derecha
2. Sector juegos
2B. Puerta de inspección para acceso a gabinete de componentes
3. Gabinetes para pantalla táctil 24" Cantidad: 2
4. Esquina pantalla Flat
5. Segmento pantalla interactiva izquierda
6. Sector parlante A
7. Sector parlante B
8. Sector parlante C

Marcos y cobertura de parlantes
Carcasas termoformadas
Esp. 4 mm.

a. Marco pantalla interactiva Lado derecho
b. Marco redondo pantalla Flat
c. Marco pantalla interactiva Lado izquierdo
d. Cobertura para parlantes Cantidad: 3

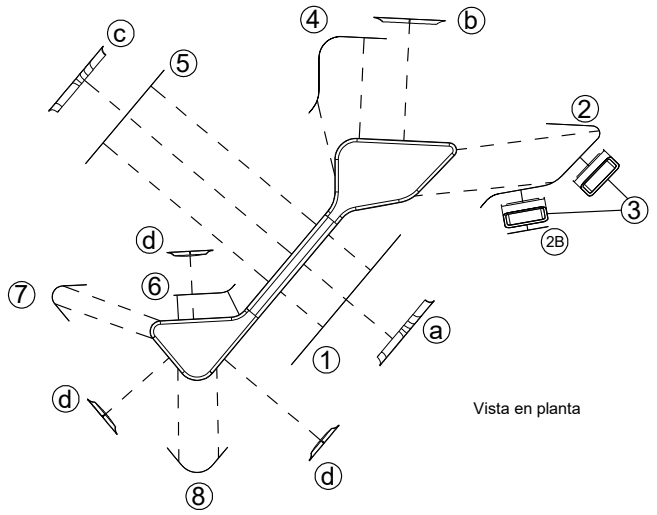

Vista en planta

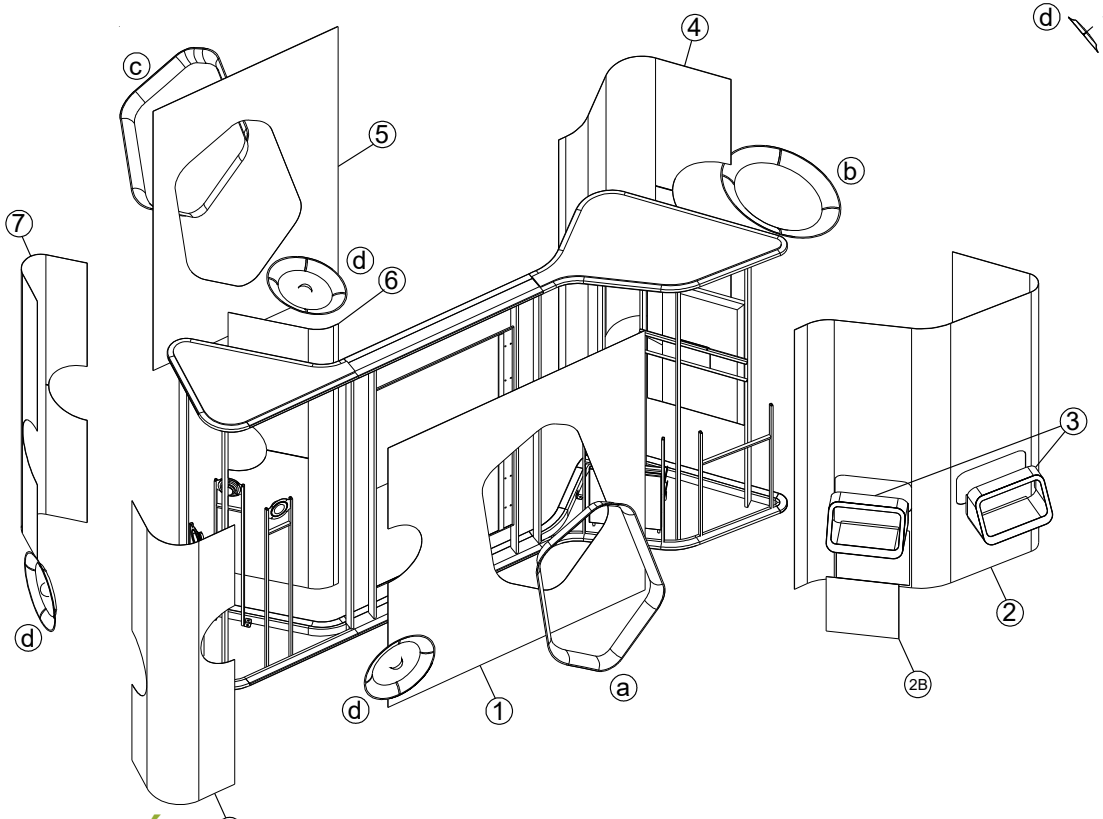

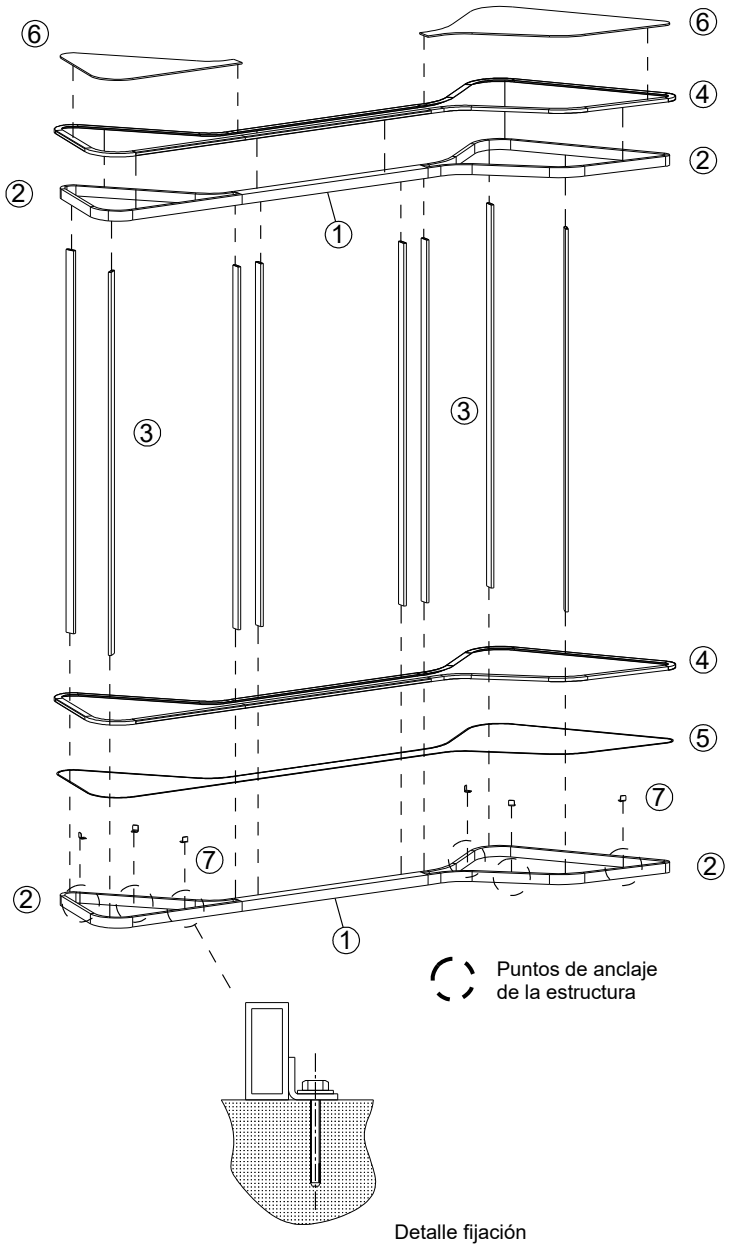

① Perfil rectangular
110x70 Esp. 1.59 mm.

② Caño rectangular 70x30 mm.
SAE 1010 Esp. 1.59 mm.

③ Caño rectangular 70x20 mm.
SAE 1010 Esp. 1.59 mm.

④ Zócalo: perfil chapa plegada
SAE 1010 Esp. 2 mm.

⑤ Tiras LED
Pixelable-controlable

⑥ Coberturas de techo
MDF laqueado Esp. 15 mm.

⑦ Pestañas para fijación al solado
Chapa SAE 1010 Esp. 2 mm.

Detalle fijación
al piso

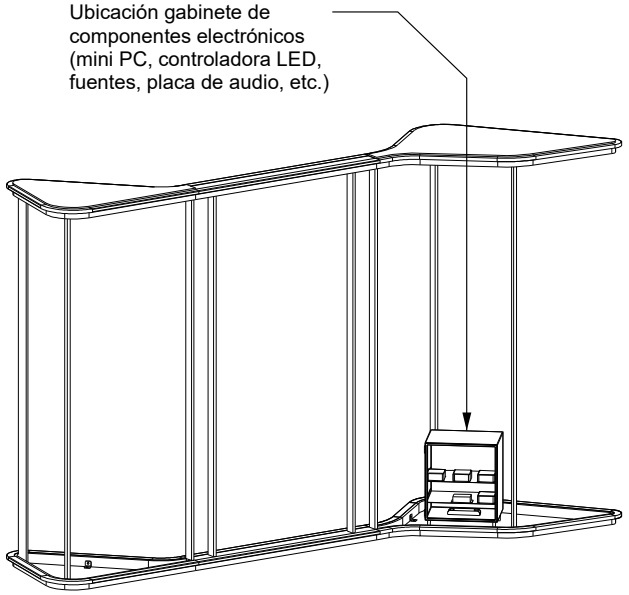

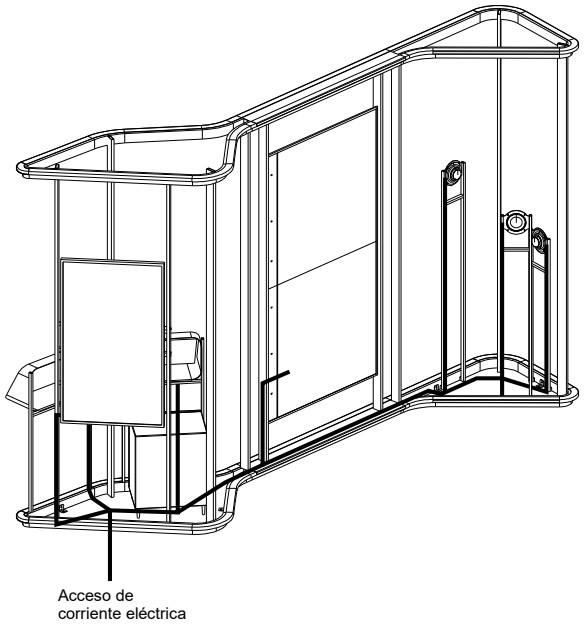

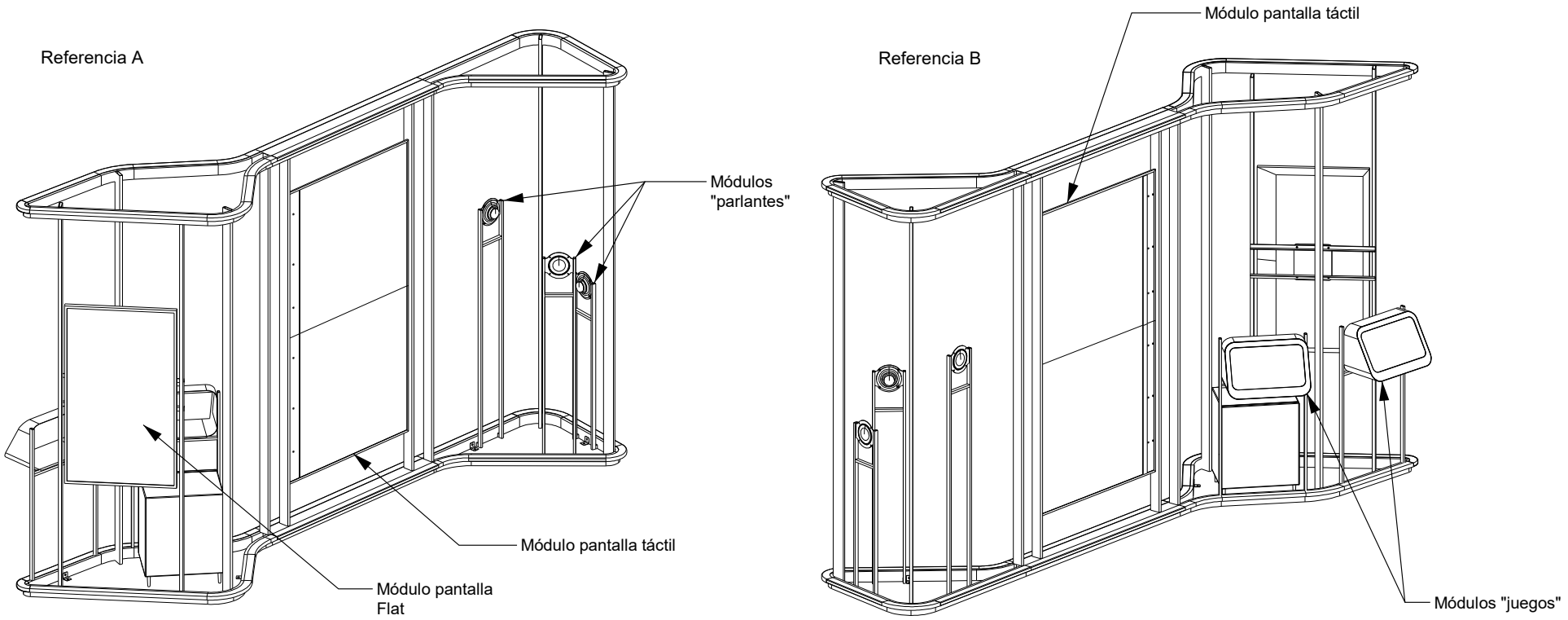
Referencia A
Módulos
"parlantes"
Módulo pantalla táctil
Módulo pantalla
Flat
Referencia B
Módulo pantalla táctil
Módulos "juegos"

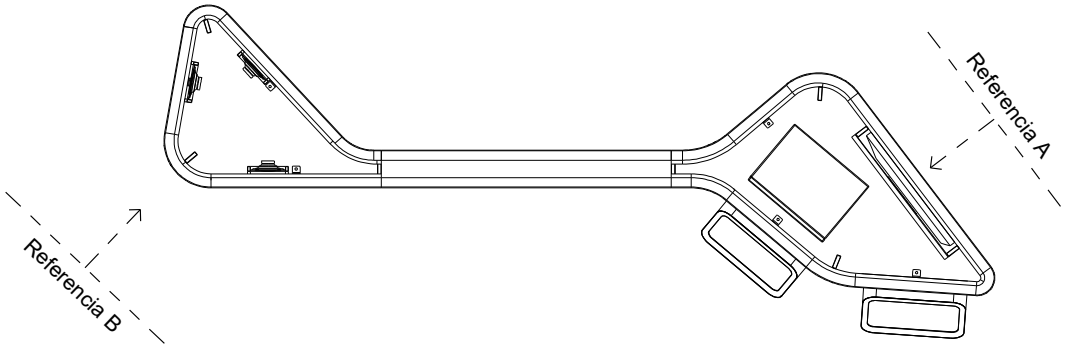
Referencia A
Referencia B

Módulos "parlantes"

1. Estructura
   Perfil rectangular 30x70 mm.
2. Largueros. Caño cuadrado 20x20 mm.
   SAE 1010 Esp. 1.24 mm.
   Para parlante A: 1.42 mtrs.
   Para parlante B: 1.15 mtrs.
   Para parlante C: 1.65 mtrs.
3. Travesaño. Caño cuadrado 20x20 mm.
   SAE 1010. Esp. 1.24 mm.
4. Marco de montaje
   Chapa SAE 1010 Esp. 1.2 mm.
5. Parlante
   Speaker museum
6. Fijaciones

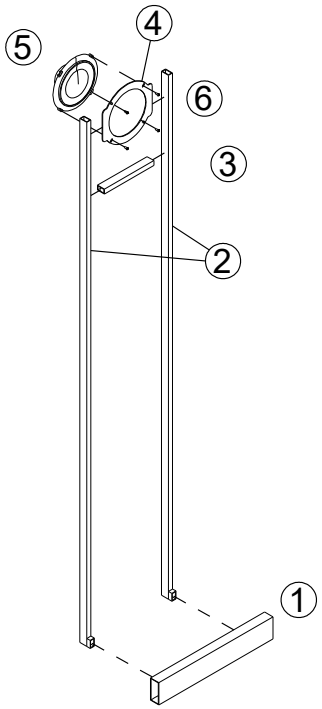

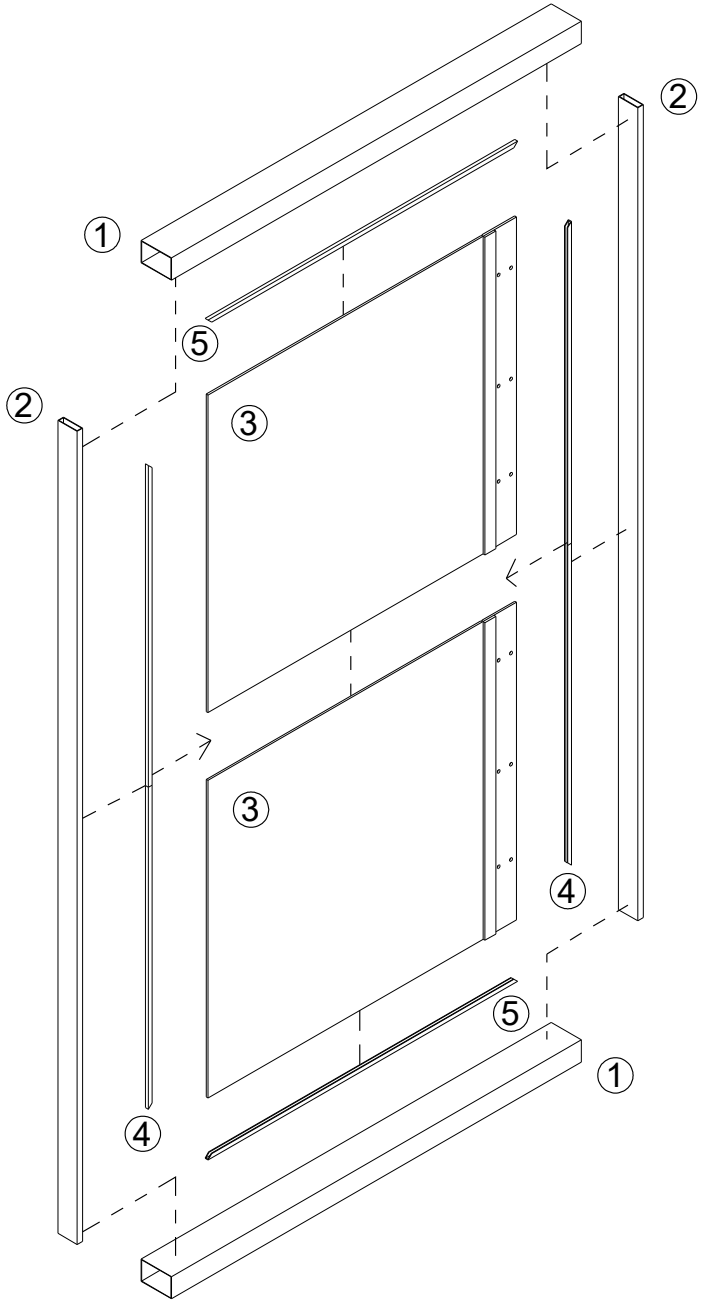

Módulo "pantalla táctil"

1. Perfil rectangular
   110x70 Esp. 1.59 mm.
2. Caño rectangular 70x20 mm.
   SAE 1010 Esp. 1.59 mm.
3. Pantalla táctil
   77". Cantidad: 2
4. Marco de montaje A
   Chapa SAE 1010 Esp. 1.2 mm.
5. Marco de montaje B
   Chapa SAE 1010 Esp. 1.2 mm.

Módulo "pantalla flat"

1. Perfil rectangular
   110x70 Esp. 1.59 mm.
2. Caño rectangular 70x20 mm.
   SAE 1010 Esp. 1.59 mm.
3. Pantalla flat
   55". Samsung DU7000
4. Placa de montaje
   Chapa SAE 1010 Esp. 2 mm.
5. Perfiles de montaje
   Chapa SAE 1010 Esp. 2 mm.
   Cantidad: 2
6. Fijaciones pantalla/estructura

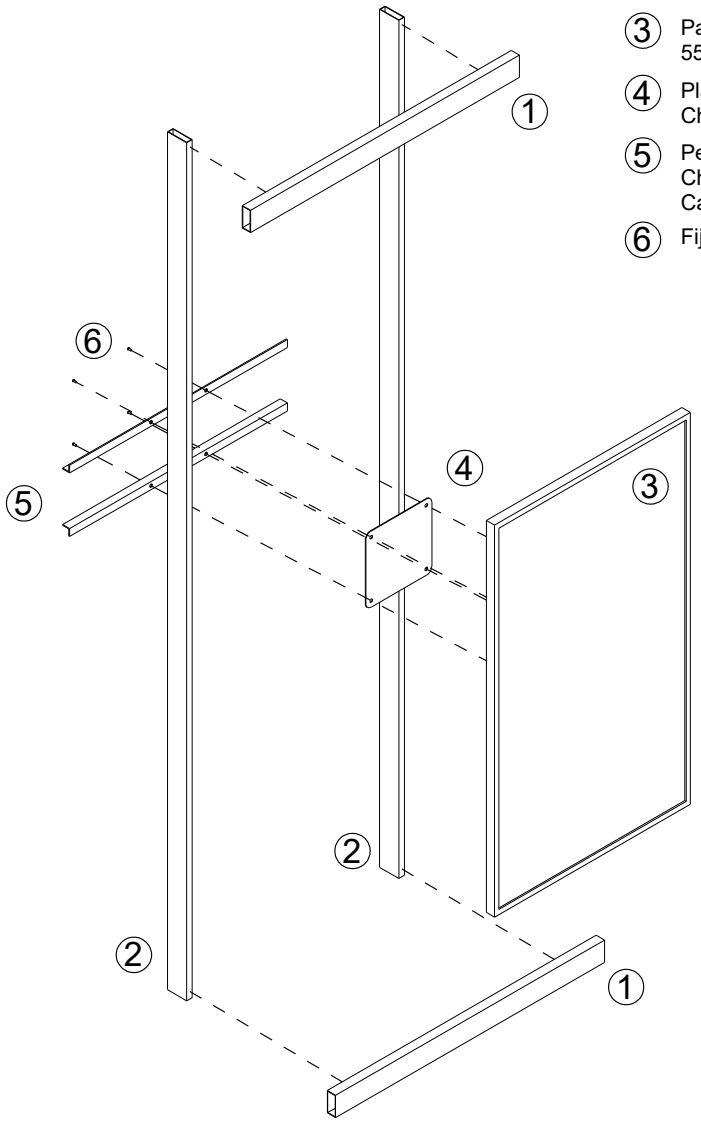

Módulos "juegos"

1. Perfil rectangular
   110x70 Esp. 1.59 mm.
2. Largueros: caño cuadrado 20x20 mm.
   SAE 1010 Esp. 1.24 mm.
3. Travesaño: caño cuadrado 20x20 mm.
   SAE 1010 Esp. 1.24 mm.
4. Placa frente gabinete
   Chapa SAE 1010 Esp. 2 mm.
5. Cuerpo de gabinete
   Chapa SAE 1010 Esp. 2 mm.
6. Monitor táctil 24"
   Elo 2402l
7. Placa de vinculación pantalla/gabinete
   Chapa SAE 1010 Esp. 1.24 mm.

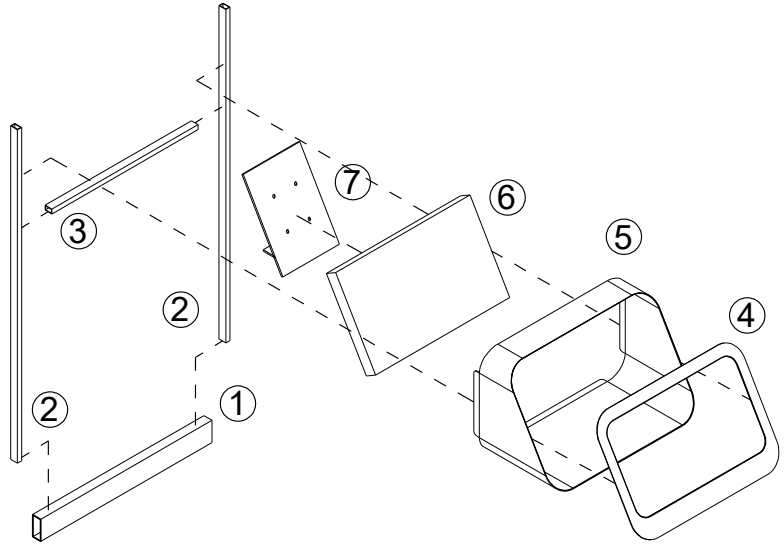

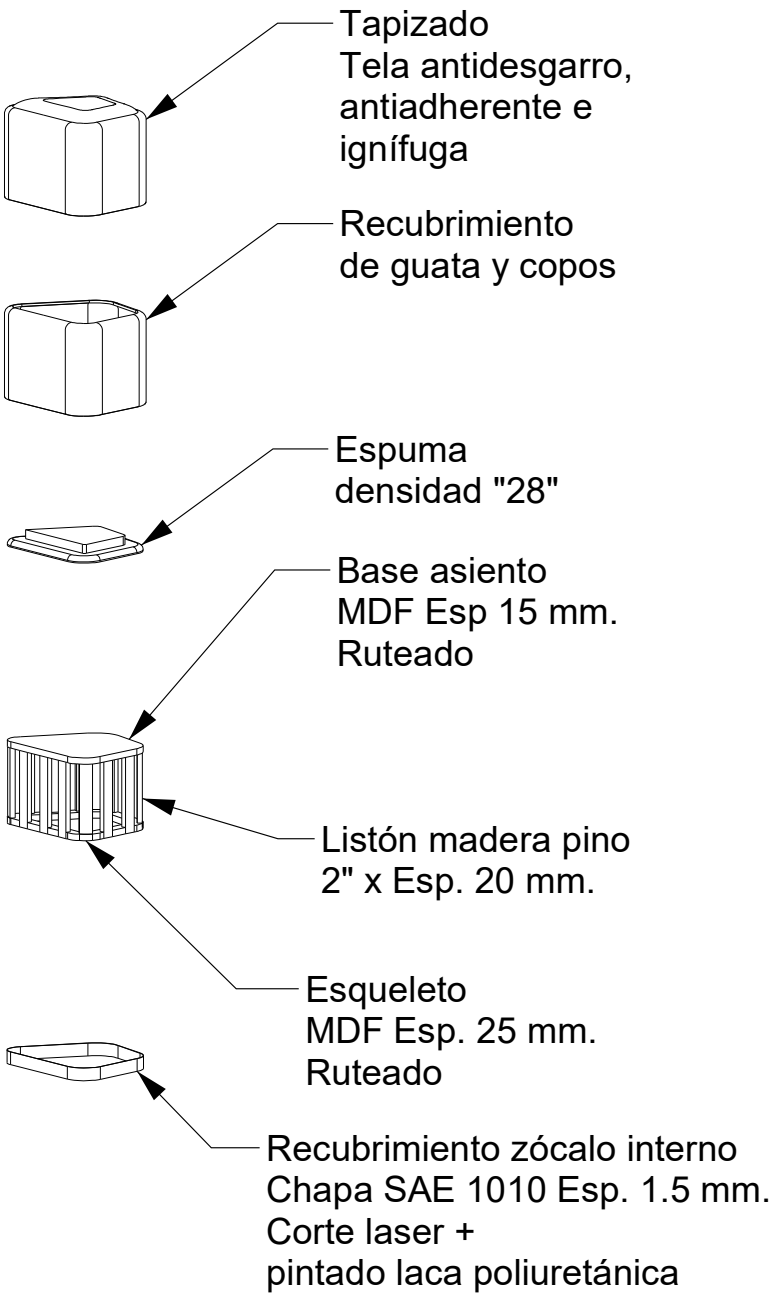
Tapizado
Tela antidesgarro, antiadherente e ignífuga
Recubrimiento de guata y copos
Espuma densidad "28"
Base asiento MDF Esp 15 mm. Ruteado
Listón madera pino 2" x Esp. 20 mm.
Esqueleto MDF Esp. 25 mm. Ruteado
Recubrimiento zócalo interno Chapa SAE 1010 Esp. 1.5 mm. Corte laser + pintado laca poliuretánica

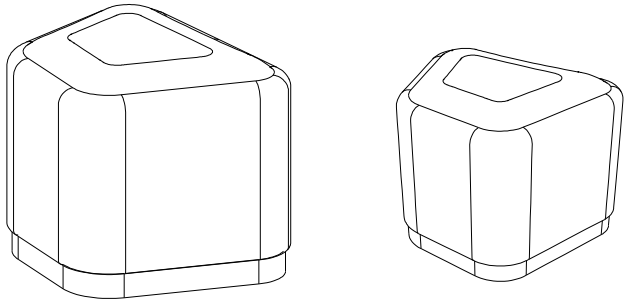

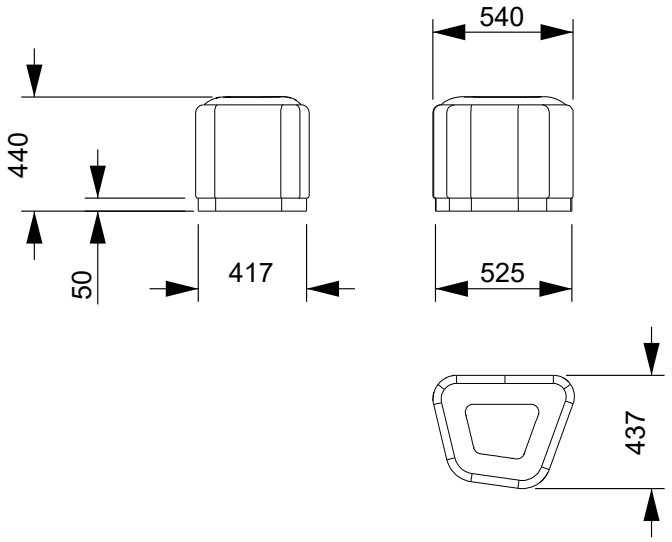
540
440
50
417
525
437

TECNOLOGÍA

- Pantalla 77” de LG. Cantidad 1.
Mapa interactivo de energía en Argentina.

- Monitor táctil 24”. Cantidad 2.
Ubicadas en un visor diagonal para el desarrollo del videojuego.

- Parlantes. Cantidad 3.
Estos audios se activan cuando el usuario se para sobre el círculo indicado o pintado en el piso.

- Pantalla TV 55”. Cantidad 1.
Enmascarada en forma circular.

*Para mayor detalle ver el ANEXO TECNOLÓGICO.

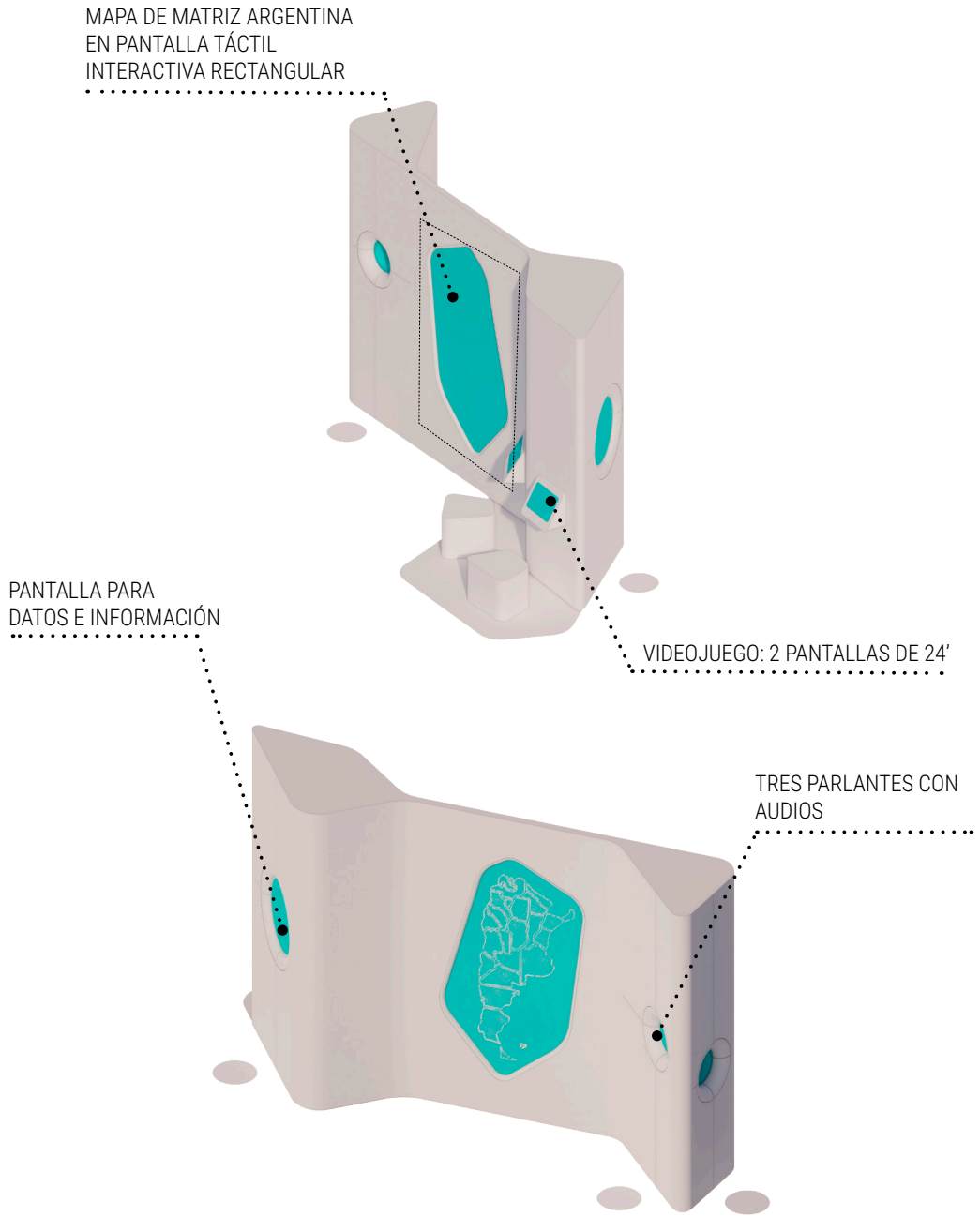

ILUMINACIÓN

- Zócalo inferior iluminado / 10 metros lineales

- Efecto de luz de carga en parlantes / cantidad: 3

*Para mayor detalle ver el ANEXO TECNOLÓGICO.

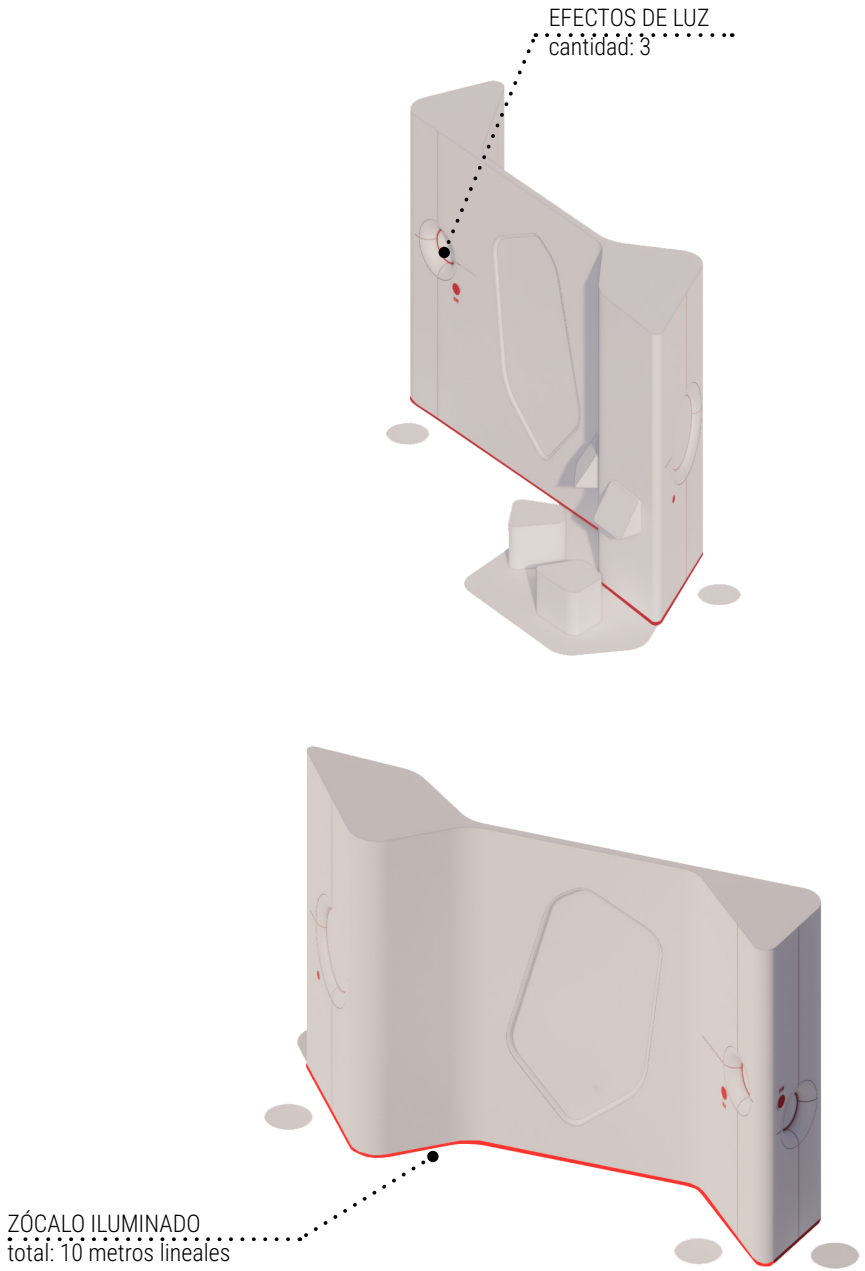

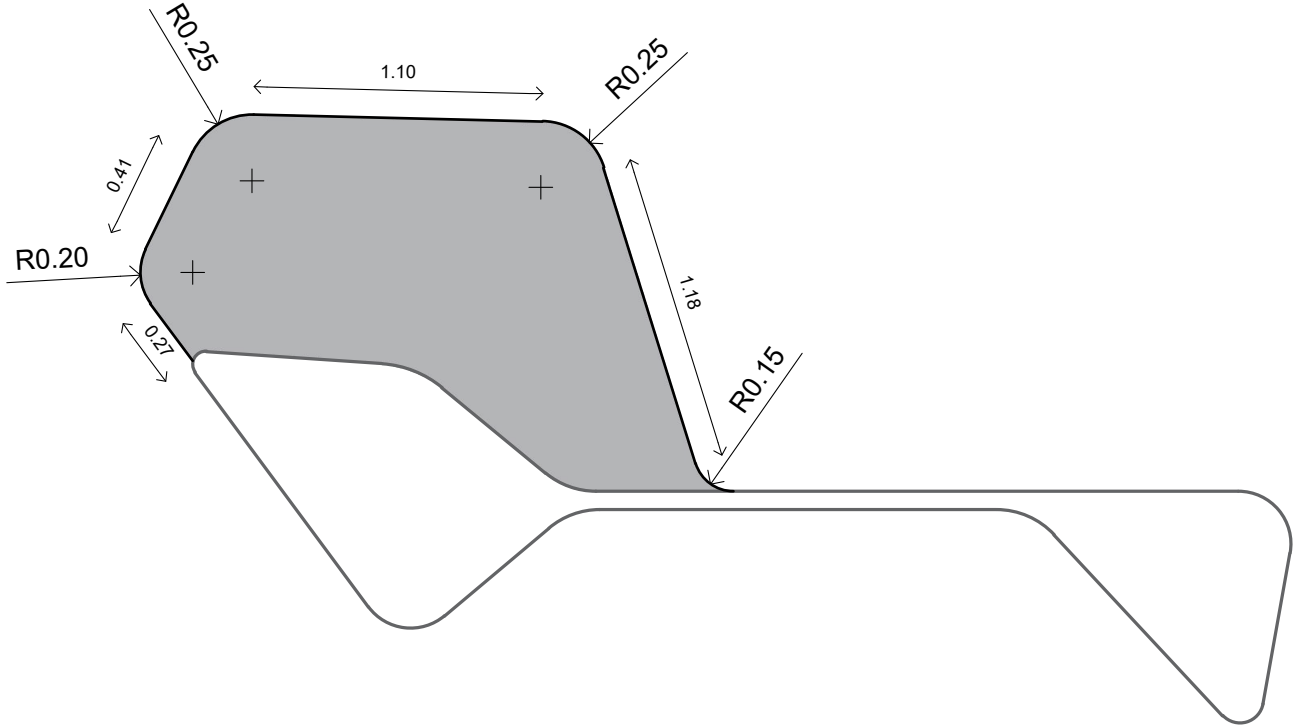
R0.25
1.10
R0.25
0.41
R0.20
1.18
0.27
R0.15



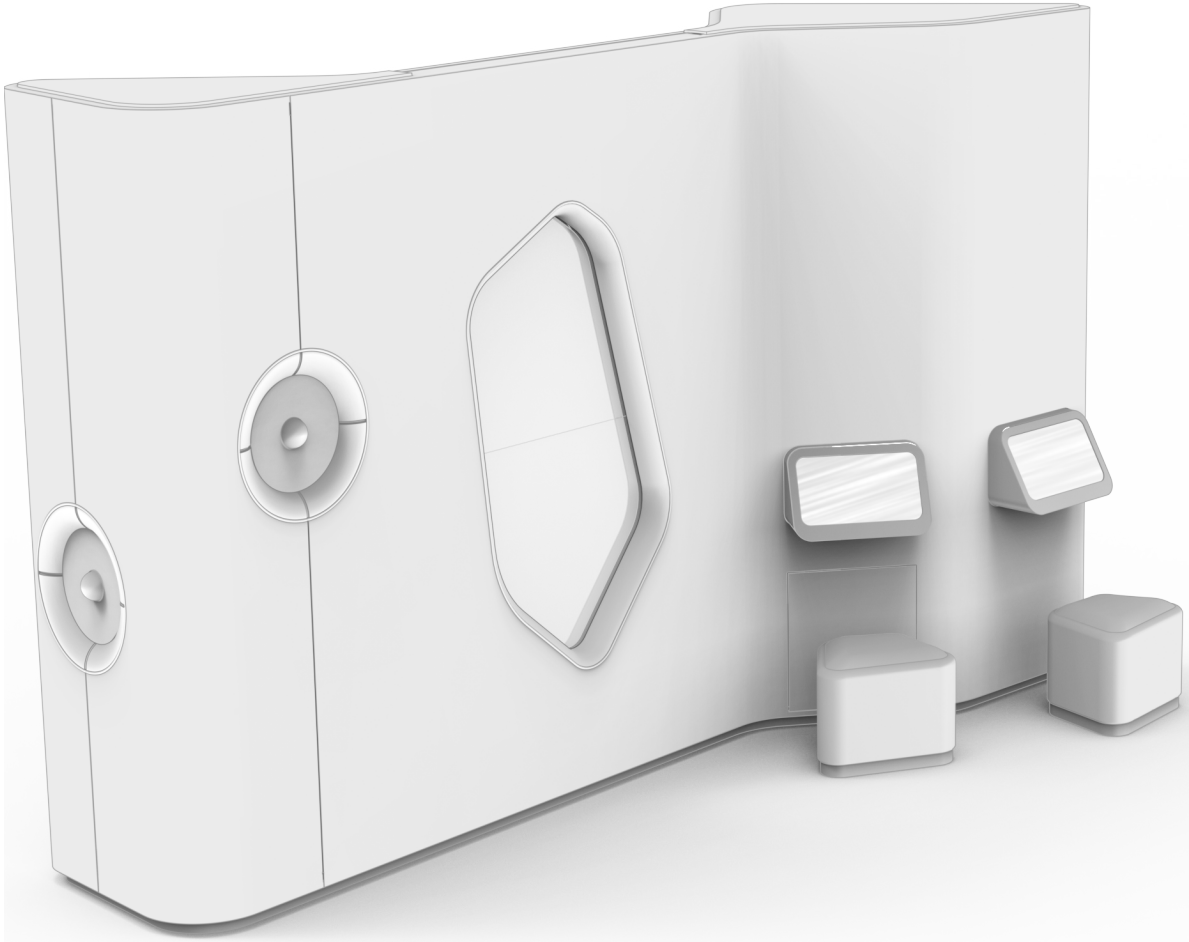

4.3 ENERGÍAS EN TENSIÓN
IMAGEN DE REFERENCIA

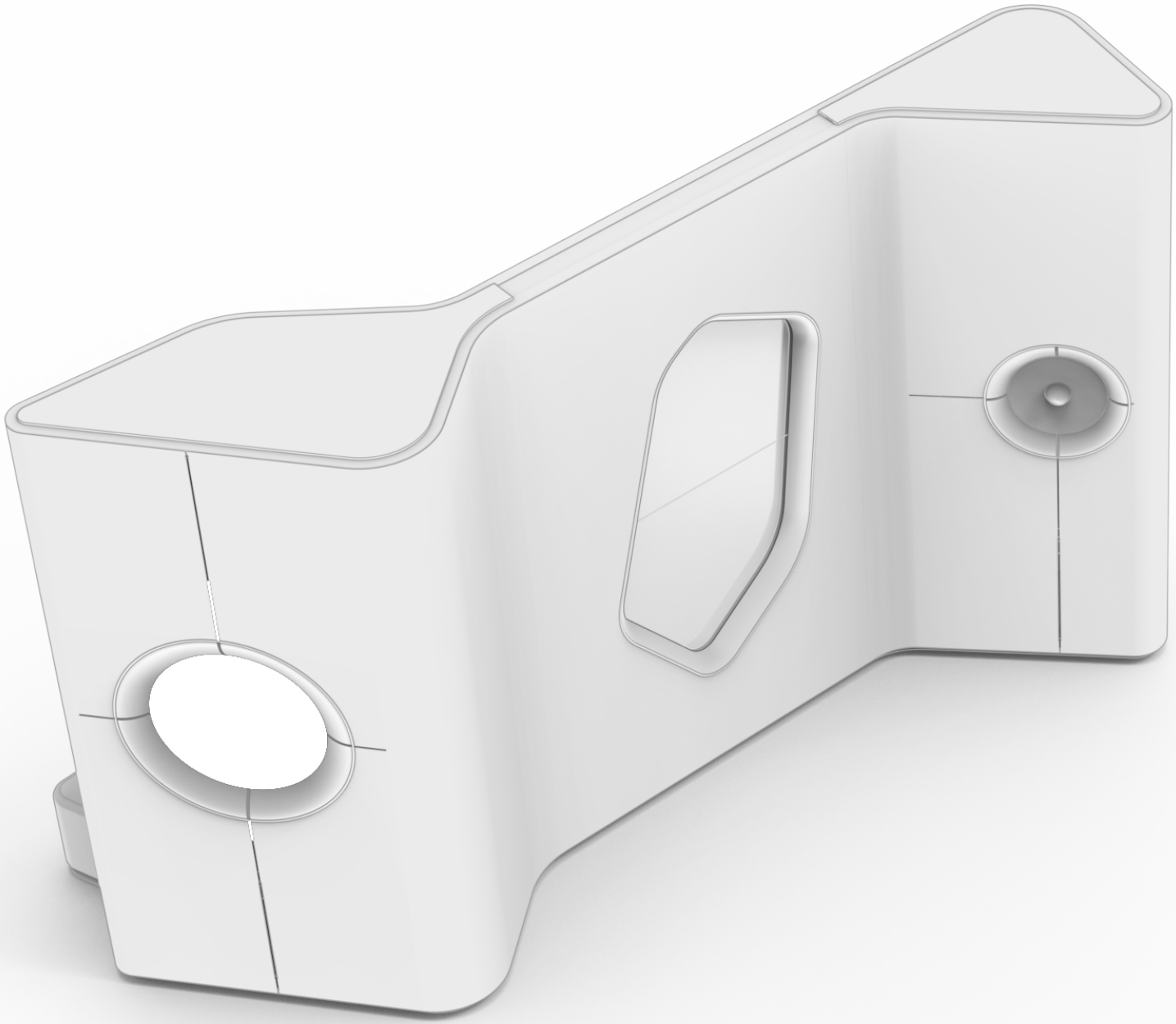

4.3 ENERGÍAS EN TENSIÓN
IMAGEN DE REFERENCIA



4.3 ENERGÍAS EN TENSIÓN
IMAGEN DE REFERENCIA



4.3 ENERGÍAS EN TENSIÓN
IMAGEN DE REFERENCIA



4.3 ENERGÍAS EN TENSIÓN
IMAGEN DE REFERENCIA



4.3 ENERGÍAS EN TENSIÓN
IMAGEN DE REFERENCIA

ELEGIR

4.4 DECISIONES PARA ARMAR

4.4 DECISIONES PARA ARMAR

DOC 4.4.A

DESCRIPCIÓN

En esta estación los visitantes descubren las distintas profesiones y oficios que hicieron y hacen posible a Centro Futuro.

A través de una brújula didáctica y una pantalla pueden interactuar y conversar sobre sus preferencias y deseos profesionales futuros. También pueden acceder a una plataforma para enviar consultas y a una guía de carreras de la PBA.

¿Qué problema del presente nos gustaría resolver con una profesión del futuro?





ESQUEMA DE UBICACIÓN

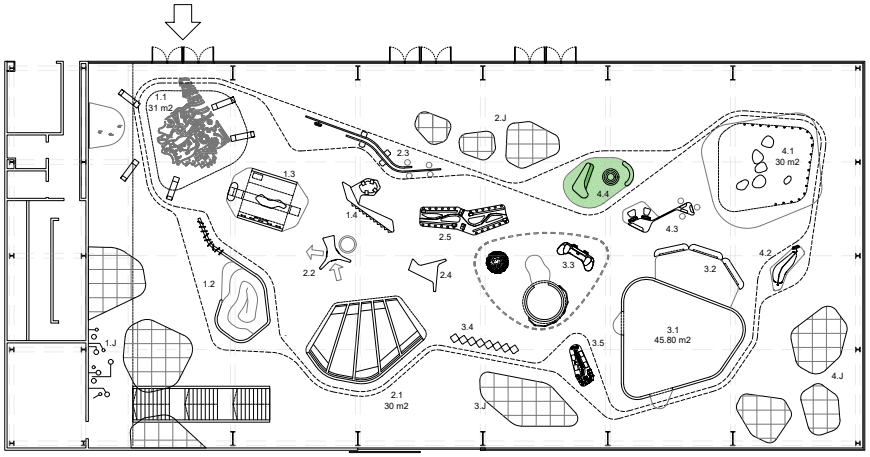

COPDI-2025-00099245-CFI-PI#DP

CÓMO FUNCIONA LA ESTACIÓN

Esta estación se compone de 3 elementos: una pared de forma orgánica, de estructura metálica y revestmento en chapa; una brújula analógica; un banco de apoyo.

La **brújula analógica** invita a generar combinaciones en función de los intereses individuales, para promover conversaciones colectivas sobre la elección de una profesión o trabajo. Consta de tres círculos concéntricos subdivididos para alojar palabras, en cada uno siempre debe quedar uno en blanco. En el circulo exterior van acciones; en el del medio áreas, temas o desafíos; en el más pequeño van lugares.

La **pared** aloja el texto curatoral, dos pantallas táctiles, textos, y un panel participativo con una mesiiita de chapa (similar a La era de la Ansedad) donde ir dejando los resultados de la brújula.

En resumen se incluye:

Textos curatoriales: uno general y algunos subtextos que acompañan las actividades.

Una brújula analógica y un banco

Una panel interactivo analógico: la brújula se complementa con un panel con piezas prediseñadas con el siguiente texto: "Hoy elijo… Acción; Tema; Lugar" para que los públicos dejen registro de sus combinaciones preferidas y las compartan.

Dos pantallas táctiles: para acceder a una propuesta digital interactiva. Se trata de un plano o render navegable de Centro Futuro, para recorrer sus distintos sectores. En cada uno, se despliega información sobre las profesiones que intervinieron en su diseño, desarrollo, implementación, etc.

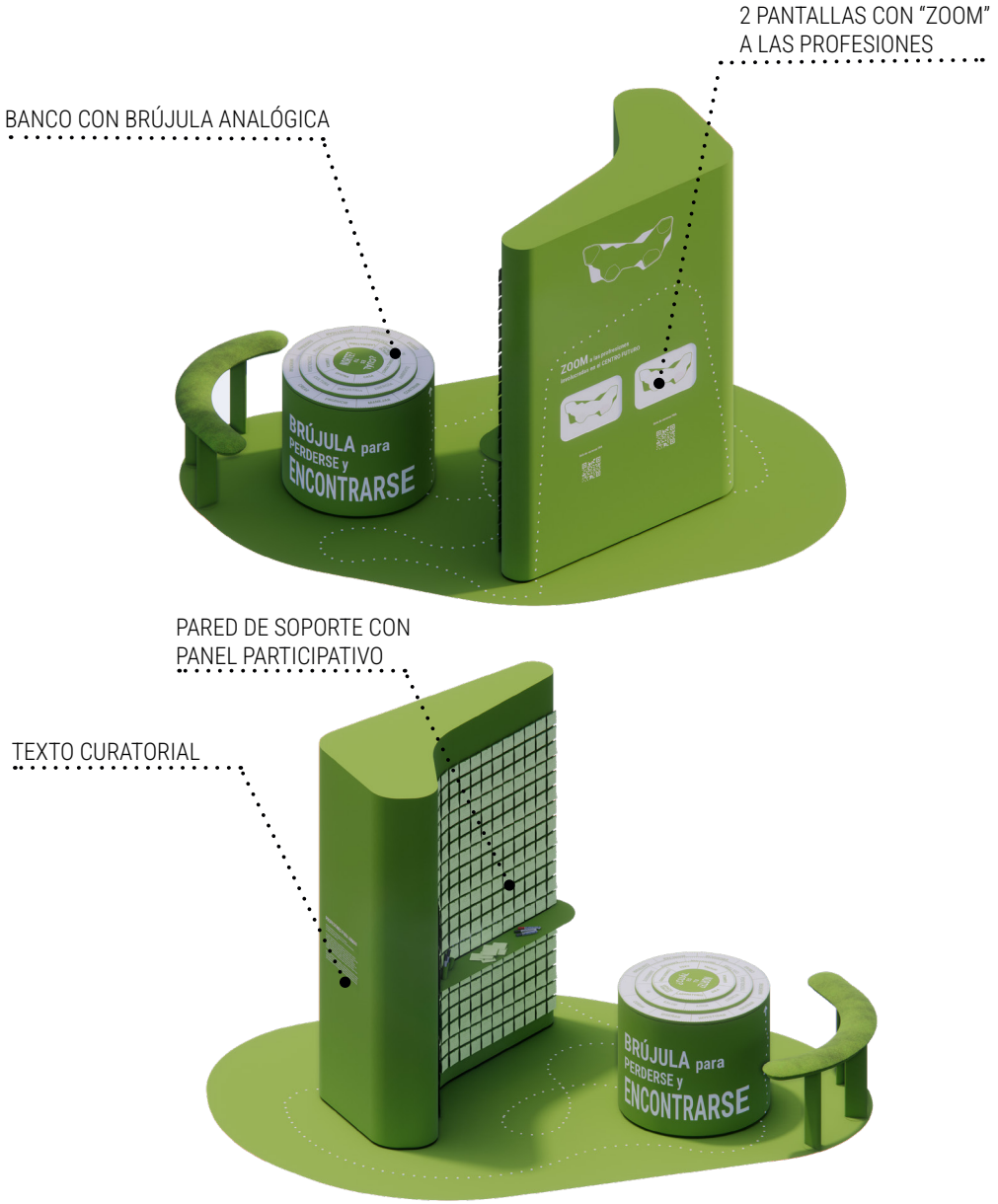

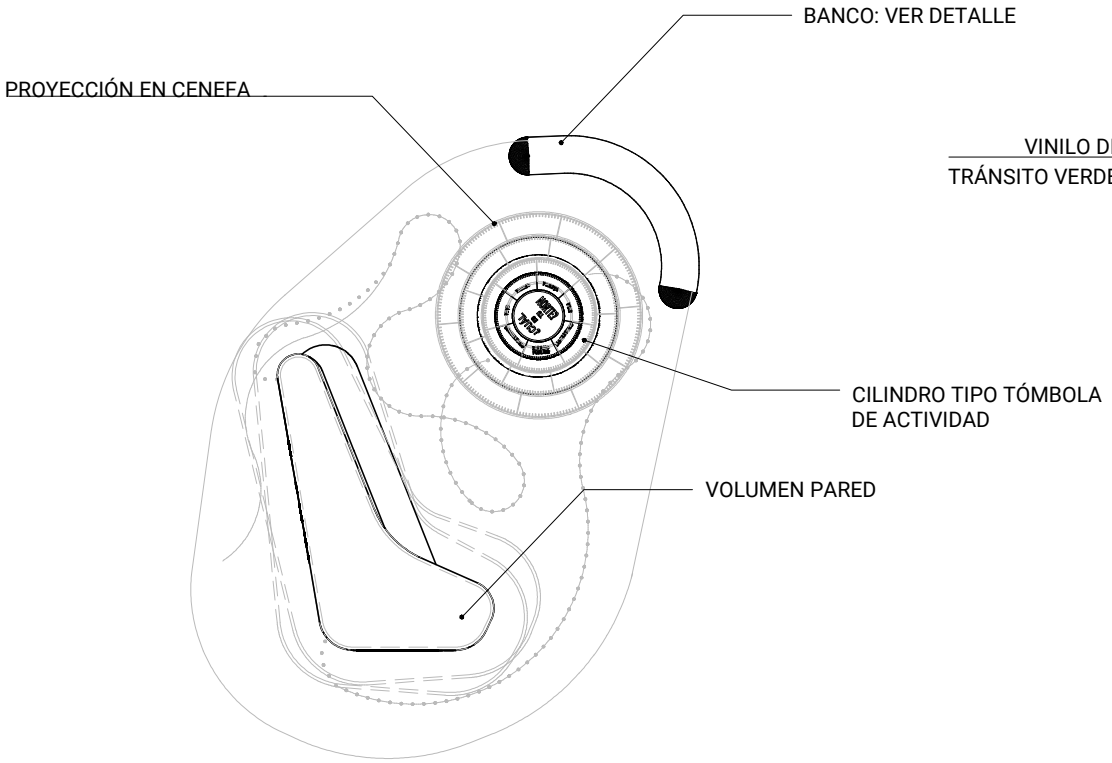

PLANTA

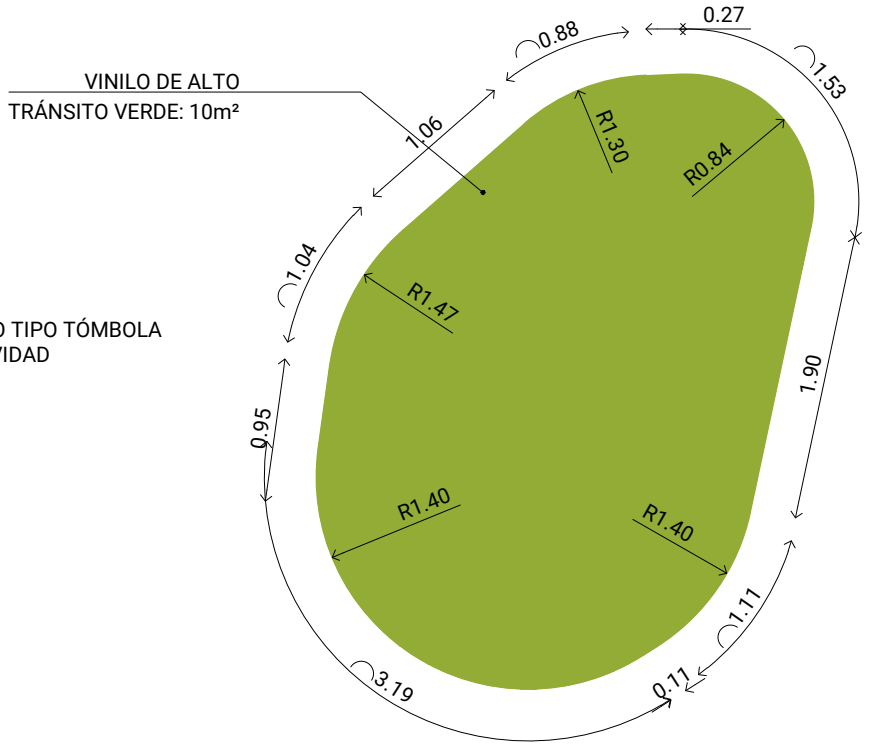

PLANTA VINILO DE ALTO TRÁNSITO

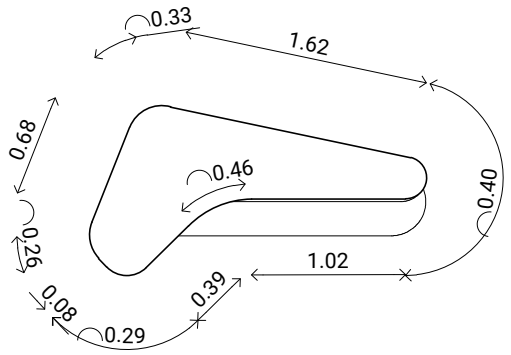

VOLUMEN PLANTA

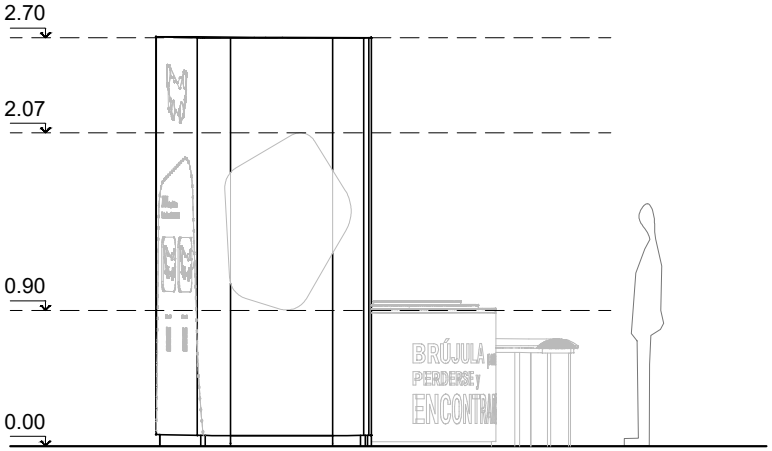

VOLUMEN VISTA
(TEXTO CURATORIAL)

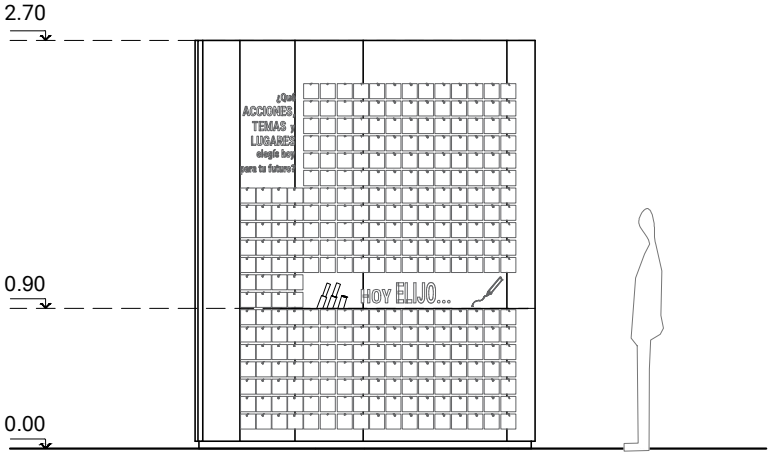

VOLUMEN VISTA
(ACTIVIDAD CON POST IT)

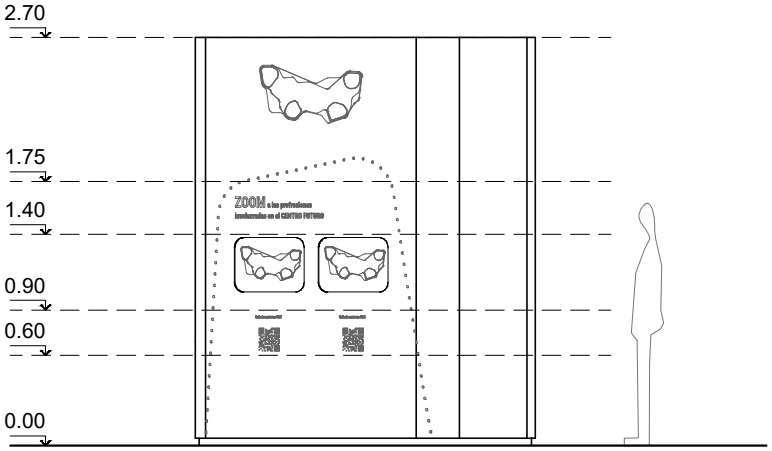

VOLUMEN VISTA
(PROFESIONES DE CF)

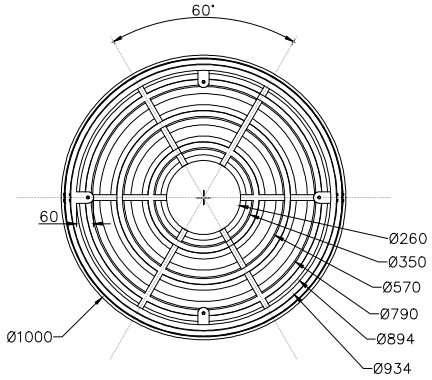

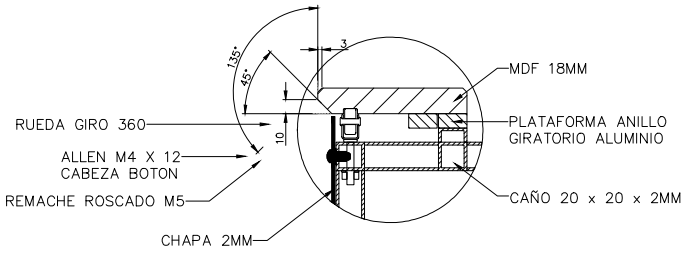

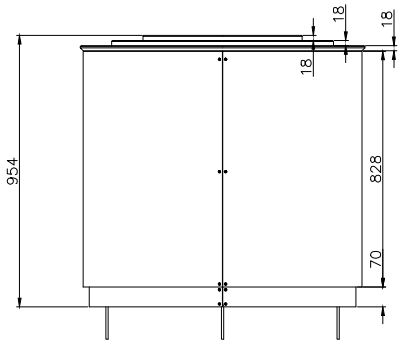

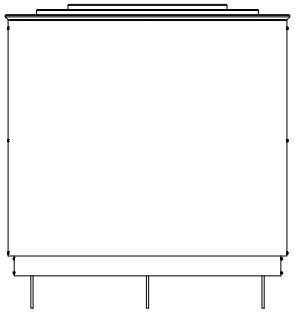

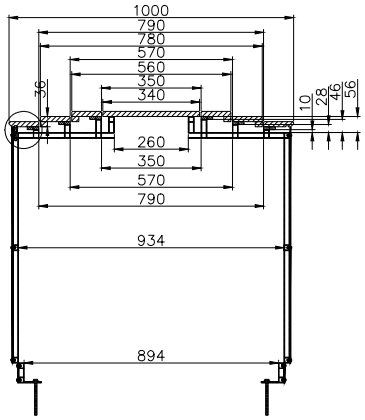

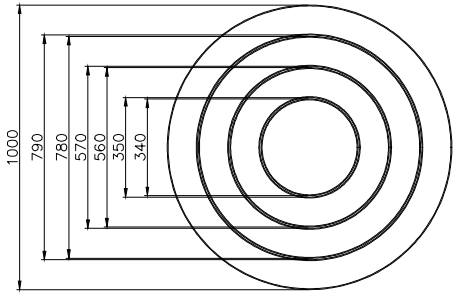

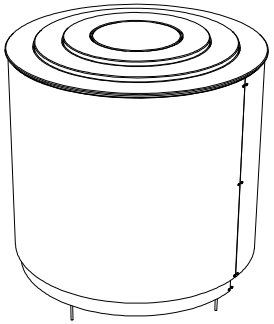

4.4 DECISIONES PARA ARMAR

DOC 4.4.E

DETALLE TÓMBOLA

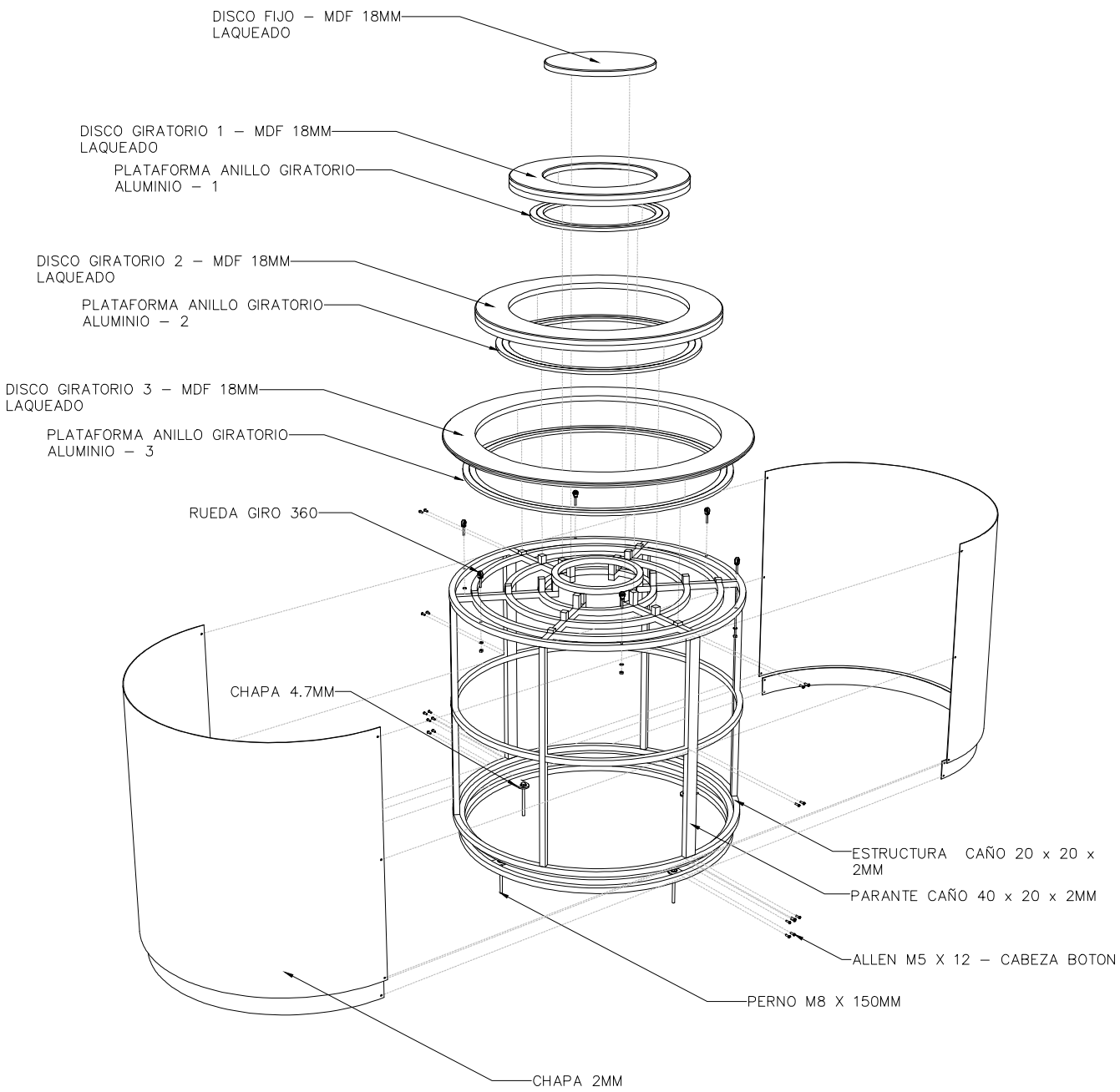
DISCO FIJO – MDF 18MM LAQUEADO
DISCO GIRATORIO 1 – MDF 18MM LAQUEADO
PLATAFORMA ANILLO GIRATORIO ALUMINIO – 1
DISCO GIRATORIO 2 – MDF 18MM LAQUEADO
PLATAFORMA ANILLO GIRATORIO ALUMINIO – 2
DISCO GIRATORIO 3 – MDF 18MM LAQUEADO
PLATAFORMA ANILLO GIRATORIO ALUMINIO – 3
RUEDA GIRO 360
CHAPA 4.7MM
ESTRUCTURA CAÑO 20 x 20 x 2MM
PARANTE CAÑO 40 x 20 x 2MM
ALLEN M5 X 12 – CABEZA BOTON
PERNO M8 X 150MM
CHAPA 2MM

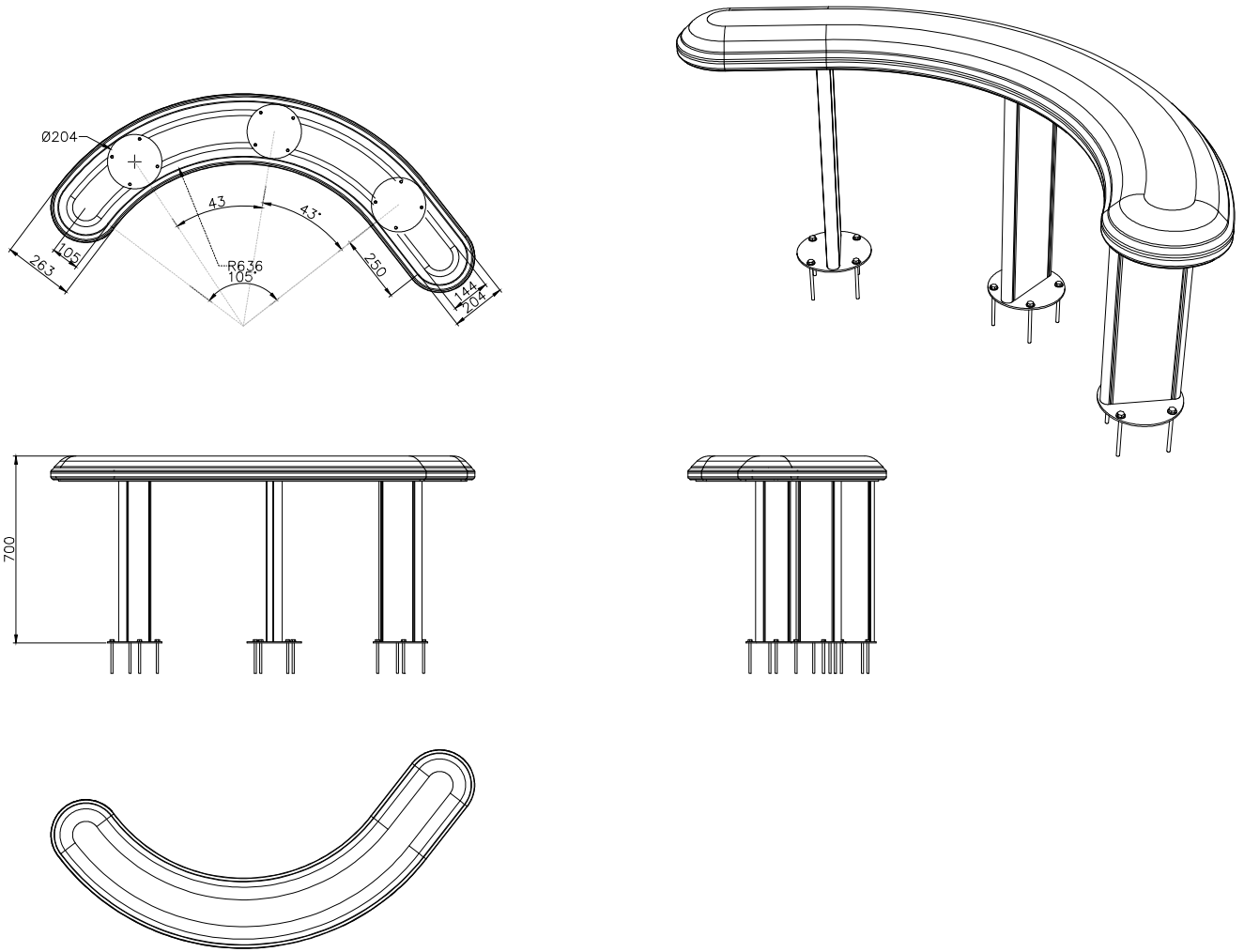
Ø204
43
43°
R636
105°
263
105
250
144
204
700

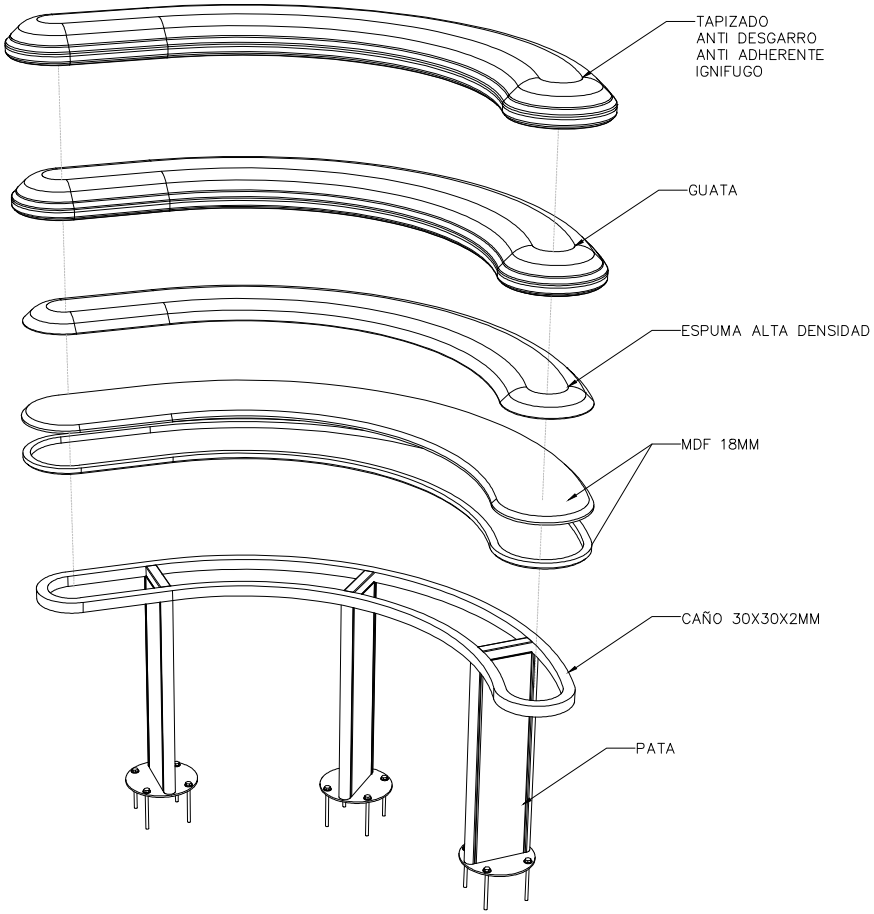

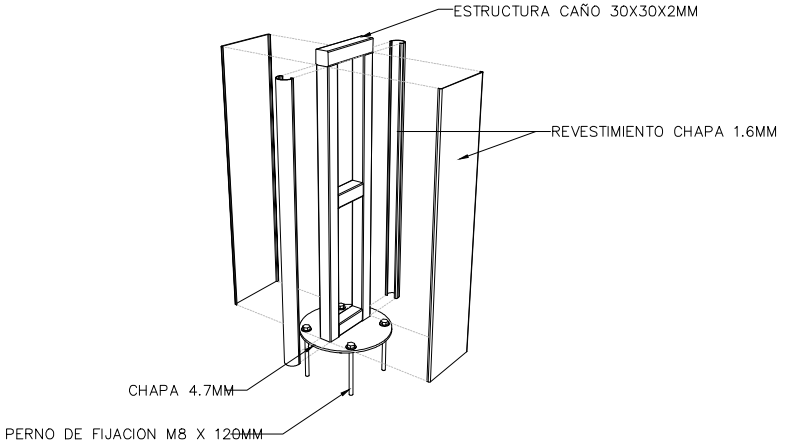

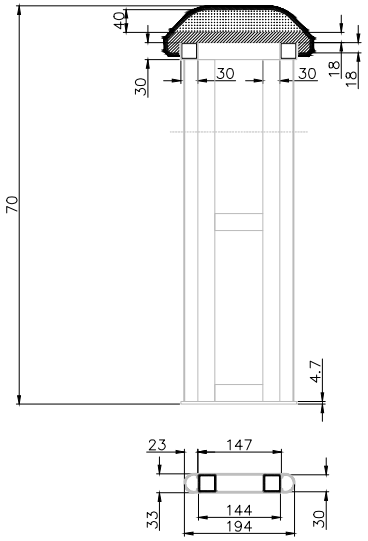

4.4 DECISIONES PARA ARMAR

DOC 4.4.H

DETALLE BANCO DE APOYO

- Pantallas TV 32”. Cantidad 2.

- Zócalo inferior iluminado / 6 metros lineales

*Para mayor detalle ver el ANEXO TECNOLÓGICO.

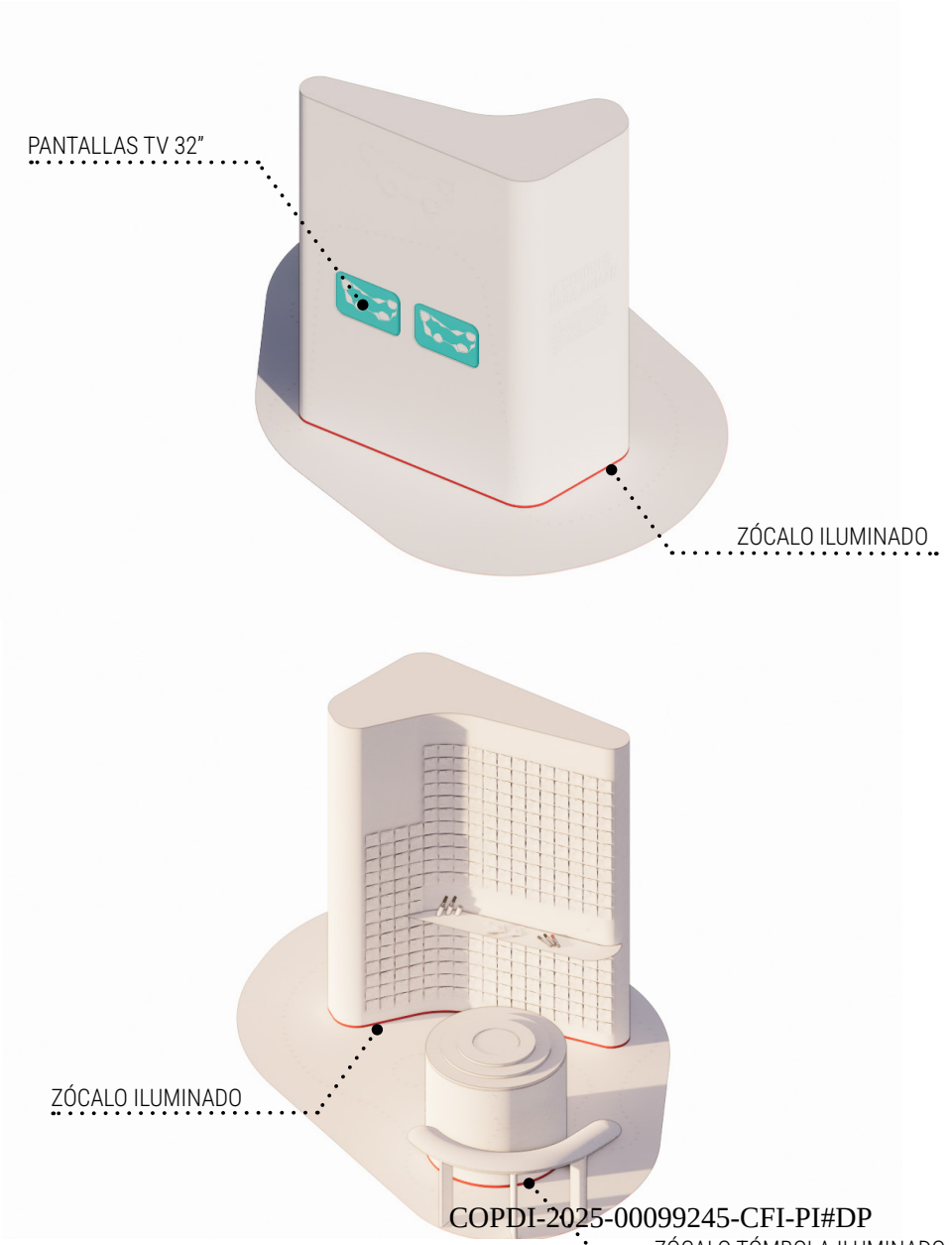

COPDI-2025-00099245-CFI-PI#DP



4.4 DECISIONES PARA ARMAR
IMAGEN DE REFERENCIA



4.4 DECISIONES PARA ARMAR
IMAGEN DE REFERENCIA

JUNTADAS

COMPARTIR, CONOCER, IMAGINAR, ELEGIR

JUNTADAS
DOC J.A

DESCRIPCIÓN
Se trata de 4 espacios que pertenecen a los 4 ejes, pero que se materializan con un mismo sistema de módulos de chapa de alturas variables, pintados cada uno del color que corresponde a su eje.

Más allá de la lógica constructiva similar, cada uno presenta una serie de accesorios particulares:

-Juntada Sonora, eje COMPARTIR
-Juntada Literaria, eje CONOCER
-Juntada con Sellos, eje IMAGINAR
-Juntada Lúdica, eje ELEGIR

Las juntadas solo tienen efectos de iluminación en el zócalo, salvo la Literaria que tiene bibliotecas retro-iluminadas.
Debe contemplarse un total de 16 bocas de carga USB dobles, a repartirse entre las 4 estaciones.

ESQUEMA DE UBICACIÓN

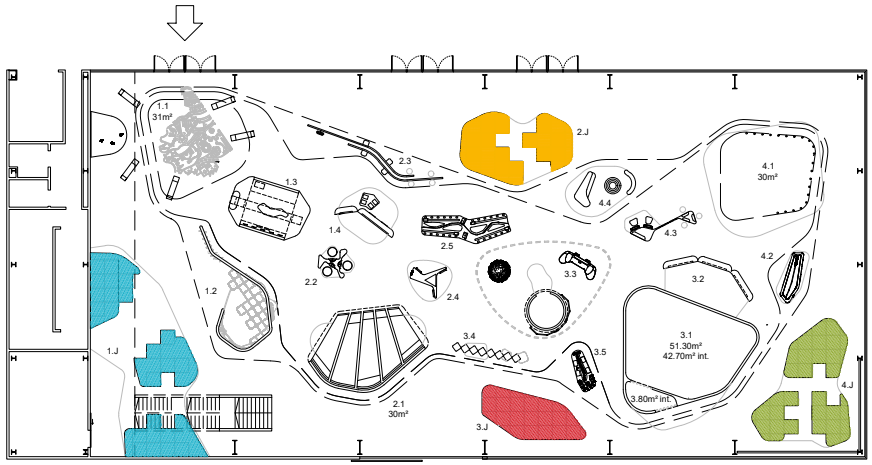

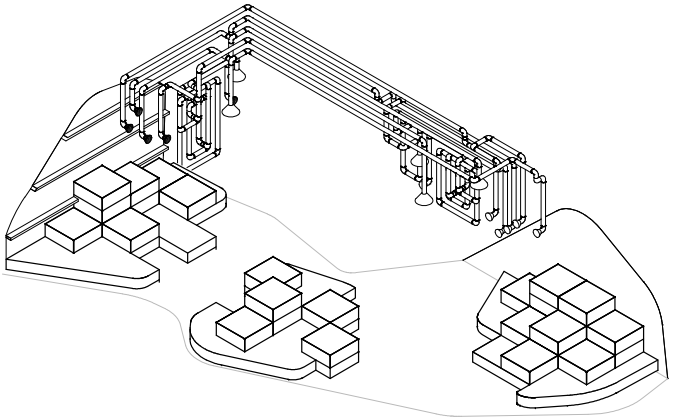

JUNTADA SONORA

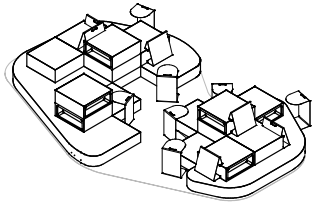

JUNTADA LITERARIA

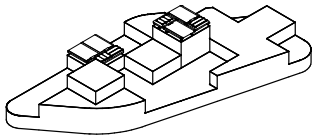

JUNTADA CON SELLOS

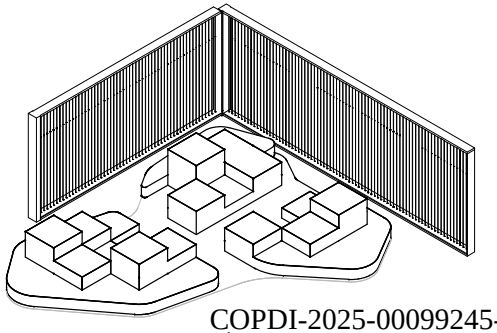

JUNTADA LÚDICA

COPDI-2025-00099245-CFI-PI#DP

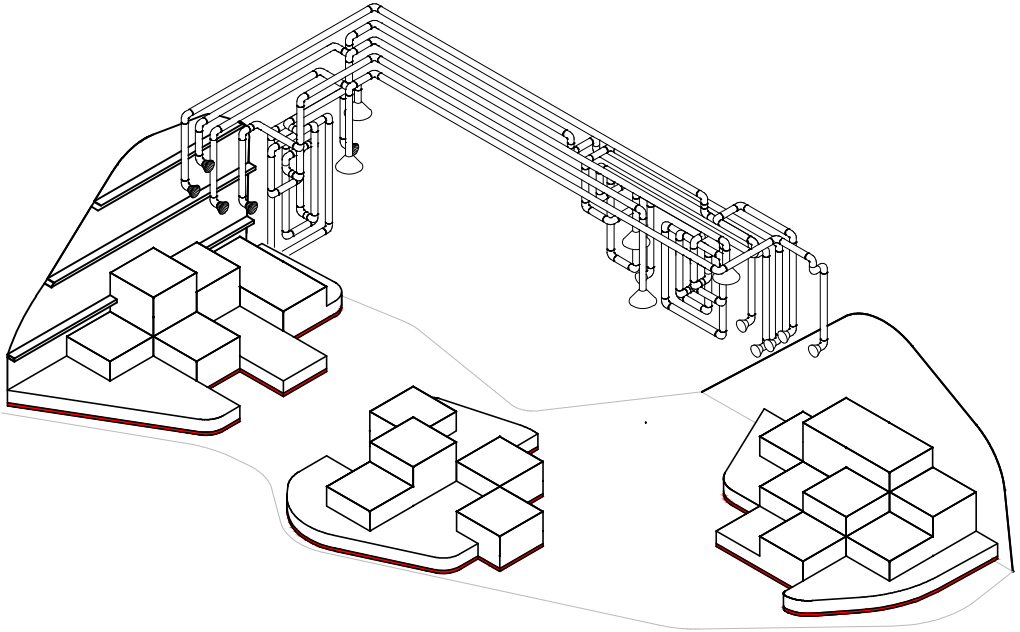

JUNTADA SONORA
ZÓCALO ILUMINADO / 26 m.

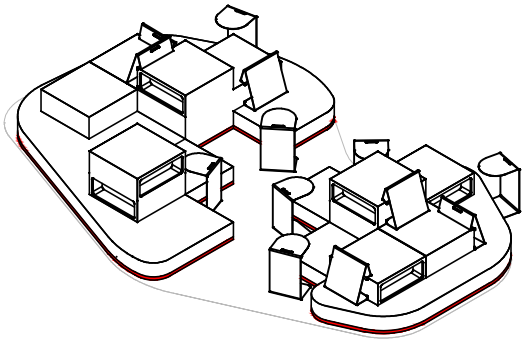

JUNTADA LITERARIA
ZÓCALO ILUMINADO / 19 m.

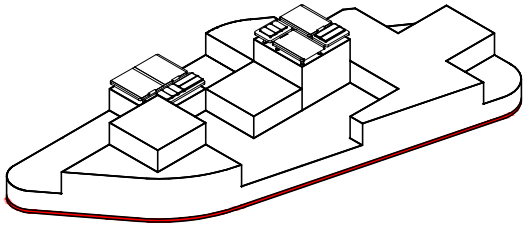

JUNTADA CON SELLOS
ZÓCALO ILUMINADO / 17 m.

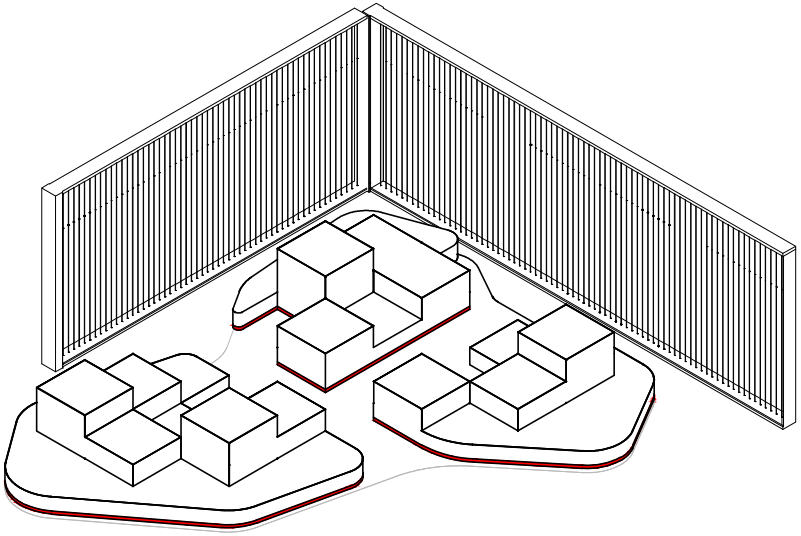

JUNTADA LÑUDICA
ZÓCALO ILUMINADO / 39 m.

JUNTADAS / ZÓCALOS ILUMINADOS

DOC J.B

ZÓCALOS ILUMINADOS

MODULO BASE - JUNTADAS

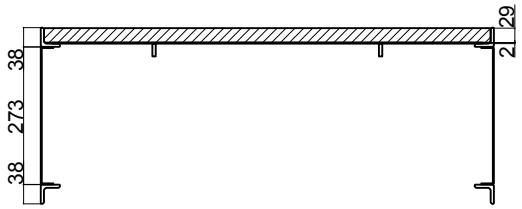

SECCION B-B

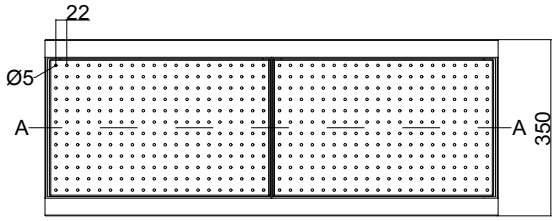

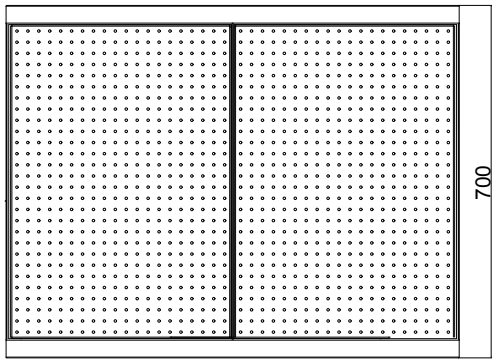

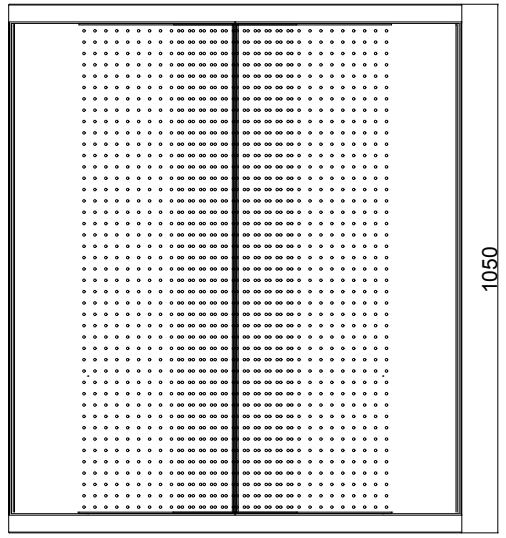

PROGRESION DE ALTURA DE MODULOS

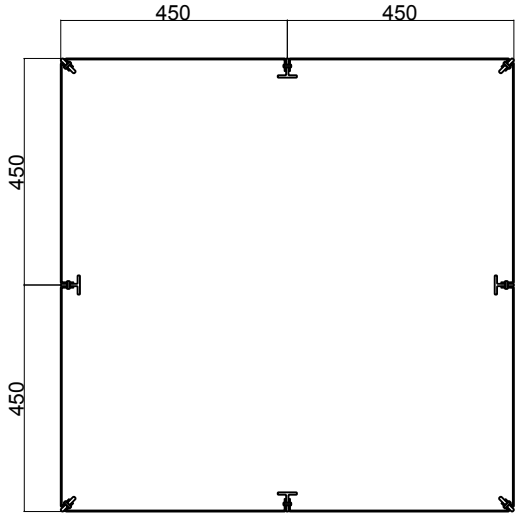

SECCION A-A

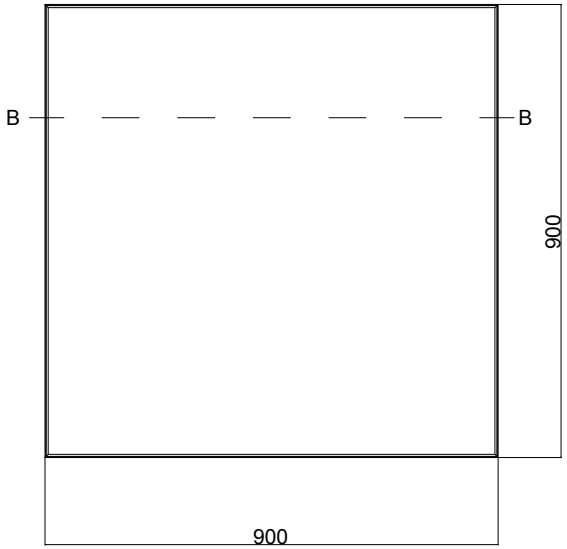

JUNTADAS / MÓDULO BASE

DOC J.C

PLANTA Y VISTAS

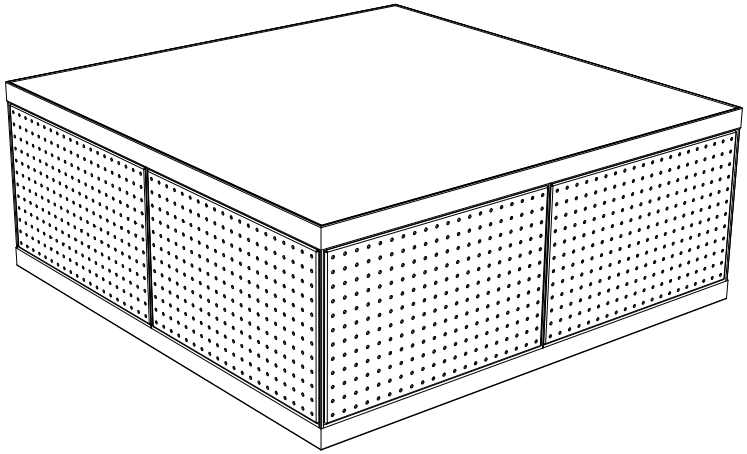

MODULO BASE - JUNTADAS

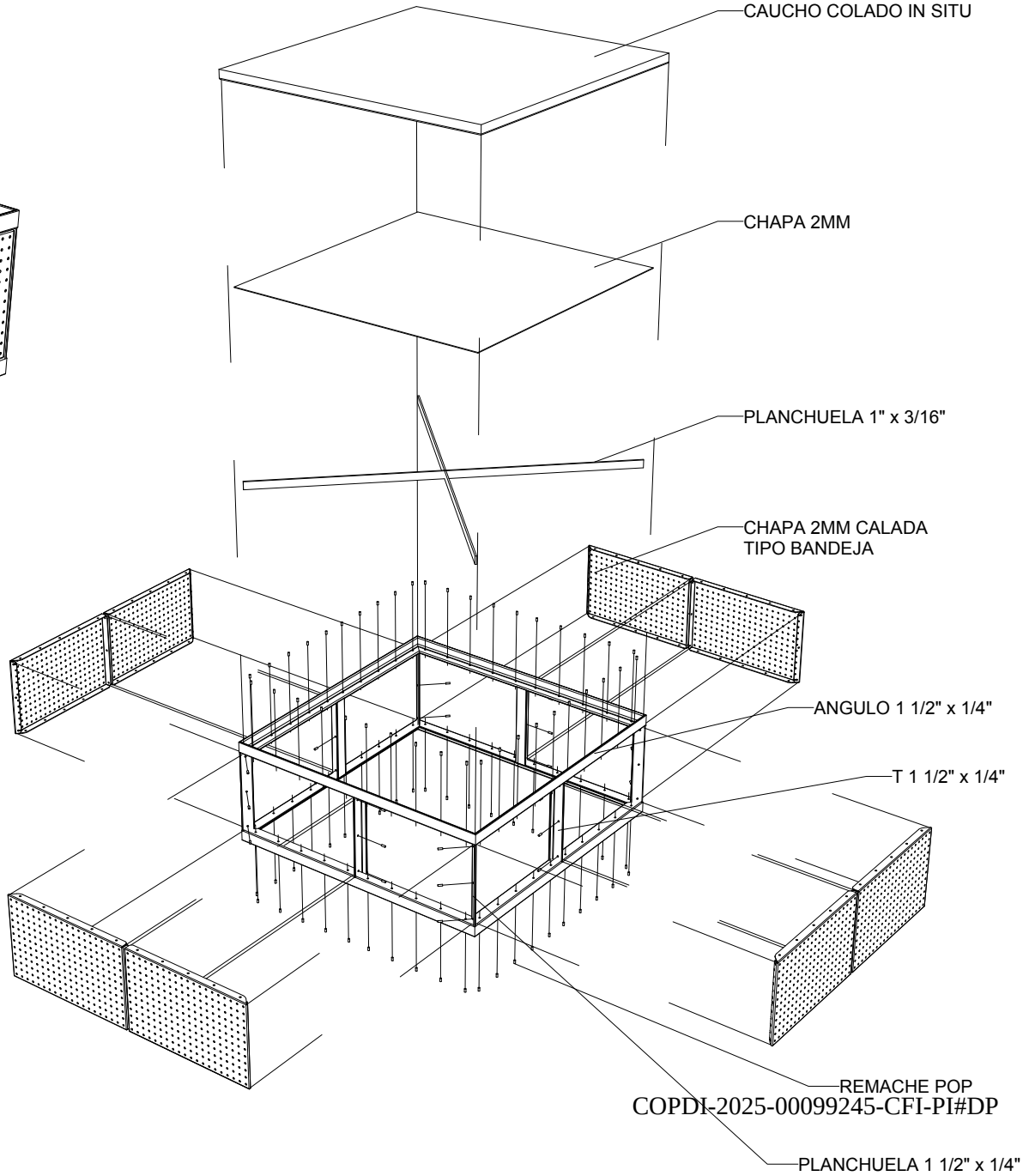

JUNTADAS / MÓDULO BASE

DOC J.D

DESPIECE MÓDULO BASE

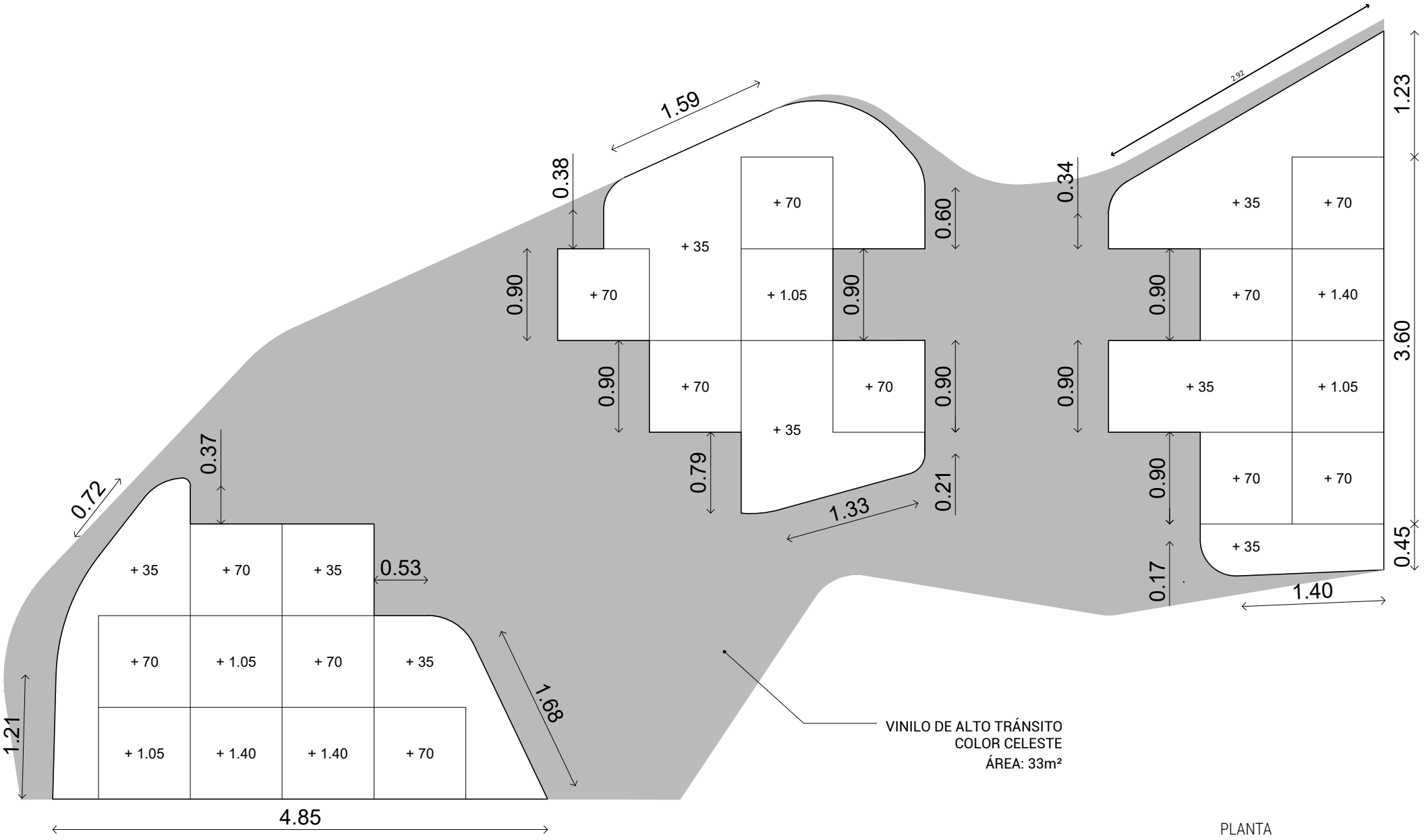

PLANTA

1.J JUNTADA SONORA

DOC 1.J.A

PLANTA

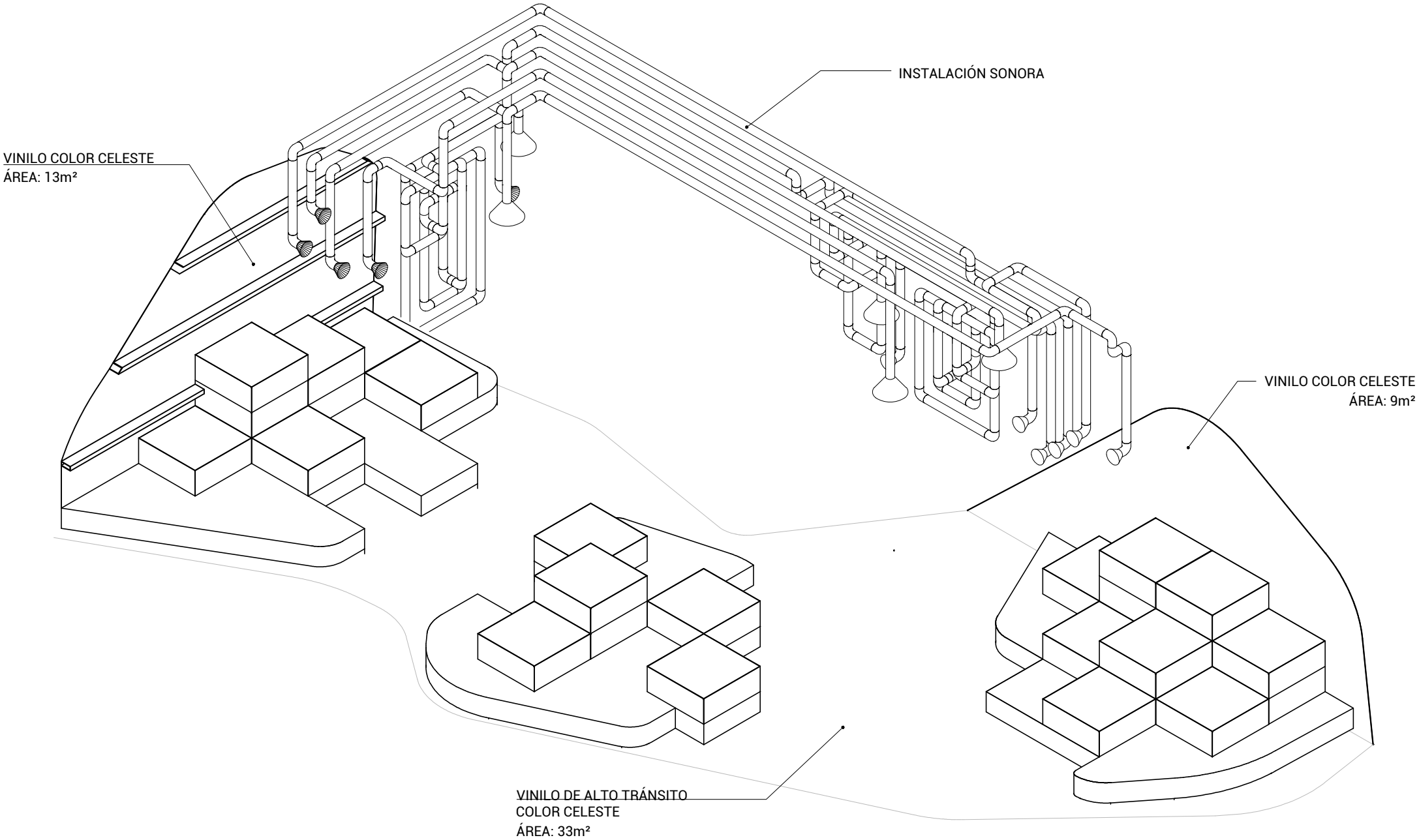

1.J JUNTADA SONORA

DOC 1.J.B

3D

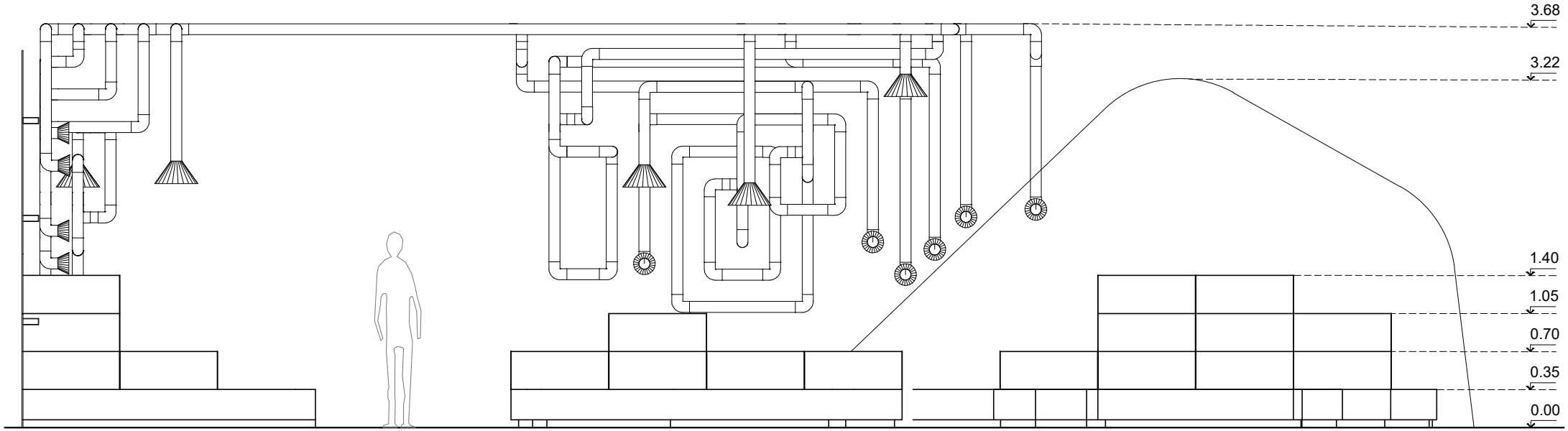

VISTA 1

1.J JUNTADA SONORA

DOC 1.J.C

VISTA

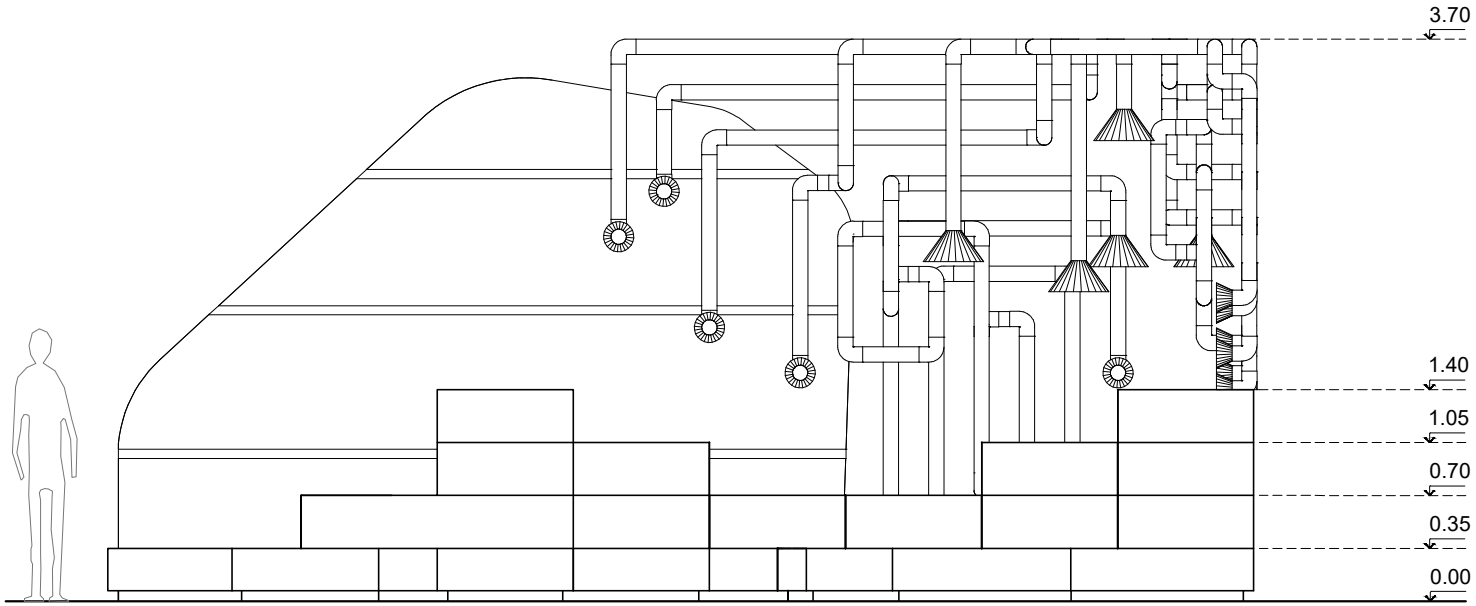

VISTA 2

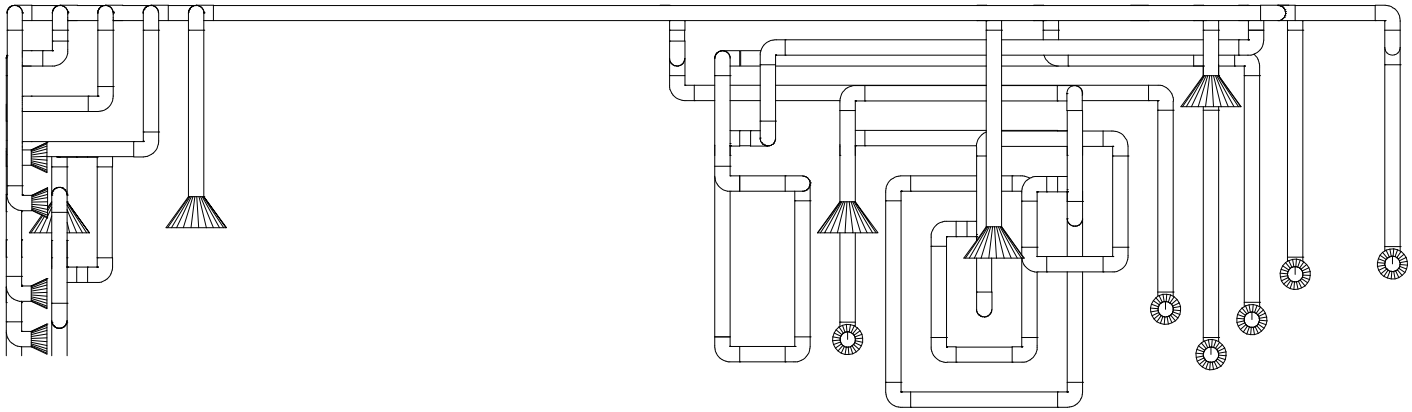

TRAMOS RECTOS



TUBO ESTRUCTURAL 2"
ESPESOR 1.2 mm.

LARGOS VARIABLES
METROS LINEALES TOTALES: 110 m.

PINTURA BASE EPOXI + 2 MANOS LACA POLIURETÁNICA

CODOS



TUBO ESTRUCTURAL 2" CURVADO
ESPESOR 3.2 mm.

CANTIDAD: 120

PINTURA BASE EPOXI + 2 MANOS LACA POLIURETÁNICA

CORNETAS

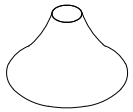

REPUJADO DE CHAPA DE 1 mm.
BORDE EXTERIOR BORDONADO

CANTIDAD: 16

PINTURA BASE EPOXI + 2 MANOS LACA POLIURETÁNICA

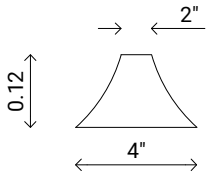

VISTA

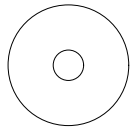

PLANTA

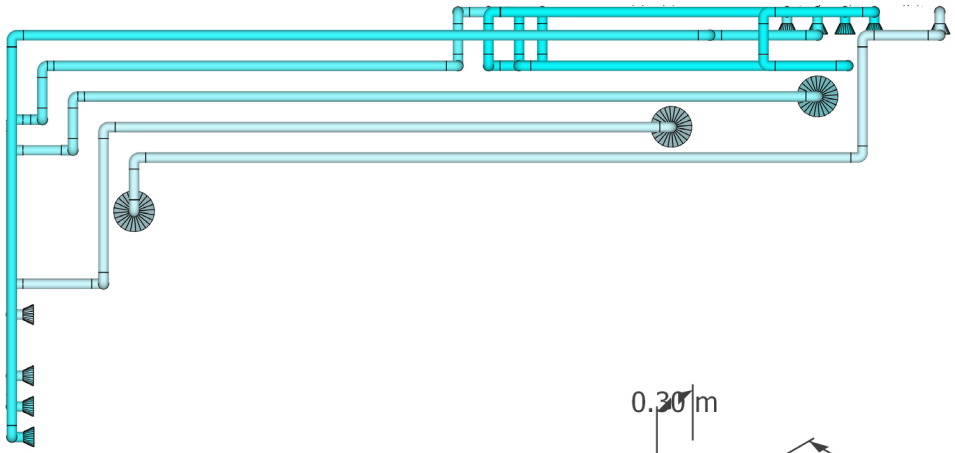

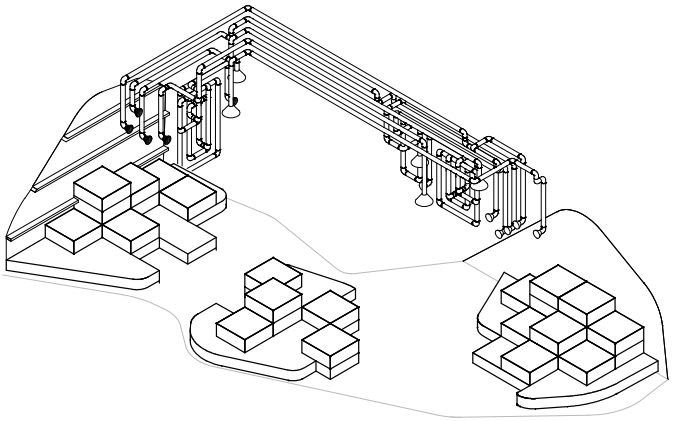

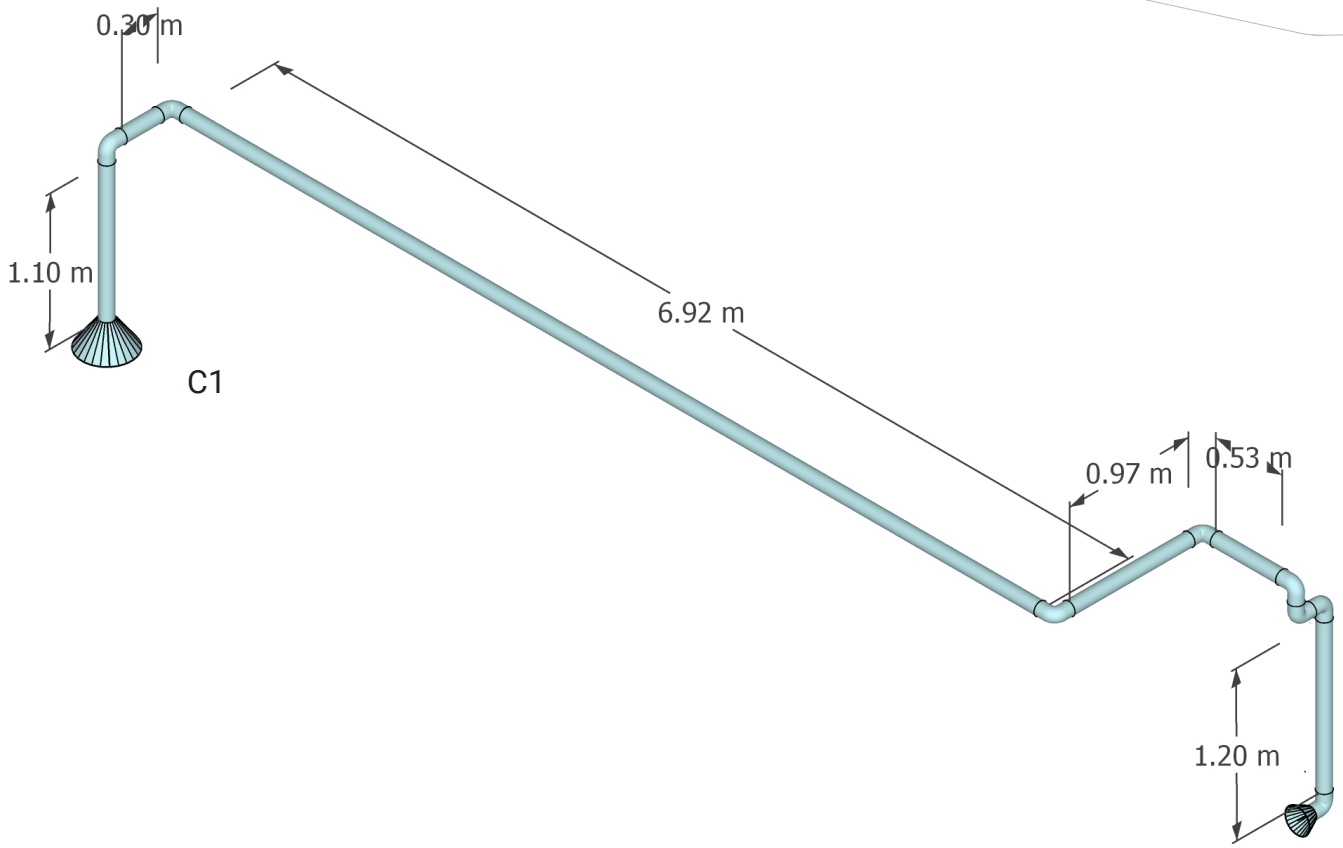
0.30 m
1.10 m
6.92 m
C1
0.97 m
0.53 m
1.20 m

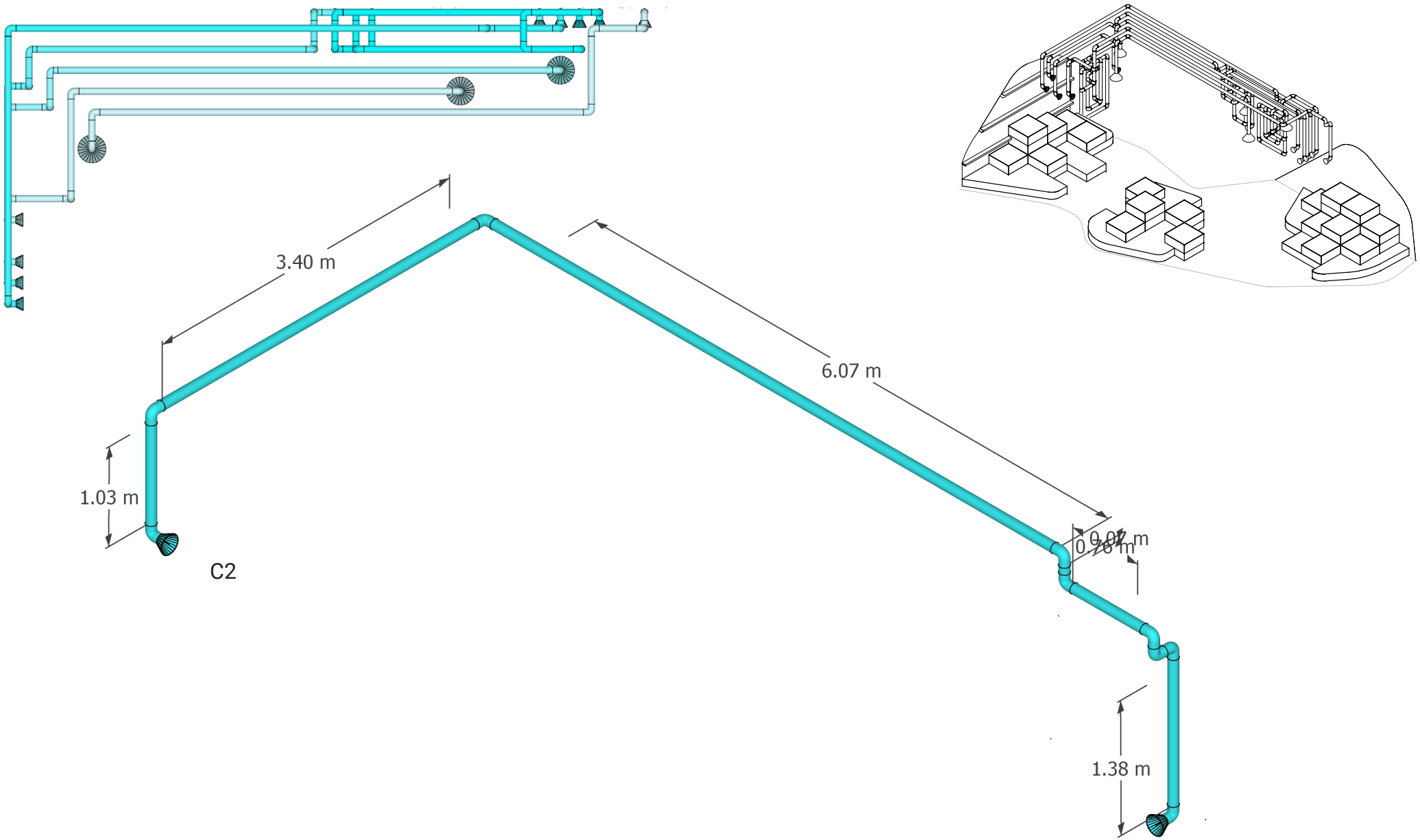
3.40 m
6.07 m
1.03 m
C2
0.07 m
0.76 m
1.38 m

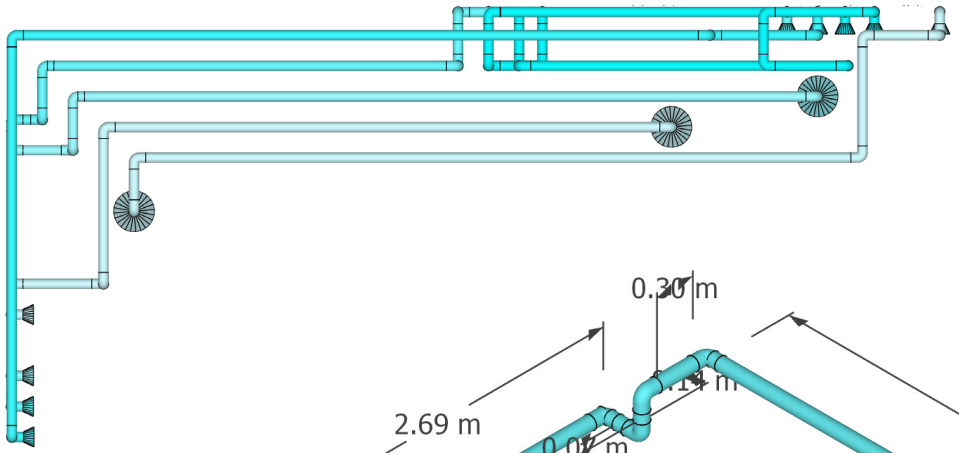

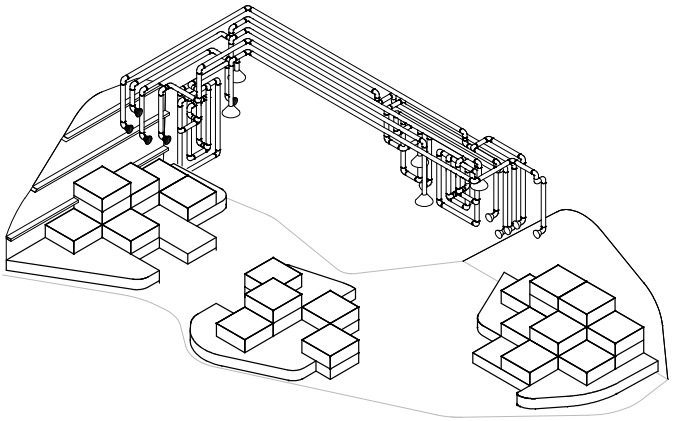

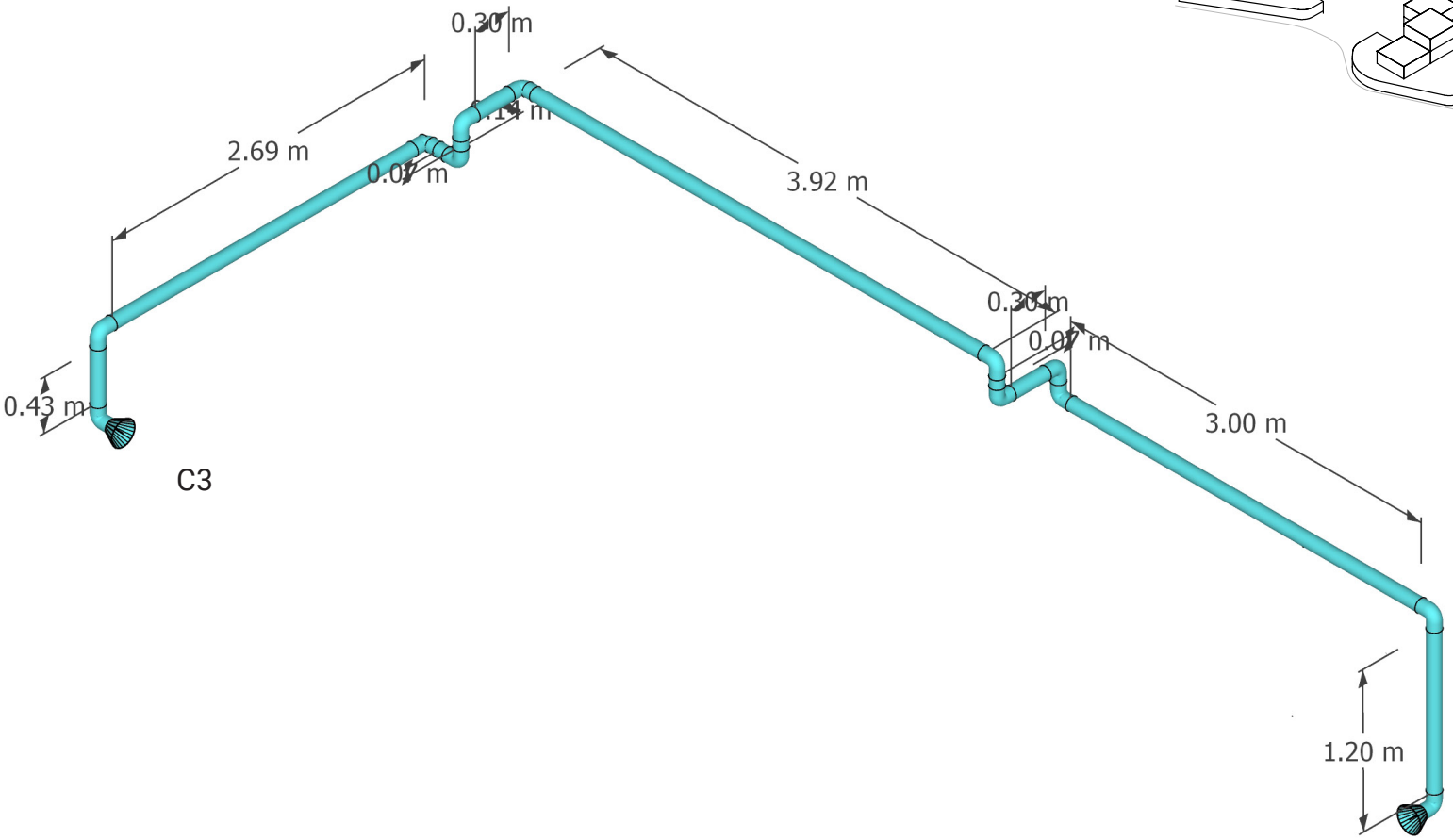
0.30 m
2.69 m
0.07 m
3.92 m
0.30 m
0.07 m
3.00 m
0.43 m
1.20 m
C3

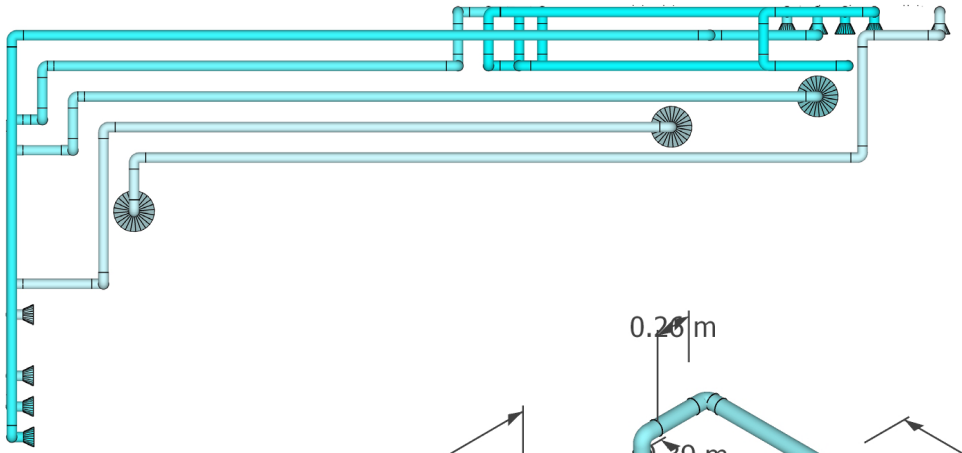

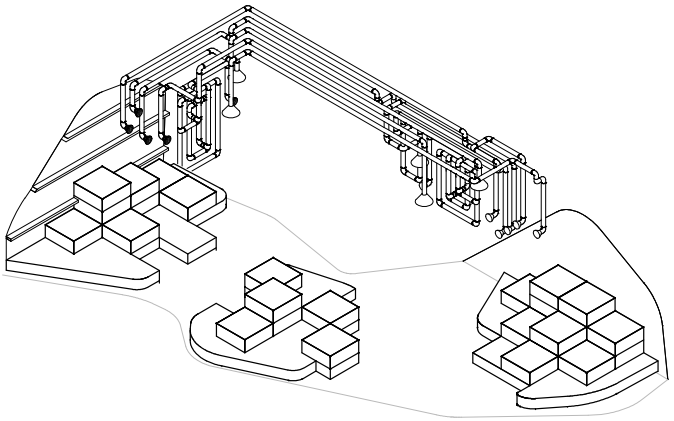

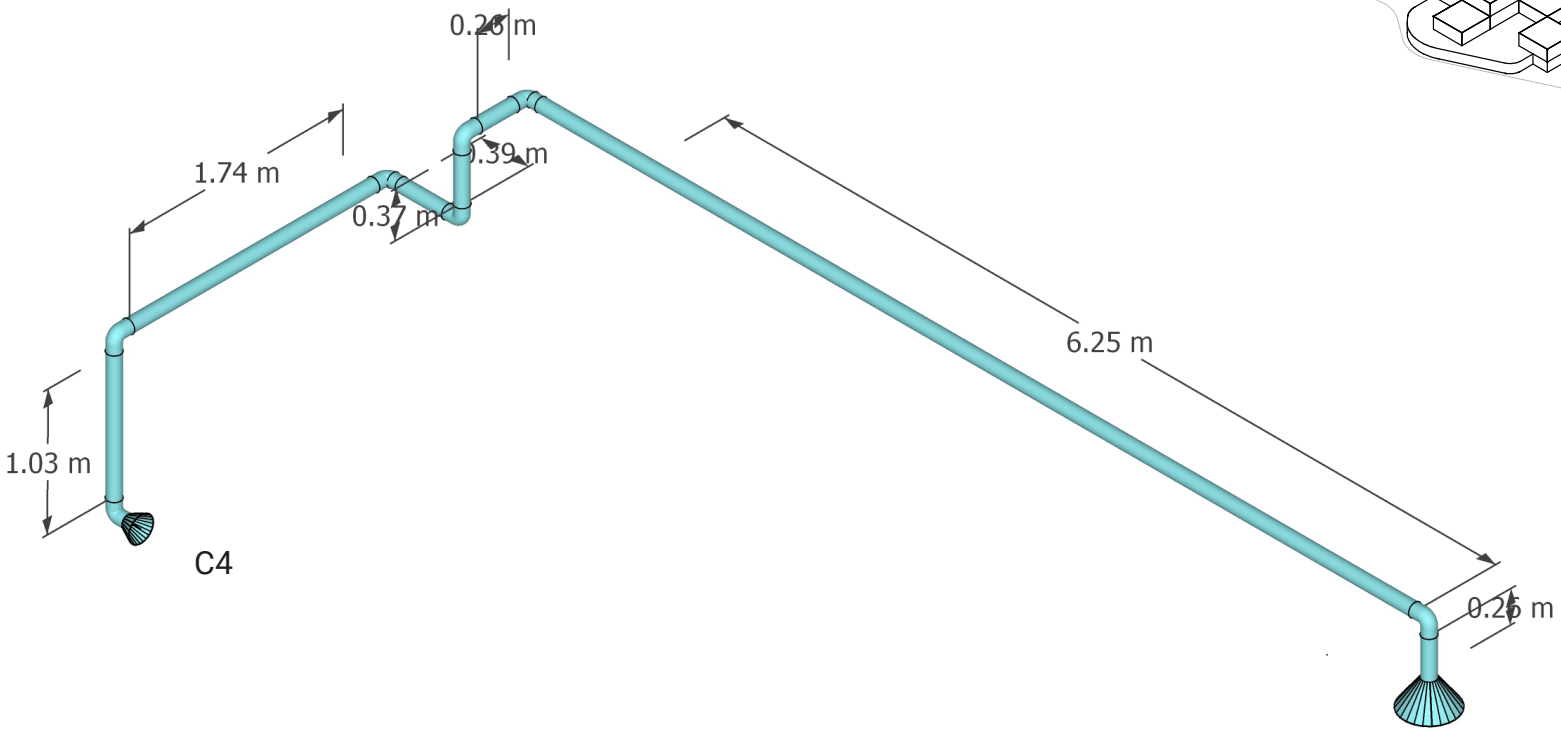
0.26 m
1.74 m
0.39 m
0.37 m
6.25 m
1.03 m
C4
0.26 m

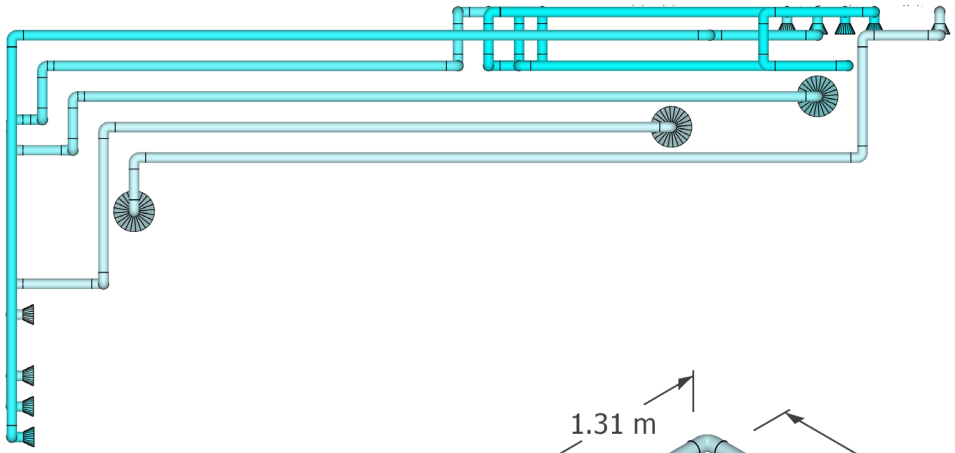

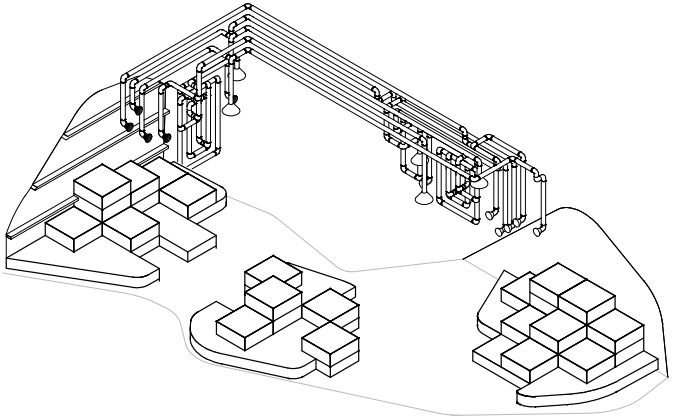

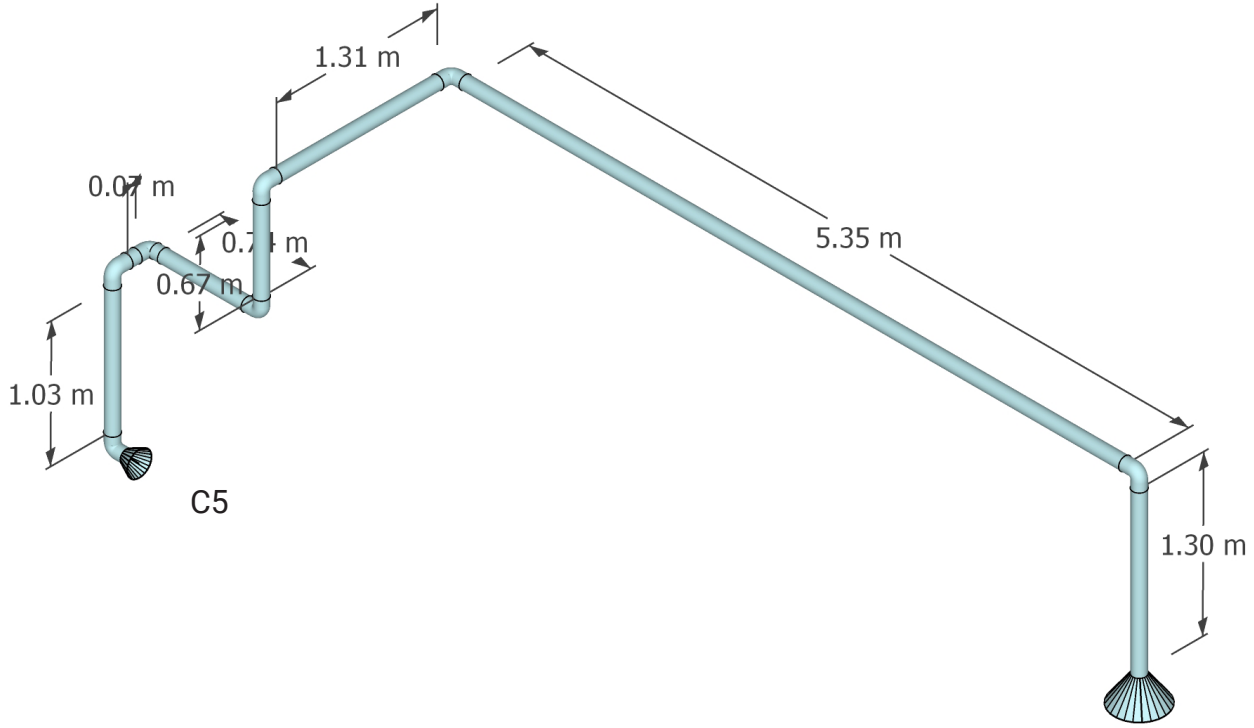
1.31 m
0.07 m
0.67 m
5.35 m
1.03 m
C5
1.30 m

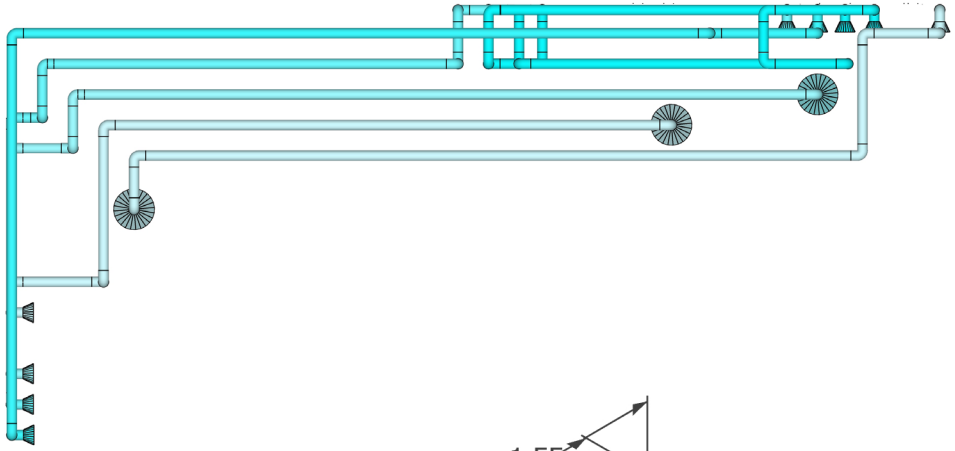

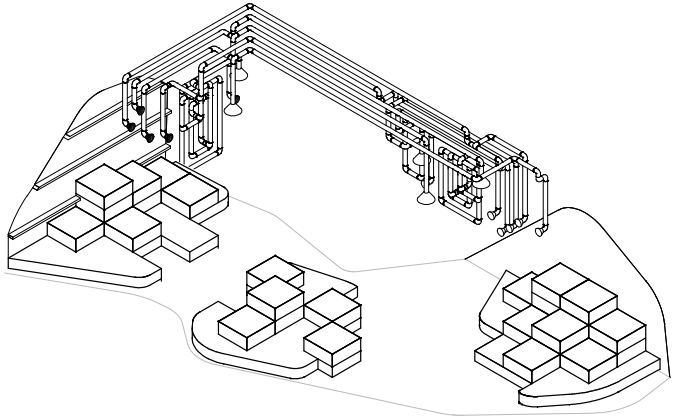

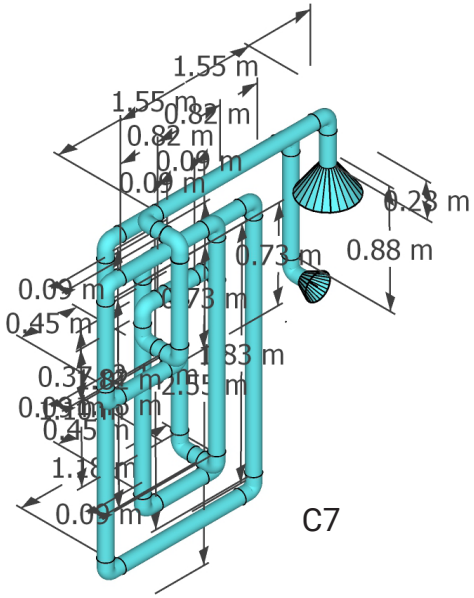
1.55 m
0.82 m
0.09 m
0.28 m
0.88 m
0.73 m
0.45 m
1.83 m
2.55 m
1.18 m
C7

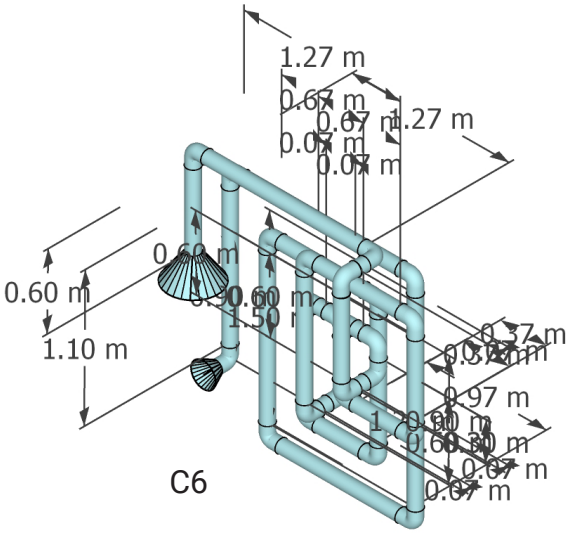
1.27 m
0.67 m
0.60 m
1.10 m
0.37 m
0.97 m
0.07 m
C6

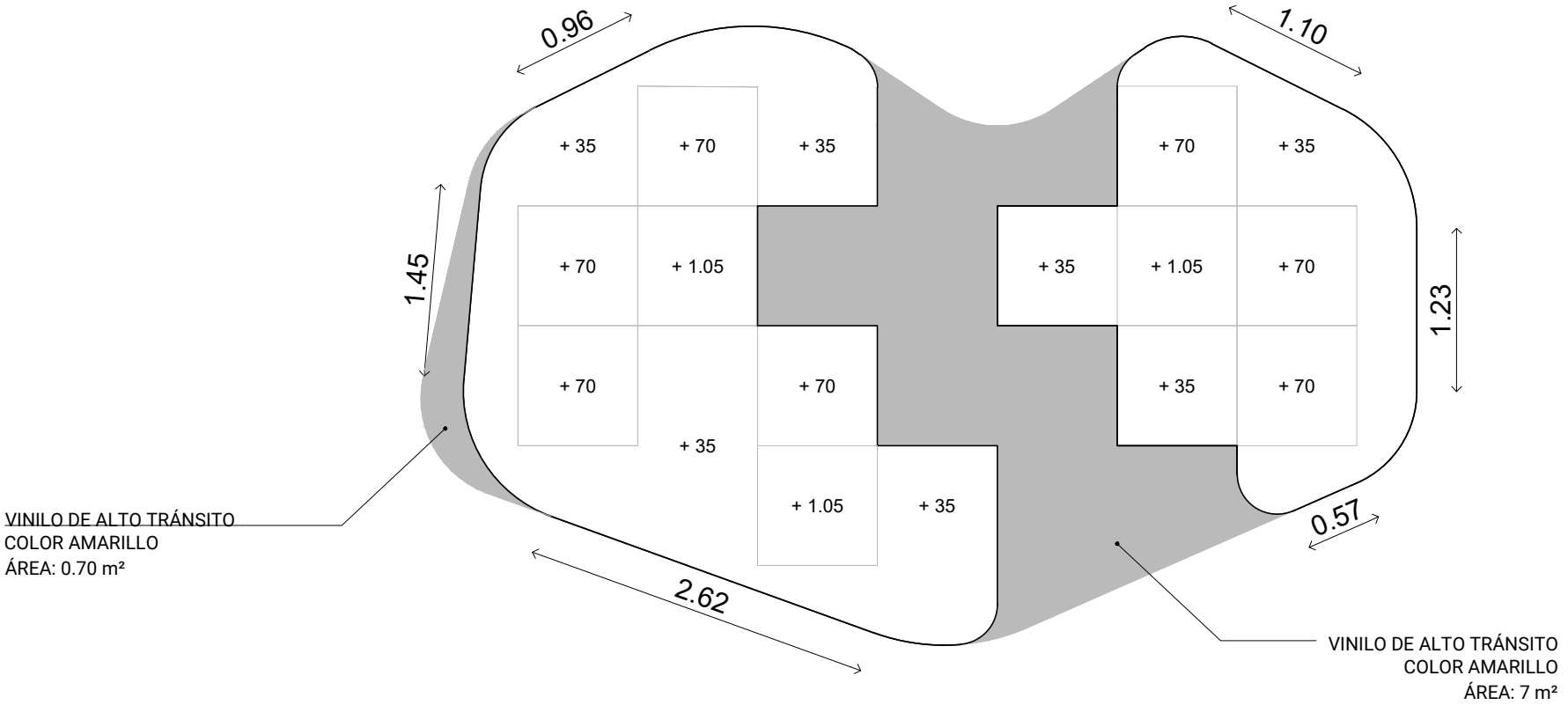

PLANTA

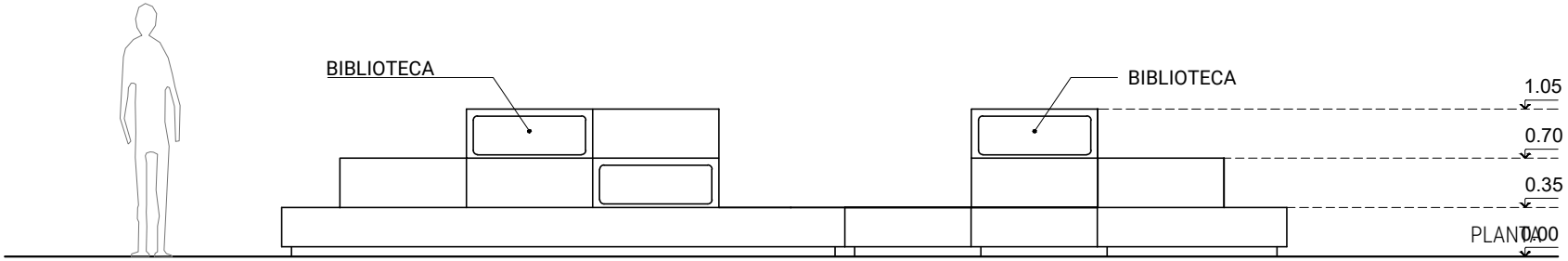

VISTA

2.J JUNTADA LITERARIA

DOC 2.J.A

PLANTA Y VISTA

VINILO DE ALTO TRÁNSITO
COLOR AMARILLO
ÁREA: 0.70 m²

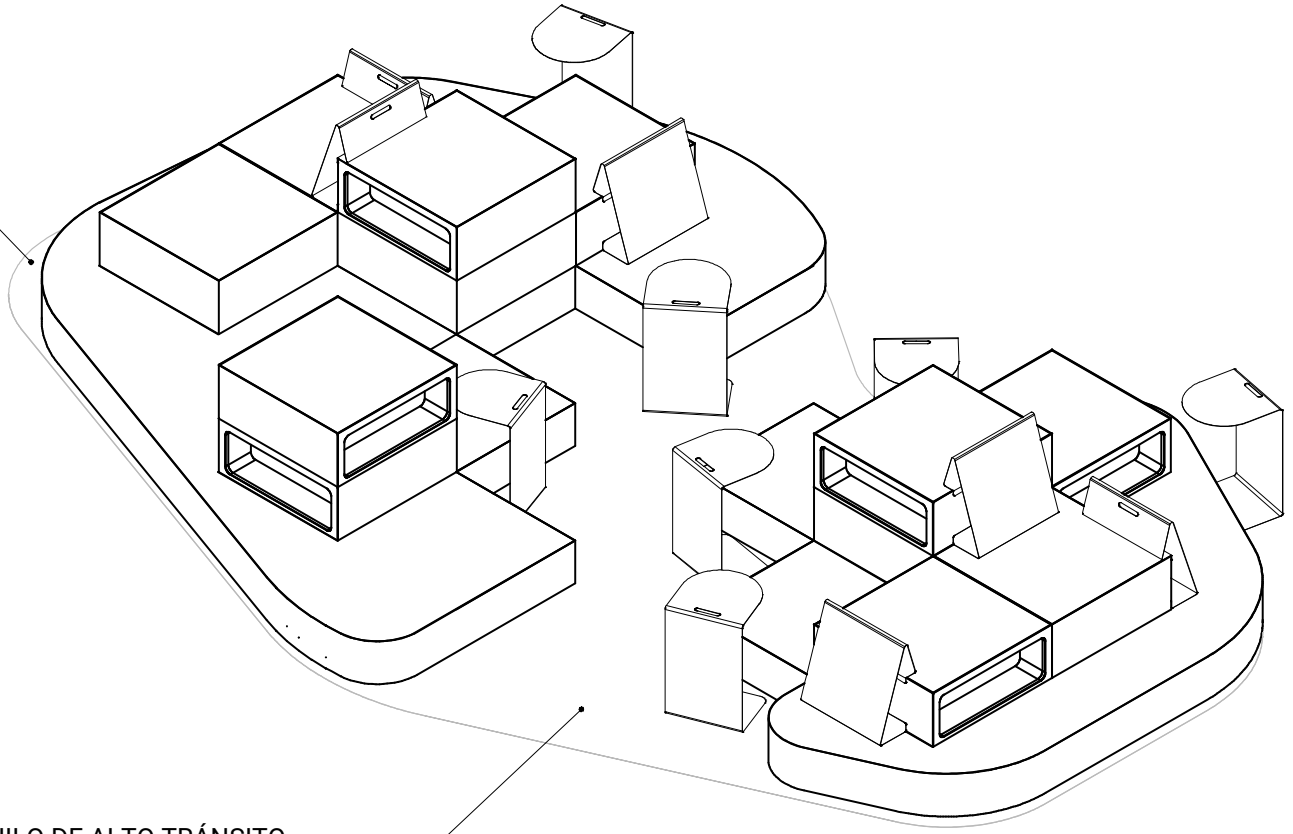

VINILO DE ALTO TRÁNSITO
COLOR AMARILLO
ÁREA: 7 m²

2.J JUNTADA LITERARIA
DOC 2.J.B
PERSPECTIVA

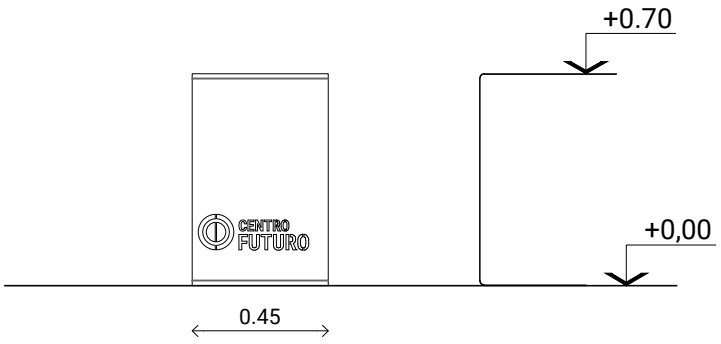

VISTA FRONTAL VISTA LATERAL

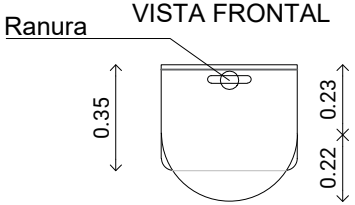

PLANTA

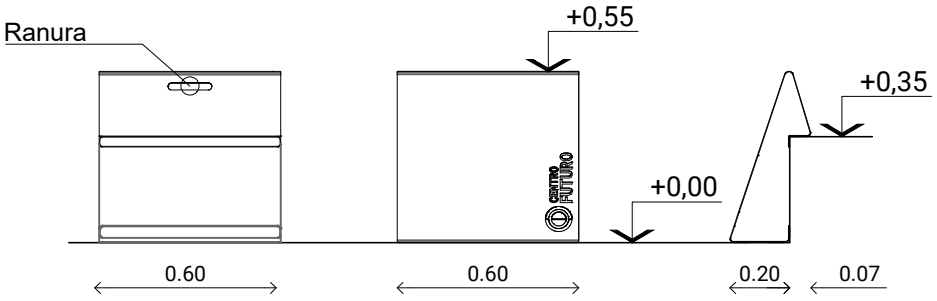

VISTA POSTERIOR VISTA FRONTAL VISTA LATERAL

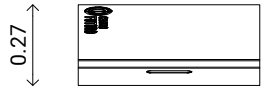

PLANTA

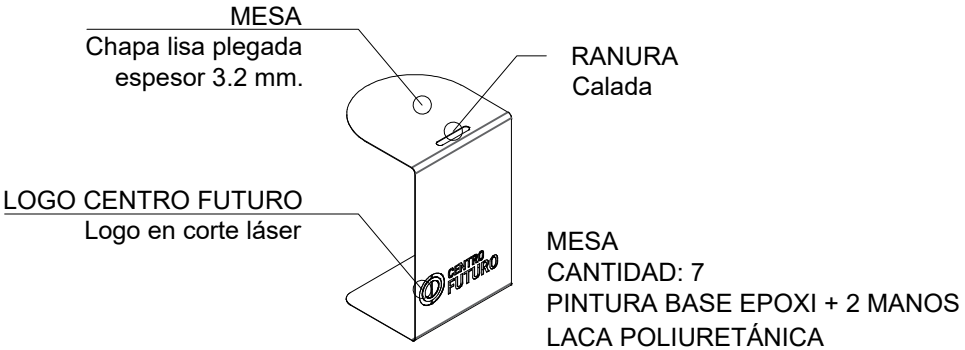

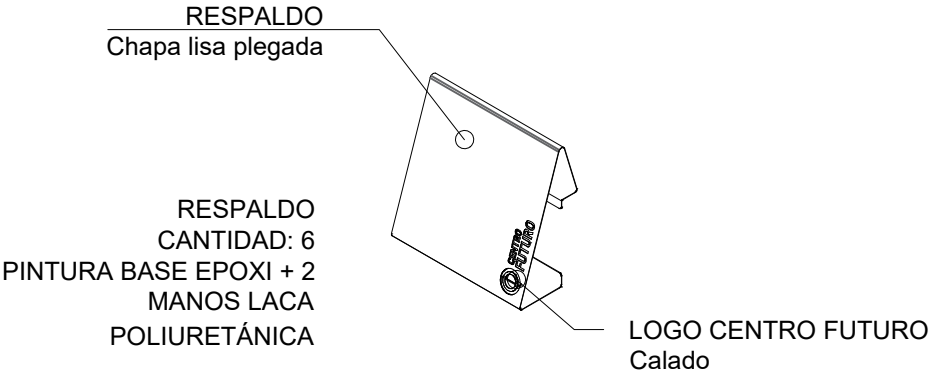

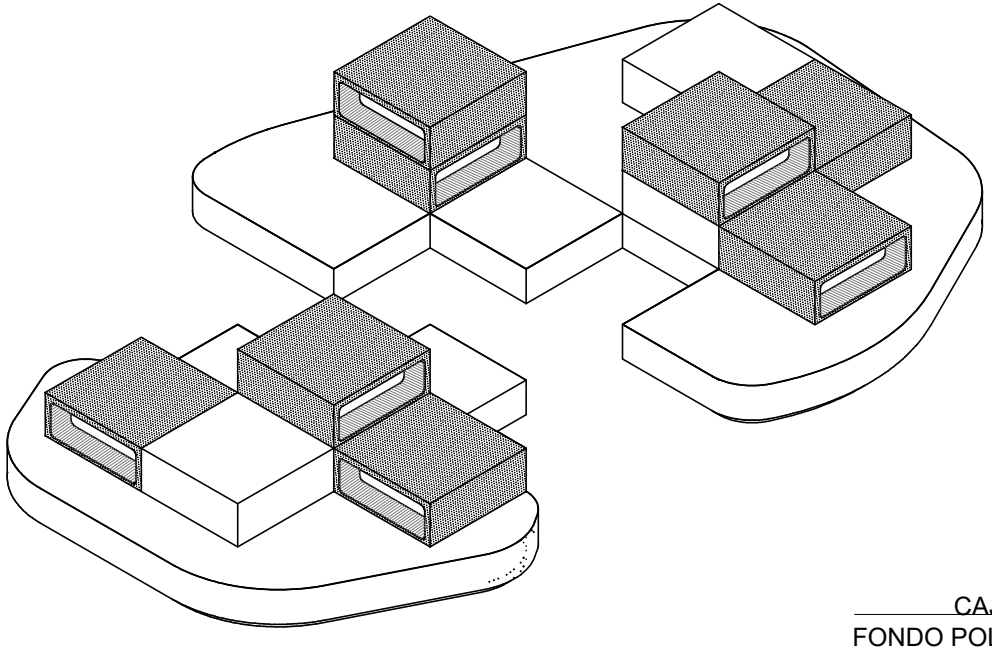

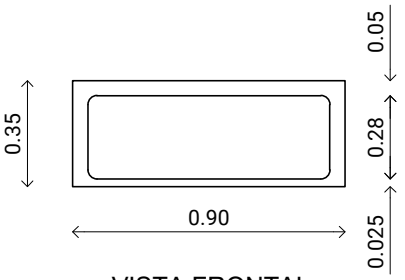

VISTA FRONTAL

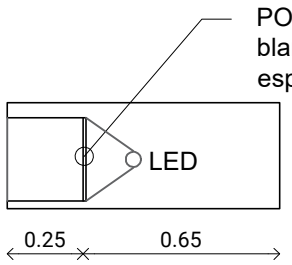

CORTE
(esquemático)

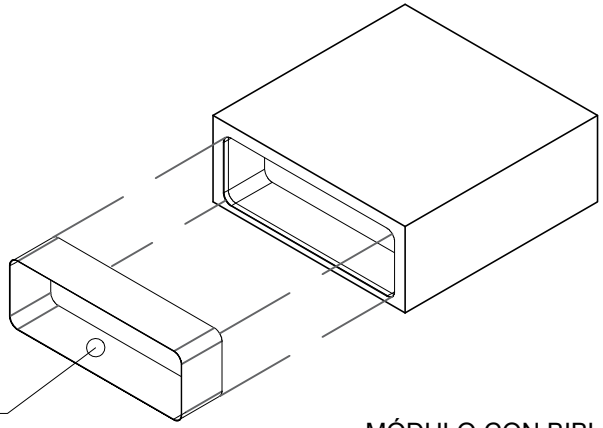

CAJÓN DE CHAPA 2mm.
FONDO POLICARBONATO 5 mm.

MÓDULO CON BIBLIOTECA
CANTIDAD: 8
PINTURA BASE EPOXI + 2 MANOS
LACA POLIURETÁNICA

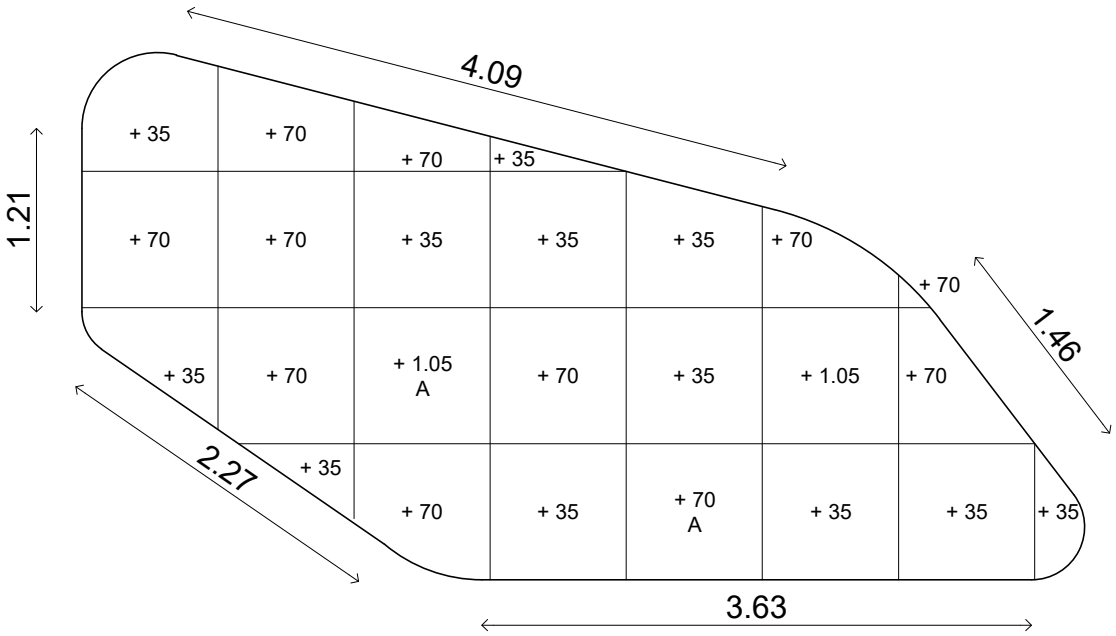

PLANTA

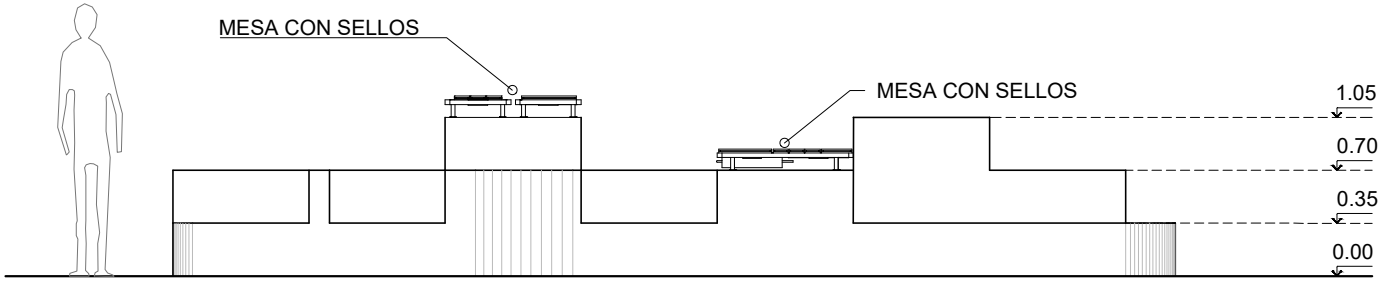

VISTA

3.J JUNTADA CON SELLOS

DOC 3.J.A

PLANTA Y VISTA

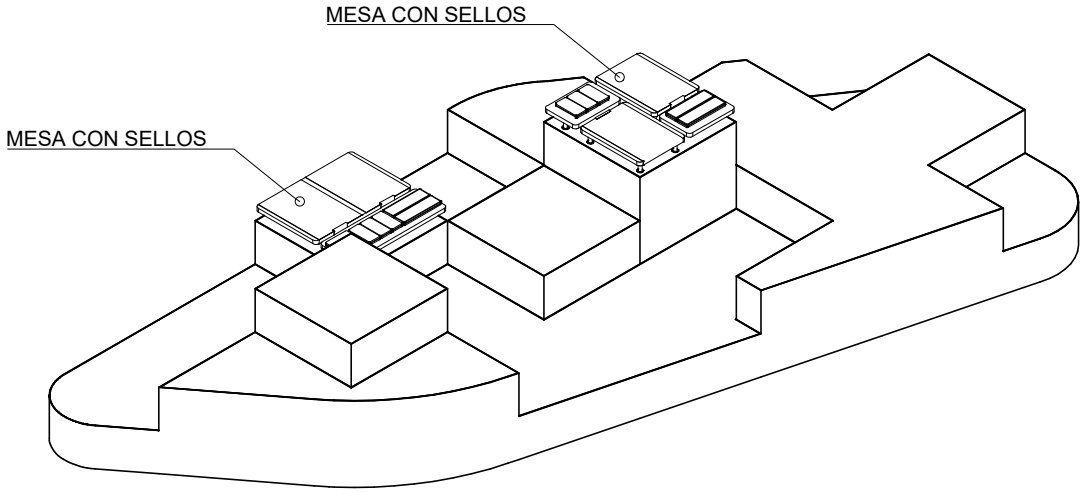

SELLOS
MEDIDAS Y CANTIIDADES (POR MESA)

220 x 88 mm. / Cantidad 3
230 x 50 cm. / Cantdad 4
325 x 107 mm. / Cantdad 2

Los sellos llevarán palabras o frases cortas, a defnir por la D.O.

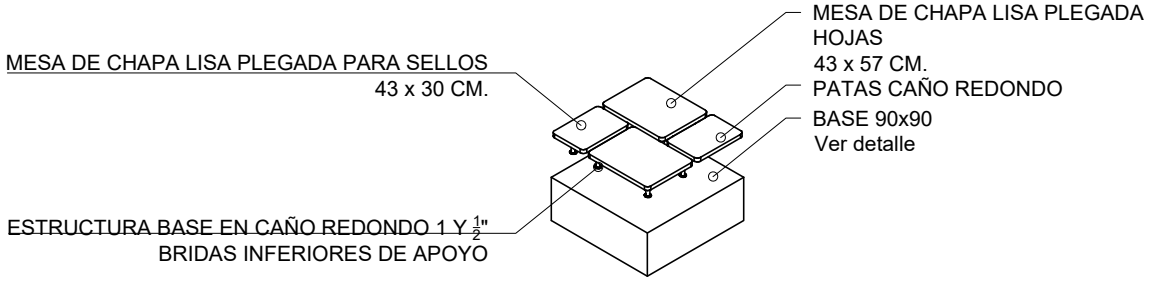

3.J JUNTADA CON SELLOS

DOC 3.J.B

3D MESAS CON SELLOS

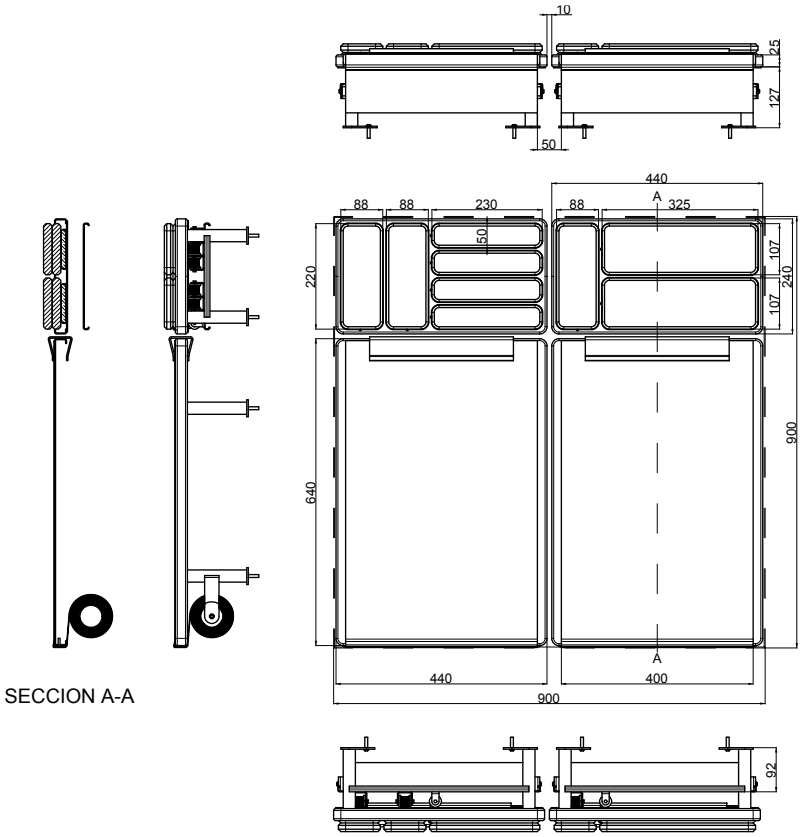

SECCION A-A

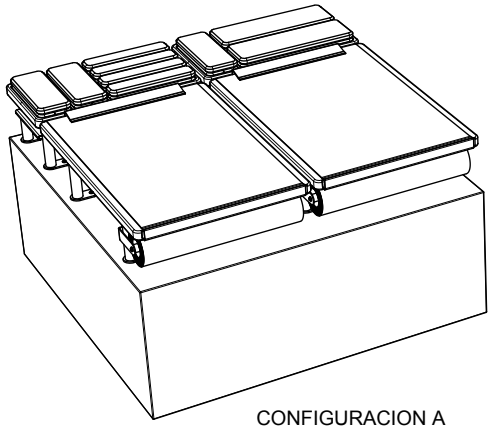

CONFIGURACION A

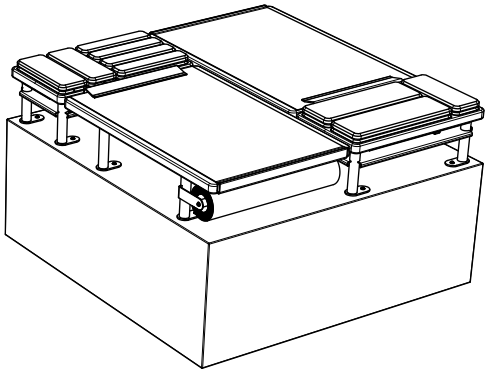

CONFIGURACION B

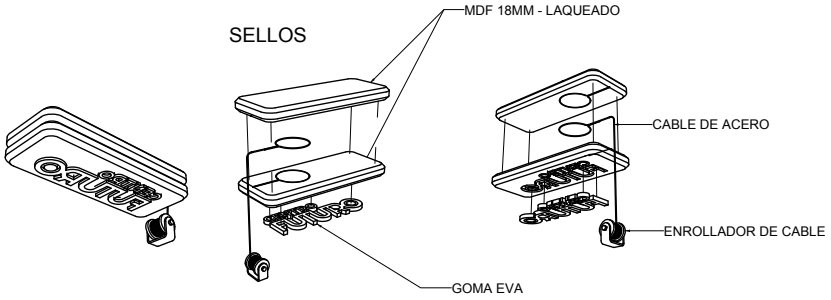

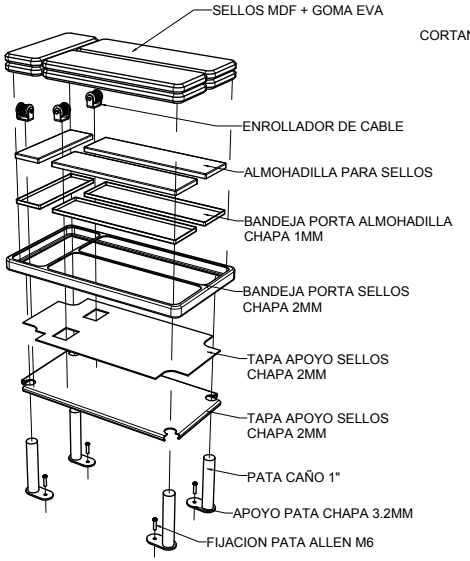

MESA PORTA SELLOS

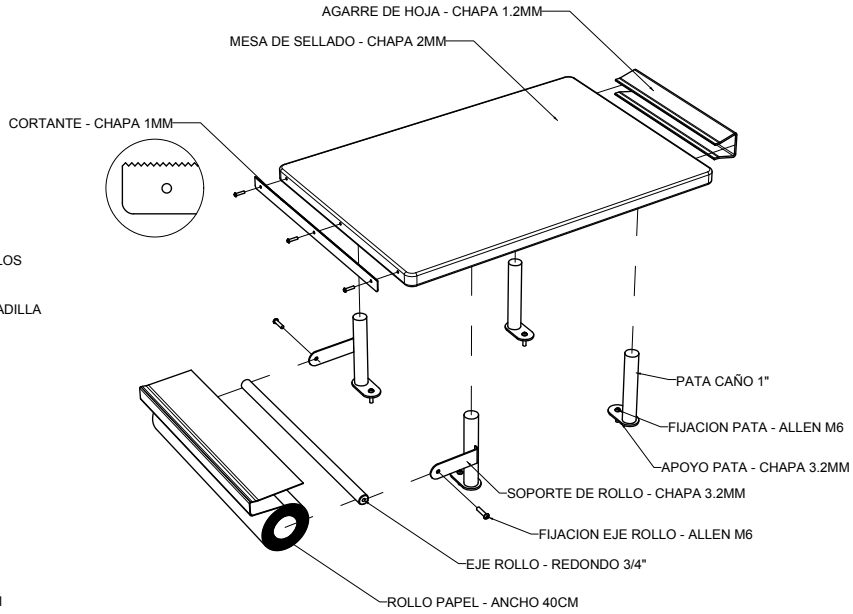

MESA PORTA ROLLO

3.J JUNTADA CON SELLOS

DOC 3.J.C

DETALLE MESAS CON SELLOS

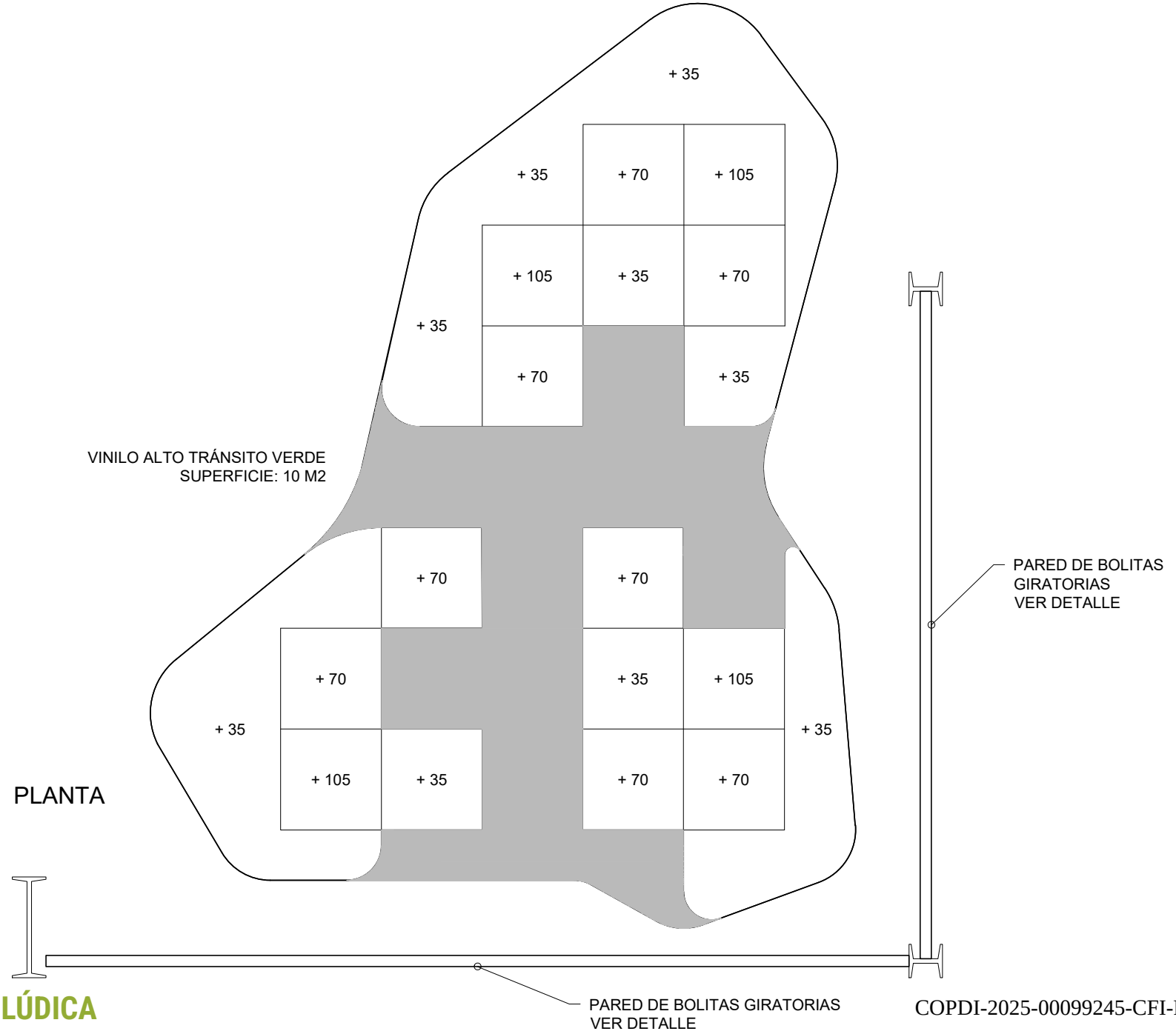

PLANTA

4.J. JUNTADA LÚDICA

DOC 4.J.A

PLANTA

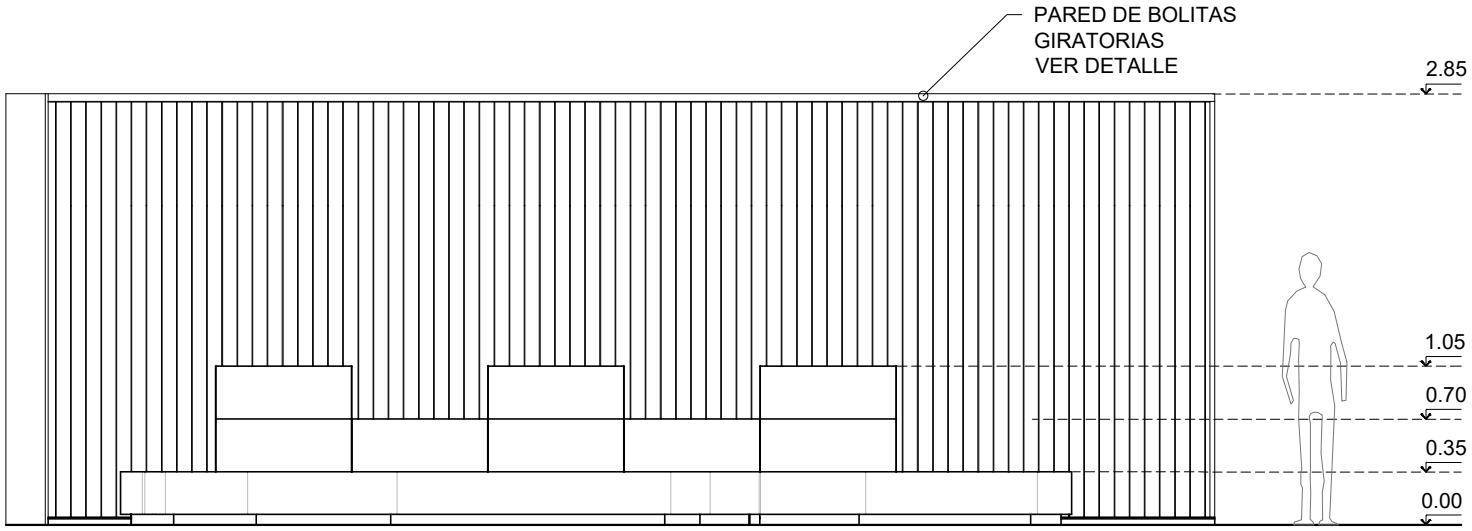

VISTA 1

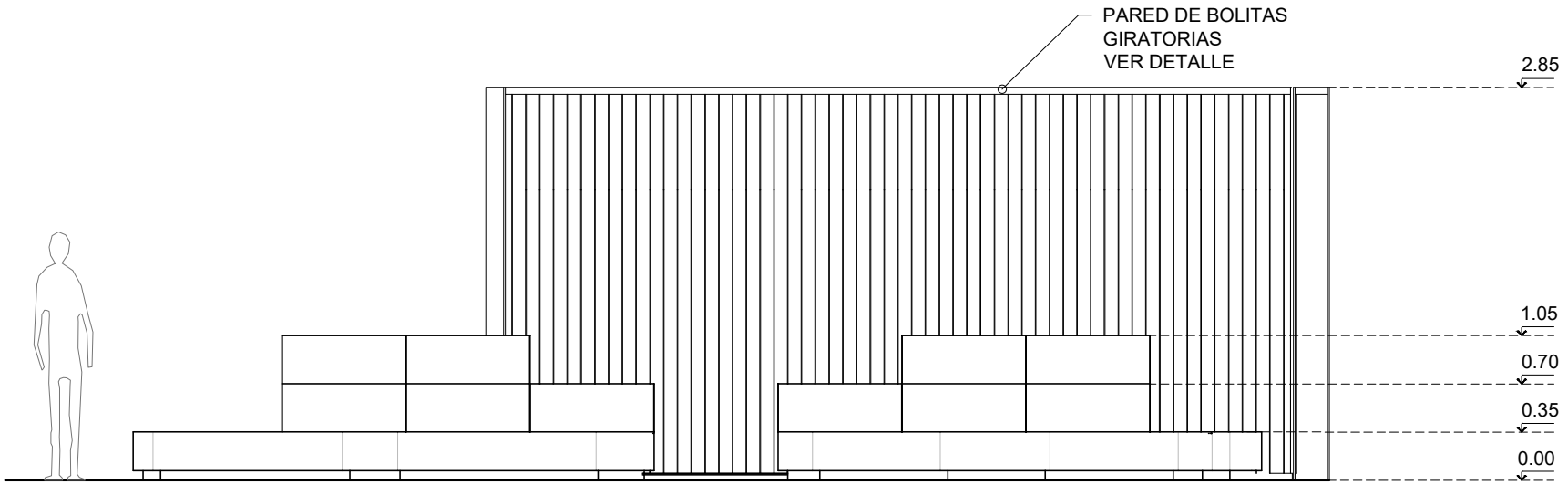

VISTA 2

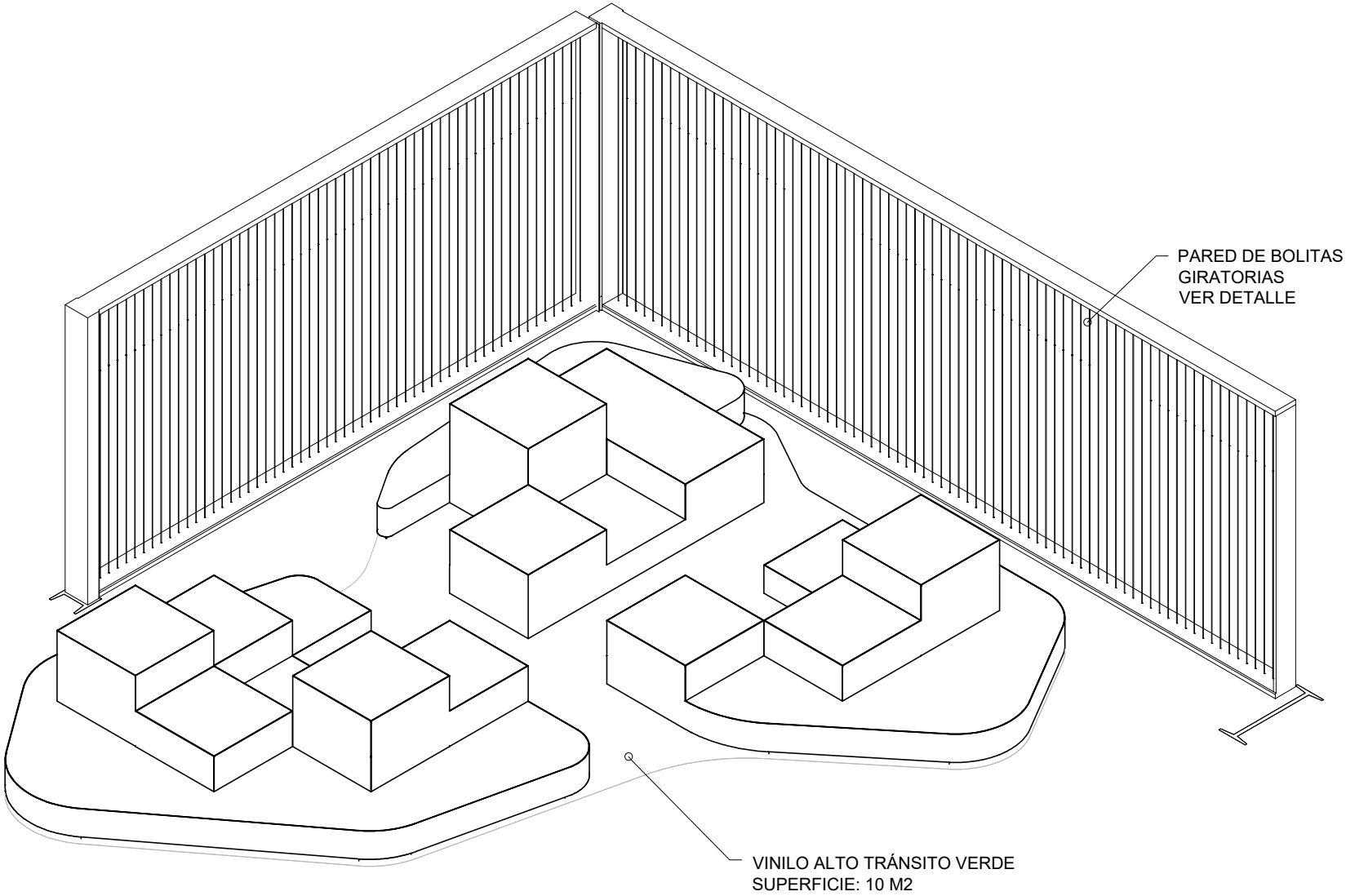

4.J. JUNTADA LÚDICA

DOC 4.J.D
PERSPECTIVA

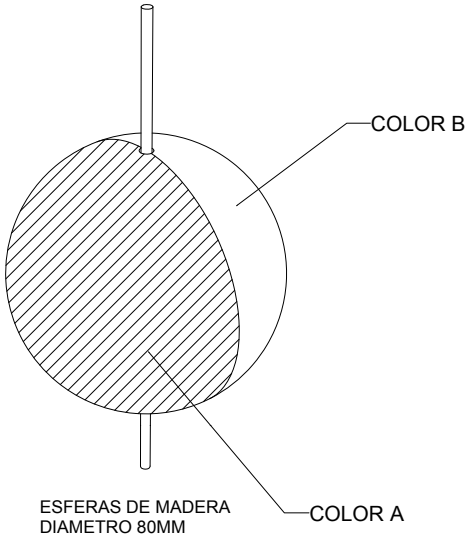

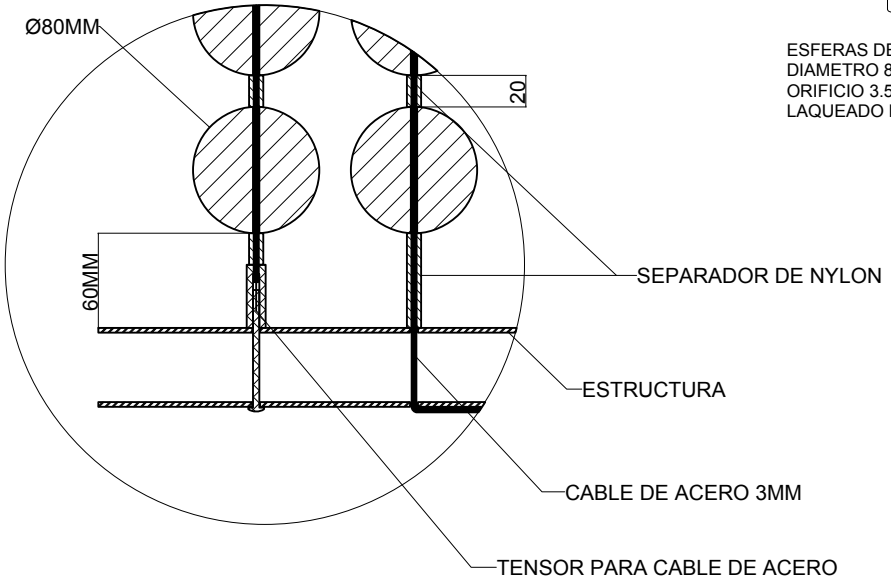

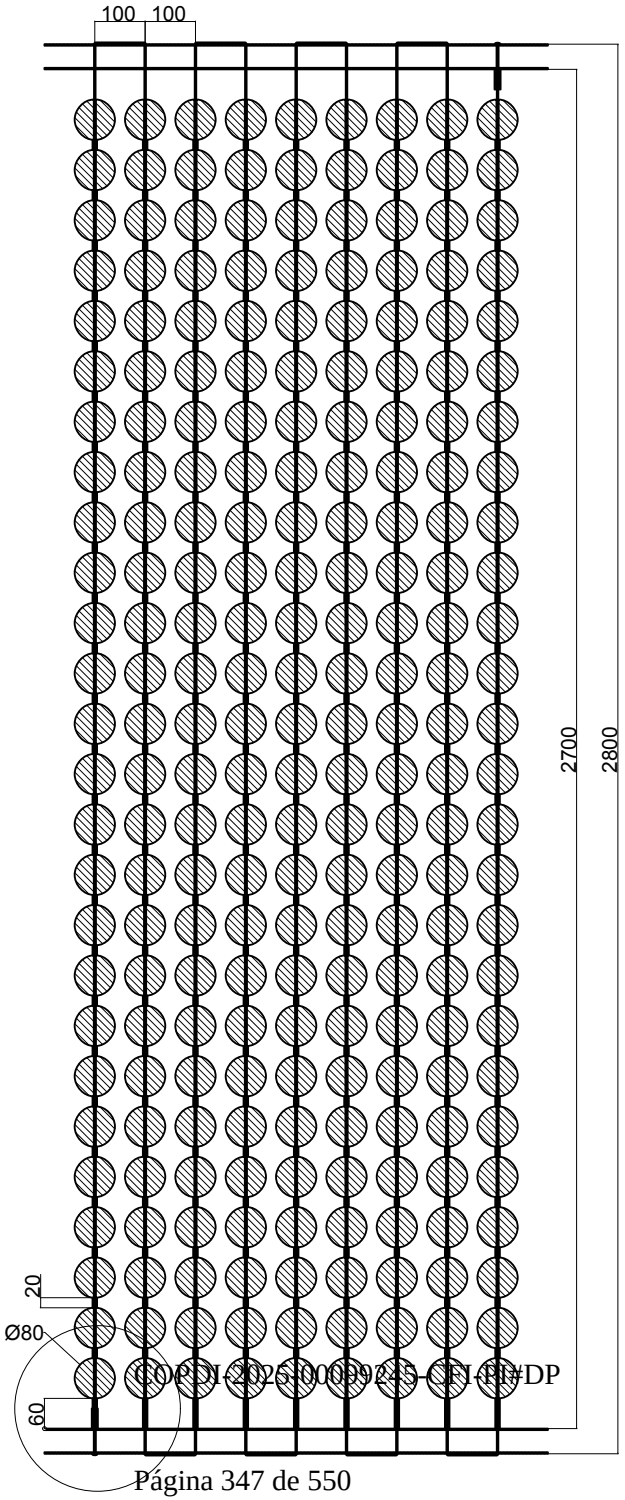

4.J. JUNTADA LÚDICA

DOC 4.J.E

DETALLE / DIVISOR DE ESFERAS



1.J JUNTADA SONORA
IMAGEN DE REFERENCIA



1.J JUNTADA SONORA
IMAGEN DE REFERENCIA



2.J JUNTADA LITERARIA
IMAGEN DE REFERENCIA



2.J JUNTADA LITERARIA
IMAGEN DE REFERENCIA



3.J JUNTADA CON SELLOS
IMAGEN DE REFERENCIA



4.J. JUNTADA LÚDICA
IMAGEN DE REFERENCIA

CENEFA

CENEFA
DOC CENEFA.A

DESCRIPCIÓN

La CENEFA es un elemento que enmarca el espacio de exposición del Centro Futuro. Con su geometría irregular se va acercando y alejando del perímetro para abrazar a las estaciones grandes e incluir a todas las estaciones pequeñas. Algunas estaciones se ubican exactamente debajo de la cenefa jugando en paralelo con su forma; y otras quedan dispersas en su anillo interior. Por “fuera” de la cenefa el espacio de exposición se completa con las Juntadas.

Esta cenefa cuelga de las vigas existentes para liberar toda la planta baja. A través de su revestimiento de chapa de aluminio perforada se ilumina hacia los costados, y hacia abajo tiene luces de los respectivos colores de la exposición. A su vez, en su interior lleva un “cielorraso” de malla de acero que se rellena con una grilla de puntos.

ESQUEMA DE UBICACIÓN

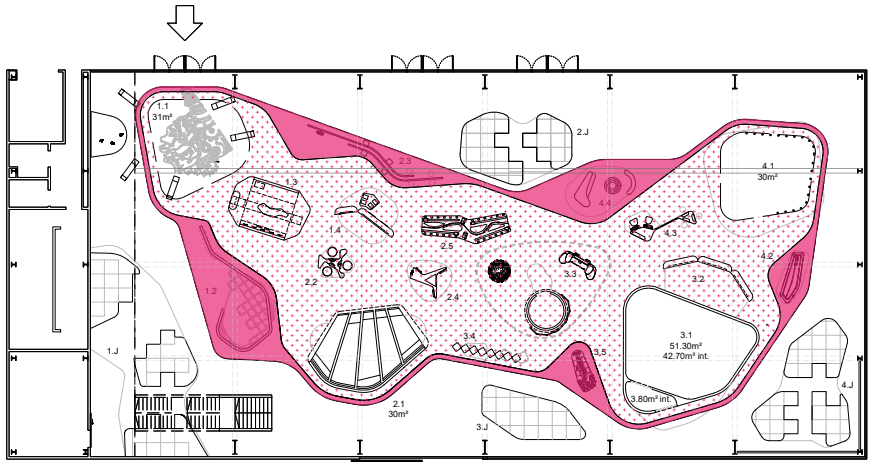

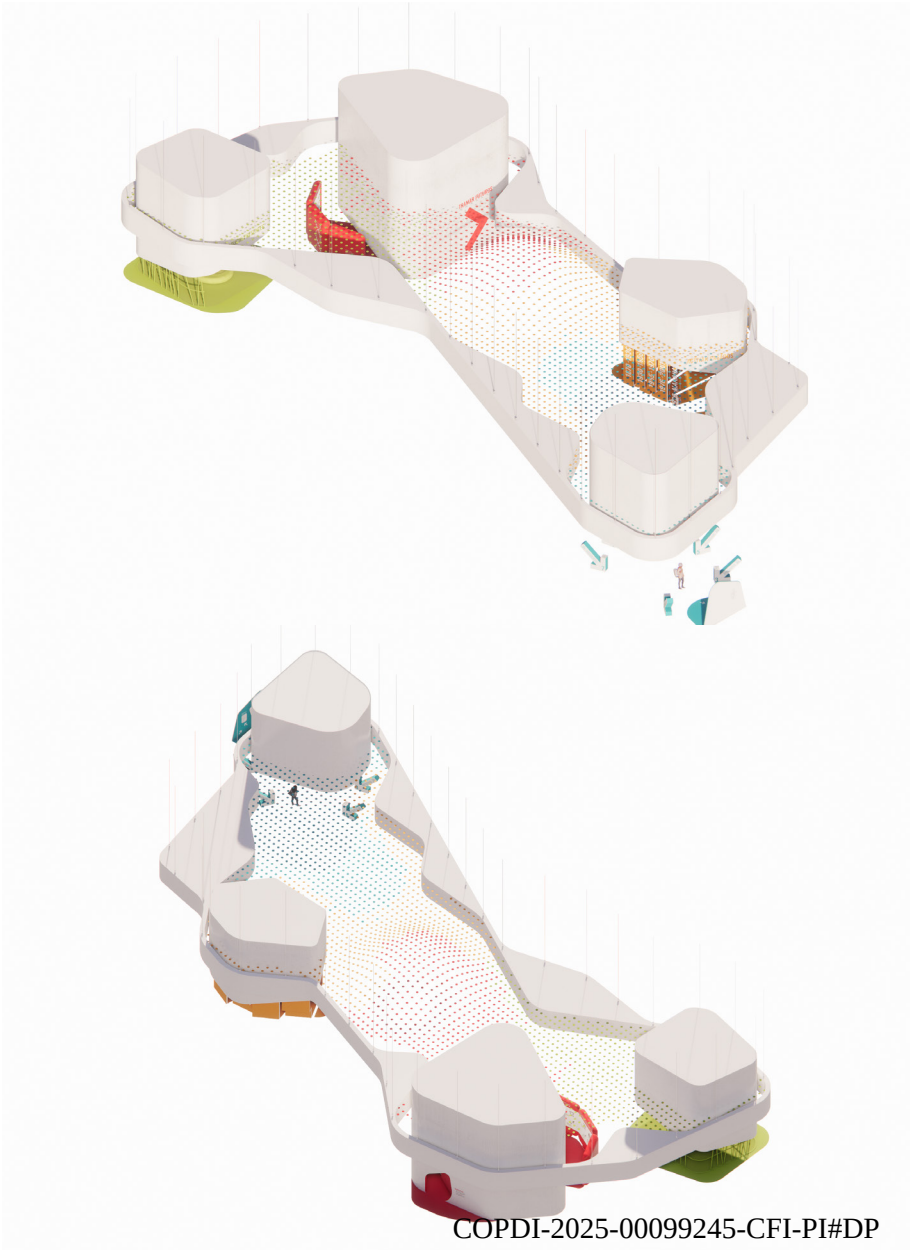

COPDI-2025-00099245-CFI-PI#DP

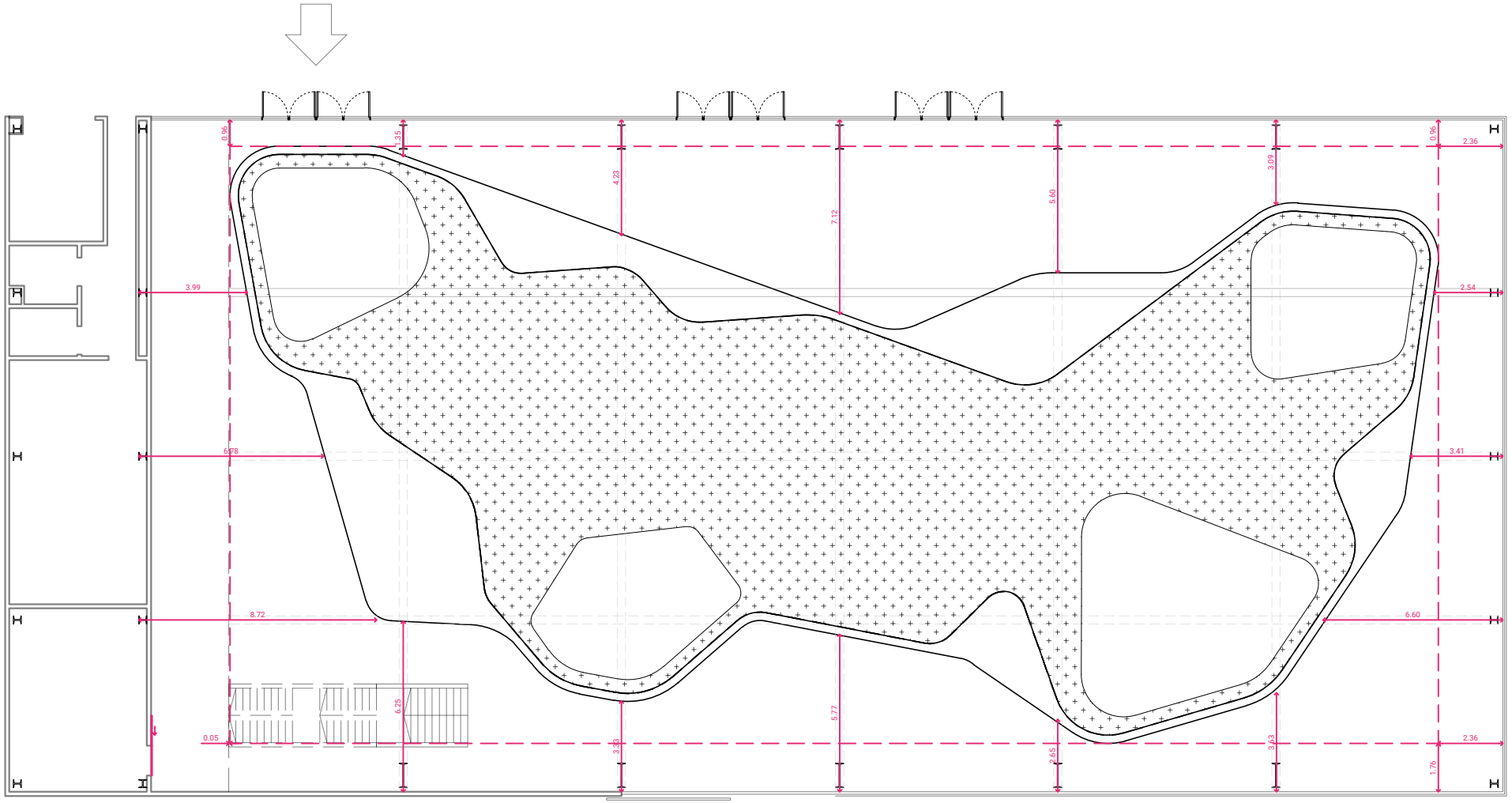
0.96
1.35
4.23
7.12
5.60
3.09
0.96
2.36
3.99
2.54
6.78
3.41
8.72
6.60
6.25
5.77
0.05
3.33
2.65
3.63
2.36
1.76

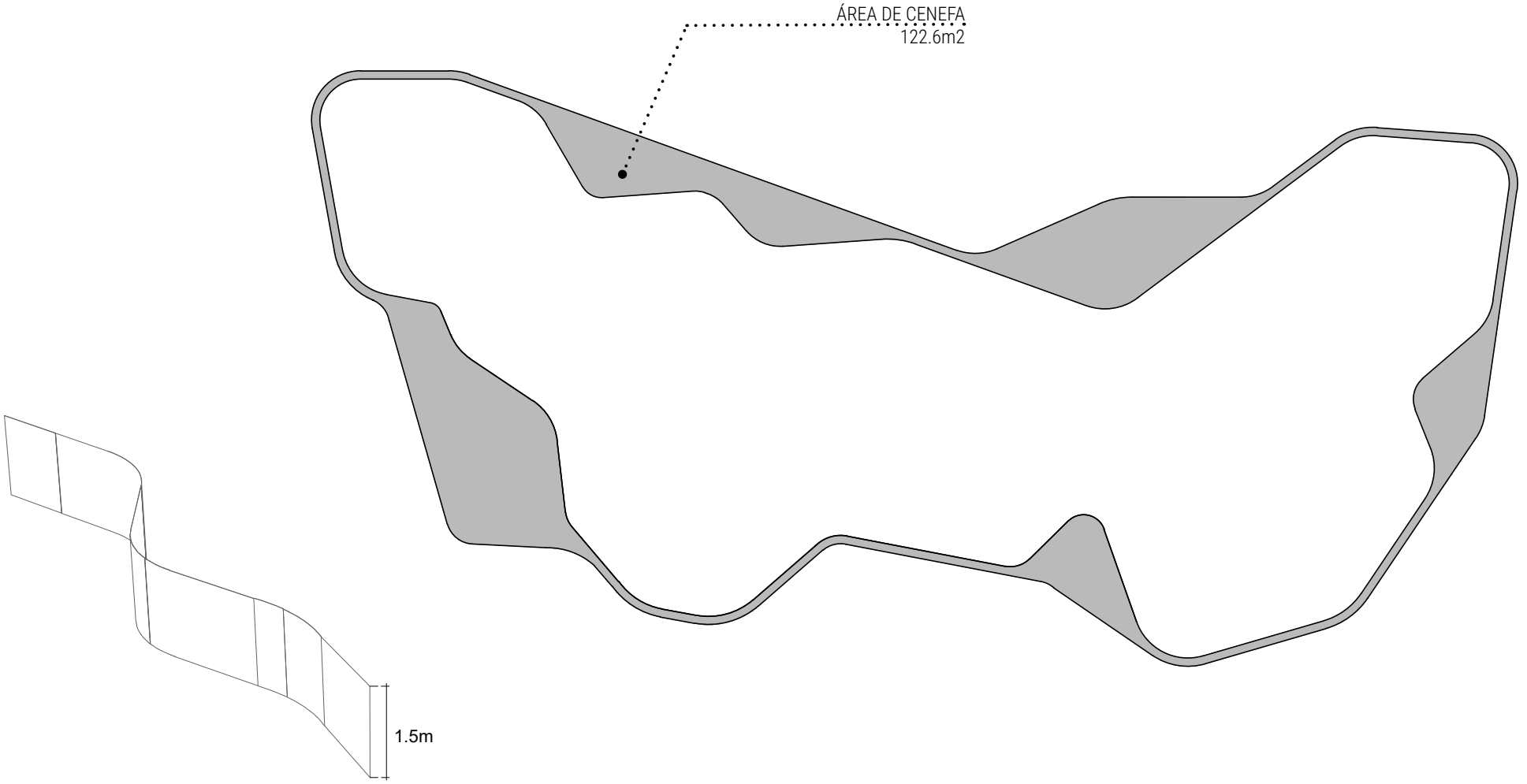

CENEFA
DOC CENEFA.B
ÁREA

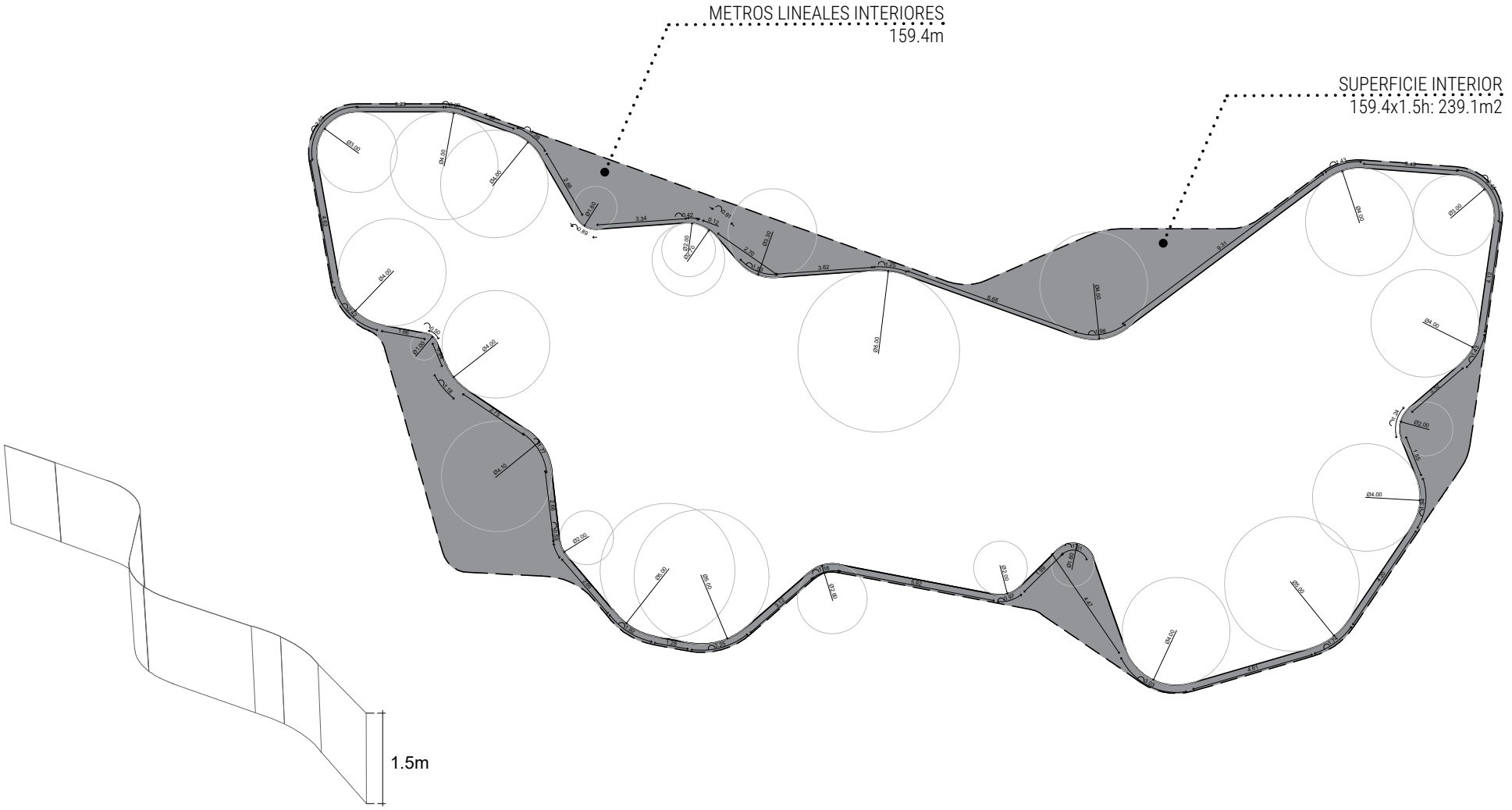

CENEFA

DOC CENEFA.C

MEDIDAS PERFIL INTERIOR

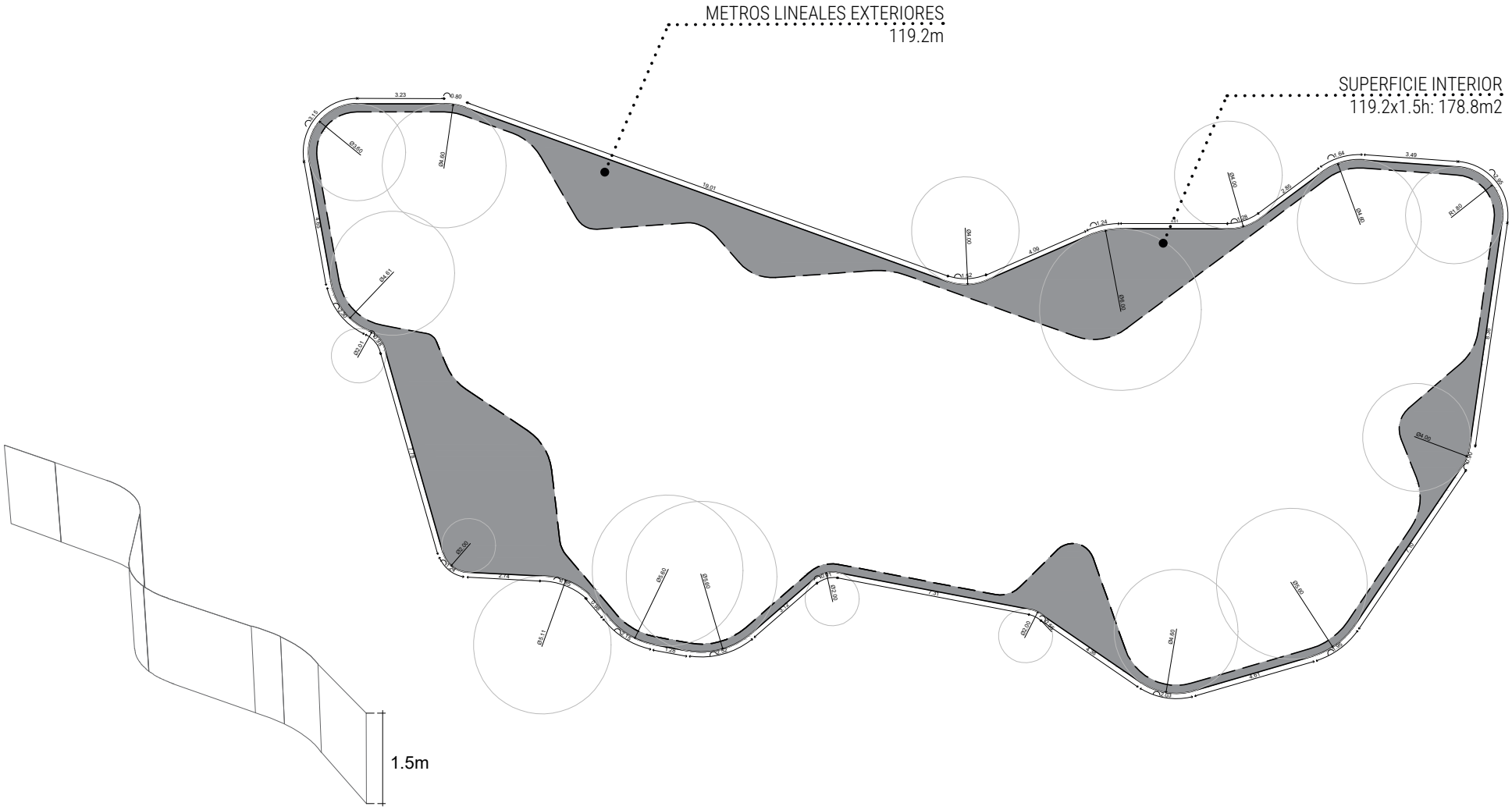

CENEFA

DOC CENEFA.D

MEDIDAS PERFIL EXTERIOR

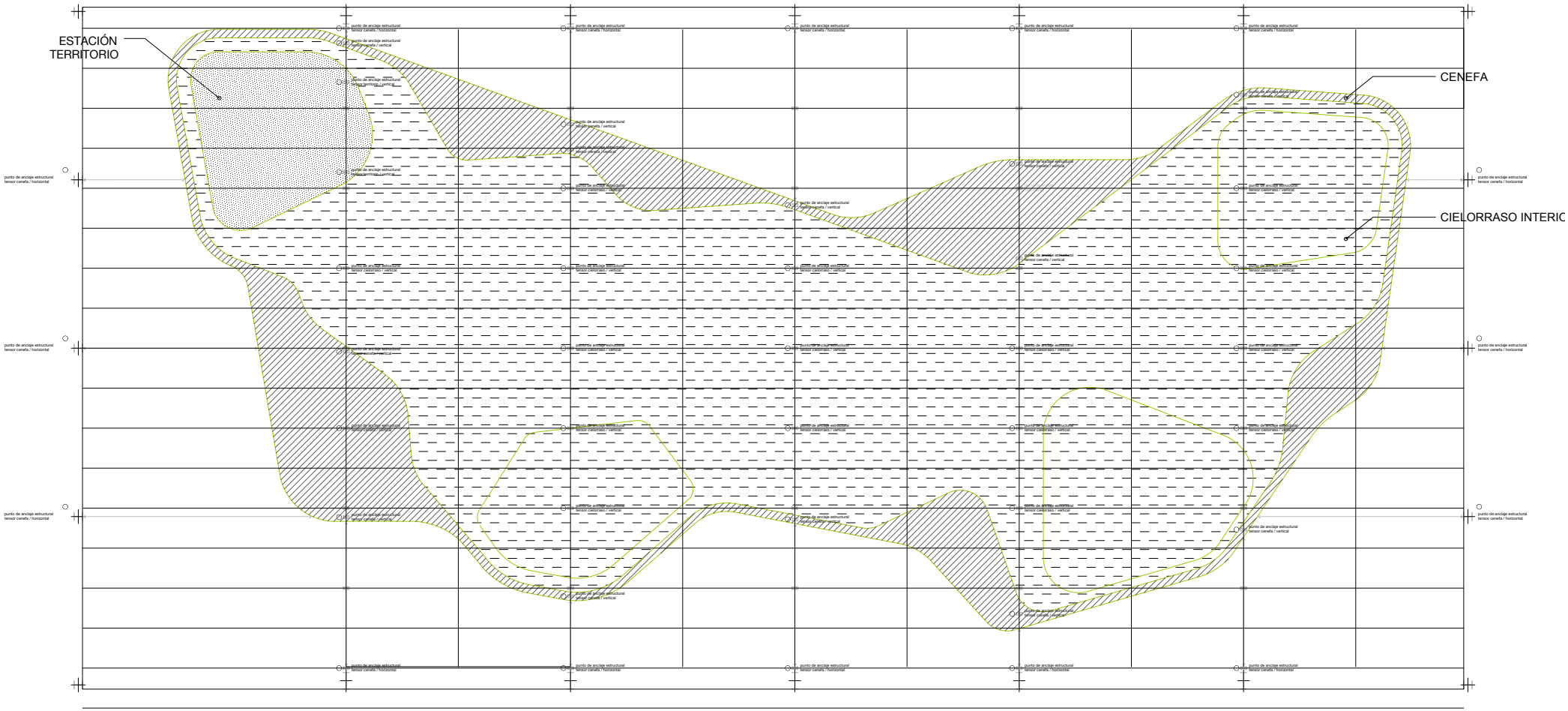

CENEFA / VOLUMEN 186 M3 / PESO: 15.500 KG
ESTRUCTURA METÁLICA
CIELORRASO DE POLICARBONATO
LATERALES DE CHAPA DE ALUMINIO PERFORADA
COLGADA DE PUNTOS DE ANCLAJE SUPERIORES
TENSADA A PUNTOS DE ANCLAJE LATERALES

CIELORRASO INTERIOR / SUPERFICIE 465 M2 / PESO: 3.500 KG
MALLA DE ACERO Y DISCOS DE CHAPA
COLGADO DE PUNTOS DE ANCLAJE SUPERIORES

ESTACIÓN TERRITORIO / VOLUMEN 160 M3 / PESO: 8.200 KG
ESTRUCTURA METÁLICA
CIELORRASO DE CHAPA DE ALUMINIO PERFORADA
LATERALES DE CHAPA DE ALUMINIO PERFORADA
COLGADO DE PUNTOS DE ANCLAJE SUPERIORES

CENEFA
DOC CENEFA.E
PUNTOS DE ANCLAJE ESTRUCTURAL

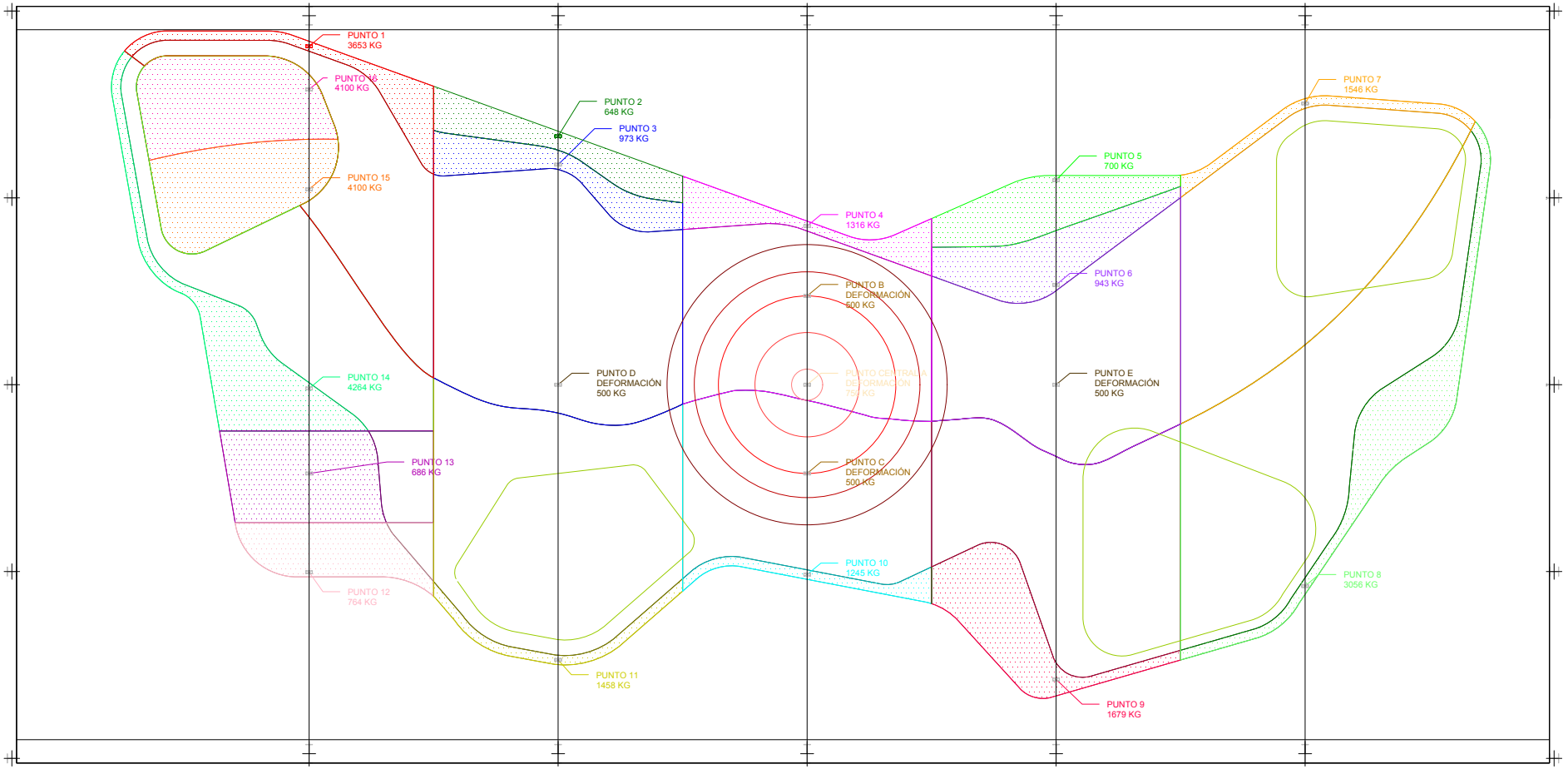

PUNTO 1: 3.553 KG
PUNTO 2: 648 KG
PUNTO 3: 973 KG
PUNTO 4: 1.316 KG
PUNTO 5: 700 KG
PUNTO 6: 943 KG
PUNTO 7: 1.546 KG

PUNTO 8: 3.056 KG
PUNTO 9: 1.679 KG
PUNTO 10: 1.245 KG
PUNTO 11: 1.458 KG
PUNTO 12: 764 KG
PUNTO 13: 686 KG
PUNTO 14: 4.264 KG

PUNTO 15: 4.100 KG
PUNTO 16: 4.100 KG
PUNTO A: 750 KG
PUNTO B: 500 KG
PUNTO C: 500 KG
PUNTO D: 500 KG
PUNTO E: 500 KG

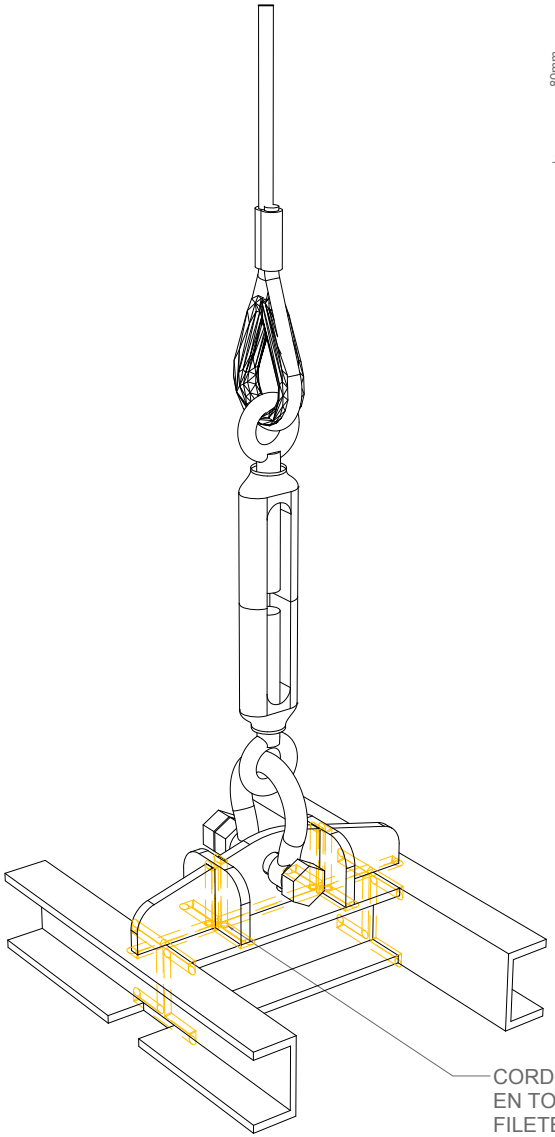

CORDON DE SOLDADURA
EN TODOS LOS TRAMOS.
FILETE CONTINUO 6MM.

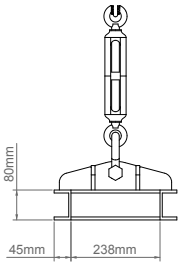

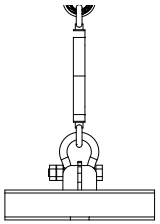

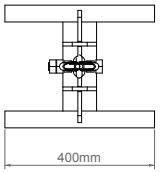

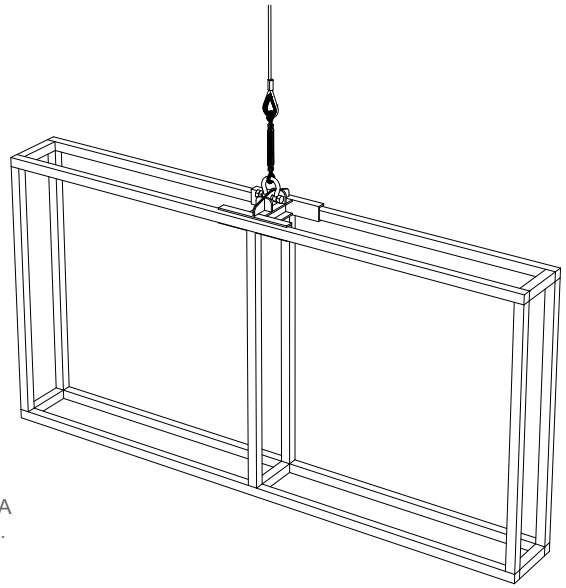

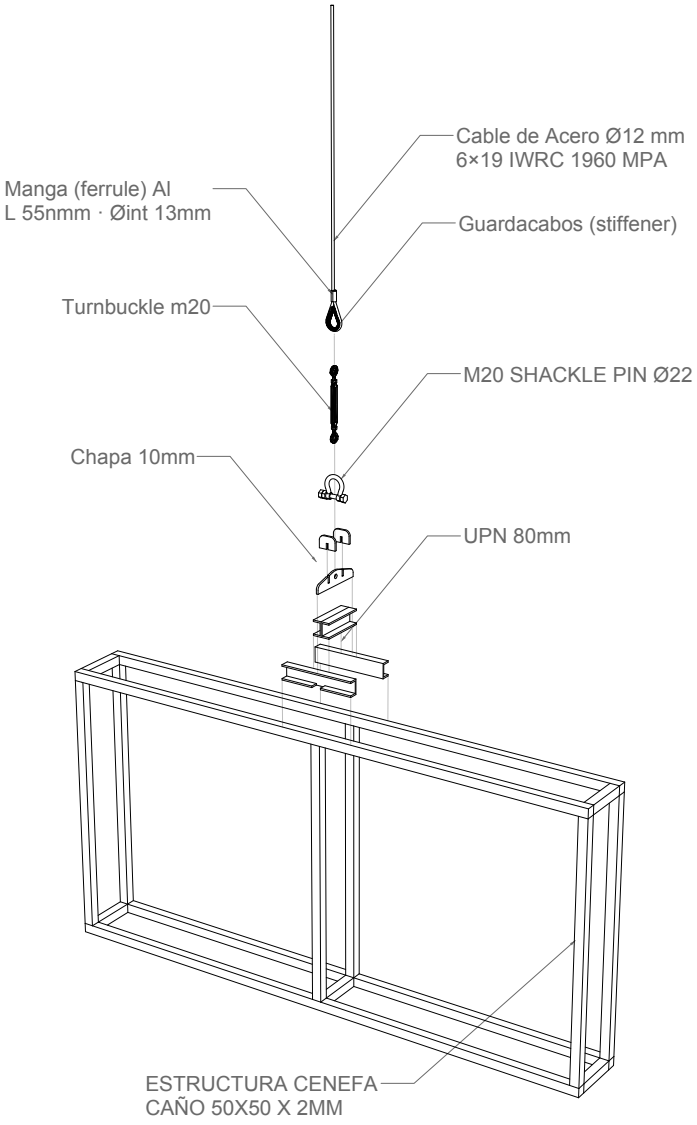

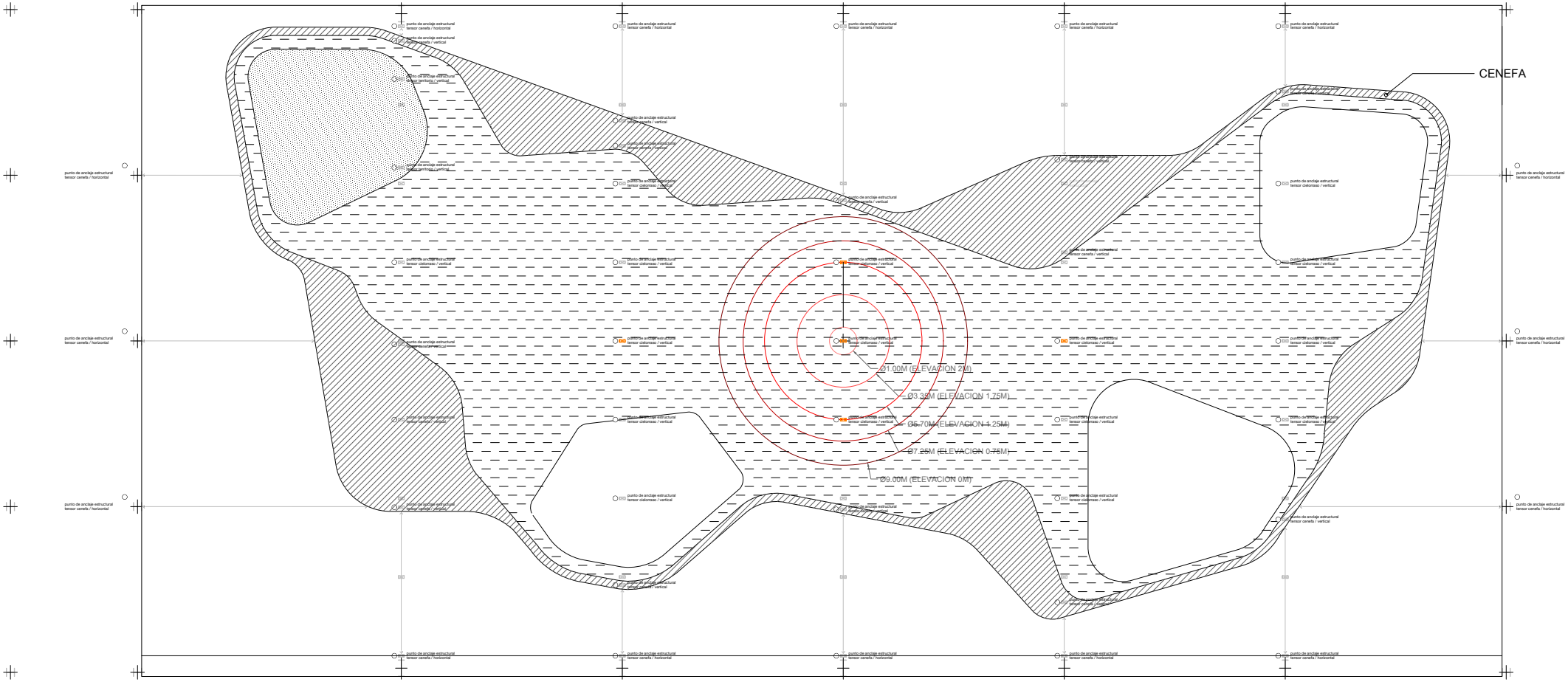
CENEFA
Ø1.00M (ELEVACION 2M)
Ø3.35M (ELEVACION 1.75M)
Ø5.70M (ELEVACION 1.25M)
Ø7.25M (ELEVACION 0.75M)
Ø9.00M (ELEVACION 0M)

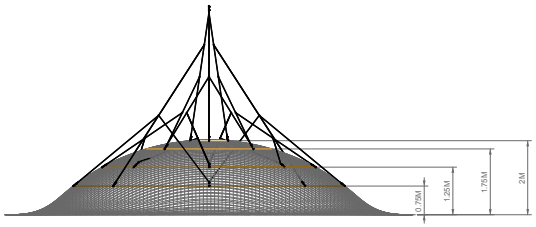

MALLA DE ACERO FLEXIBLE DE 100 X 100MM
DISCOS DE CHAPA ALUMINIO 1.25MM 150MM DIAMETRO
SEPARACION ENTRE CENTROS DE DISCOS 400MM

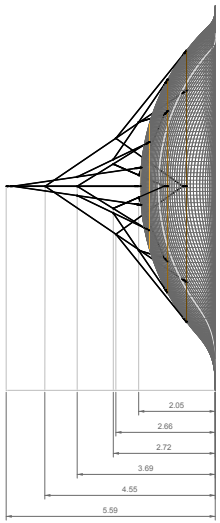

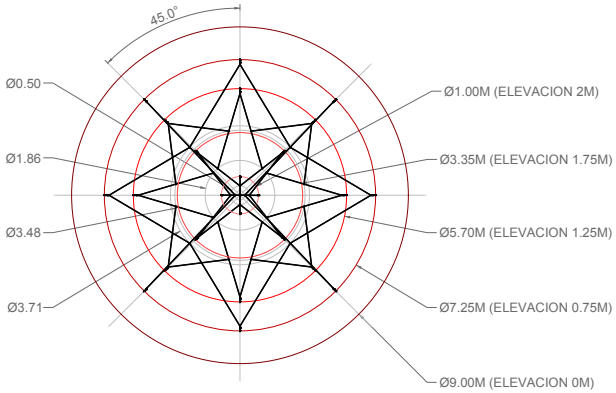

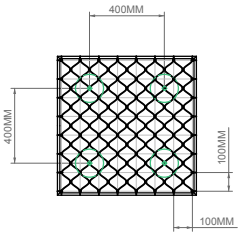

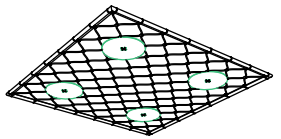

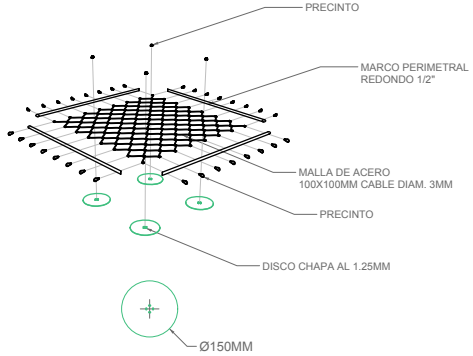

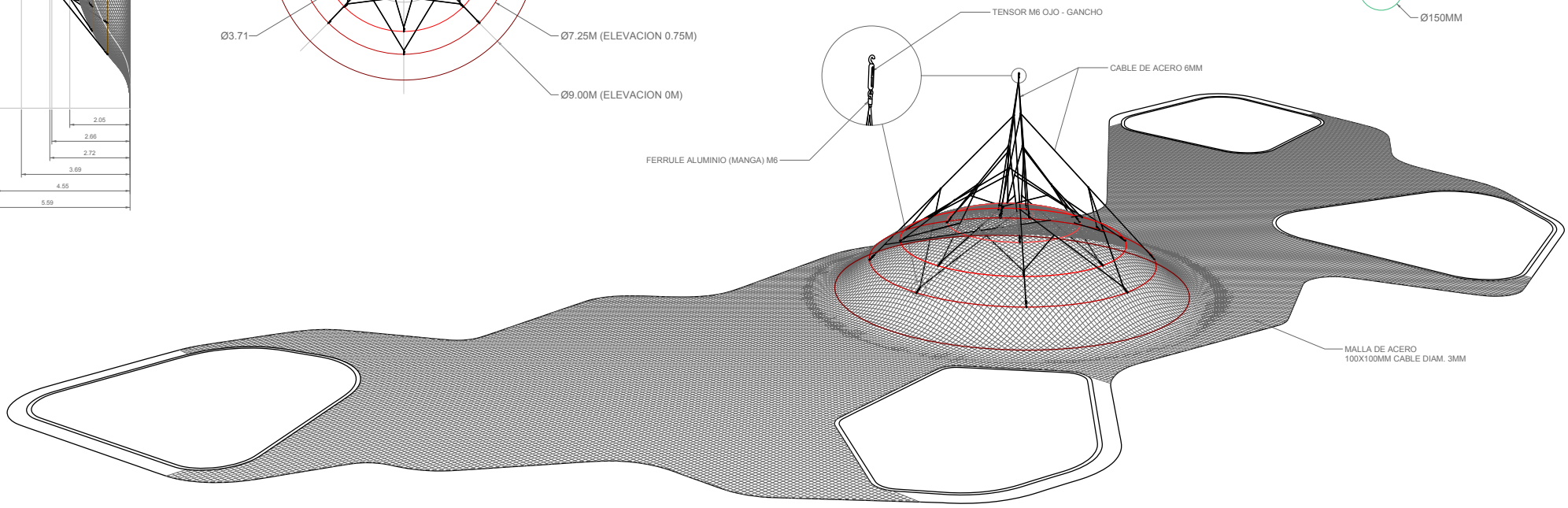

GRILLA DE PUNTOS SOBRE MALLA ACERO DE 100 X 100 MM

MALLA DE ACERO FLEXIBLE DE 100 X 100
DISCOS DE ALUMINIO 150MM DIAMETRO
SEPARACION ENTRE CENTROS DE DISCOS 400MM

DISCOS COMPARTIR (510 UNIDADES)
DISCOS CONOCER (585 UNIDADES)
DISCOS IMAGINAR (705 UNIDADES)
DISCOS ELEGIR (335 UNIDADES)

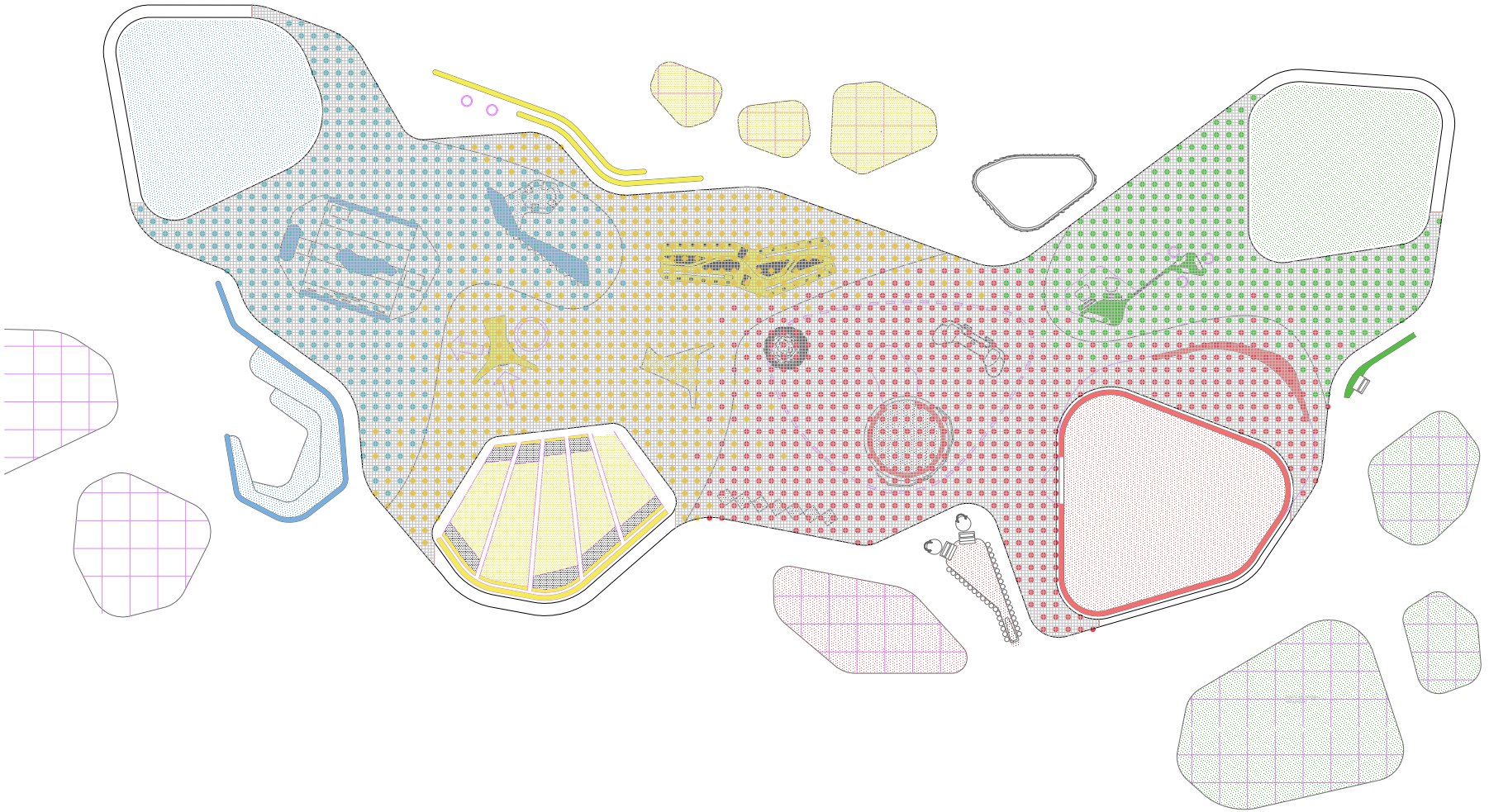

CENEFA

DOC CENEFA.I

GRILLA DE PUNTOS: COLORES

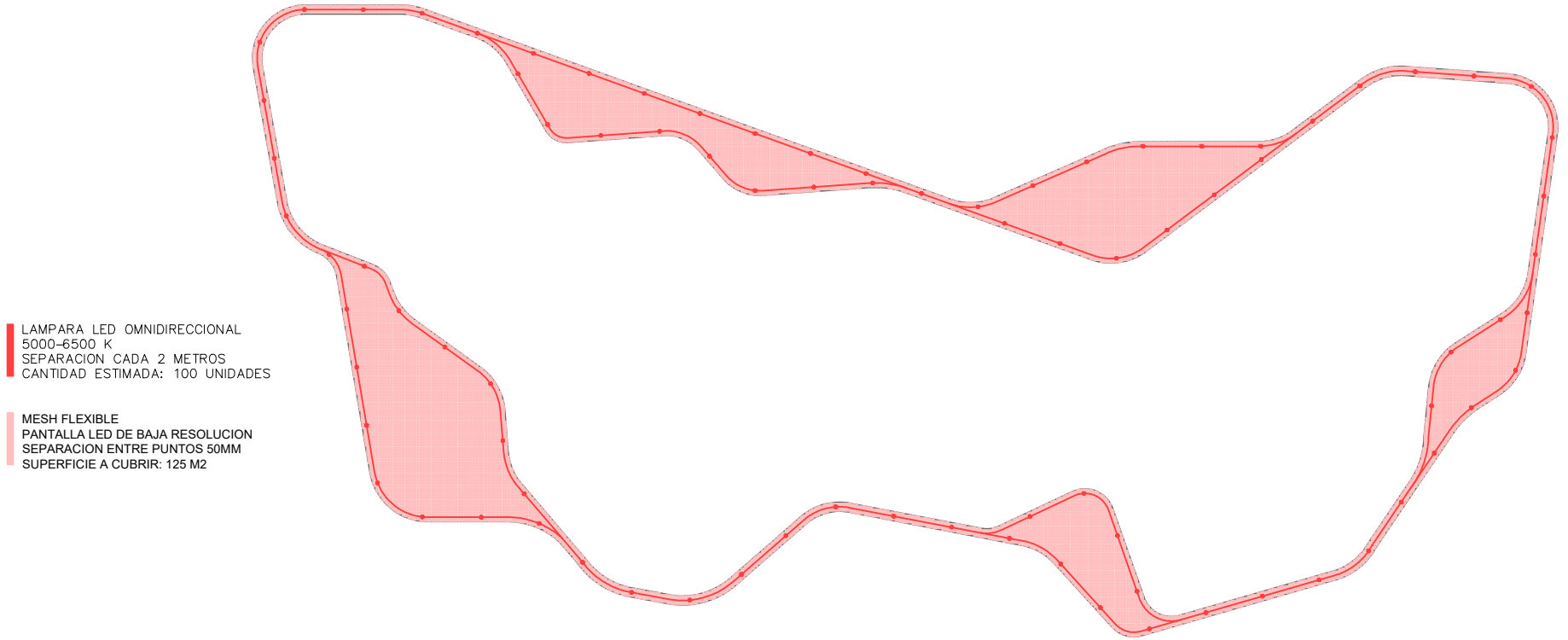
LAMPARA LED OMNIDIRECCIONAL
5000-6500 K
SEPARACION CADA 2 METROS
CANTIDAD ESTIMADA: 100 UNIDADES
MESH FLEXIBLE
PANTALLA LED DE BAJA RESOLUCION
SEPARACION ENTRE PUNTOS 50MM
SUPERFICIE A CUBRIR: 125 M2

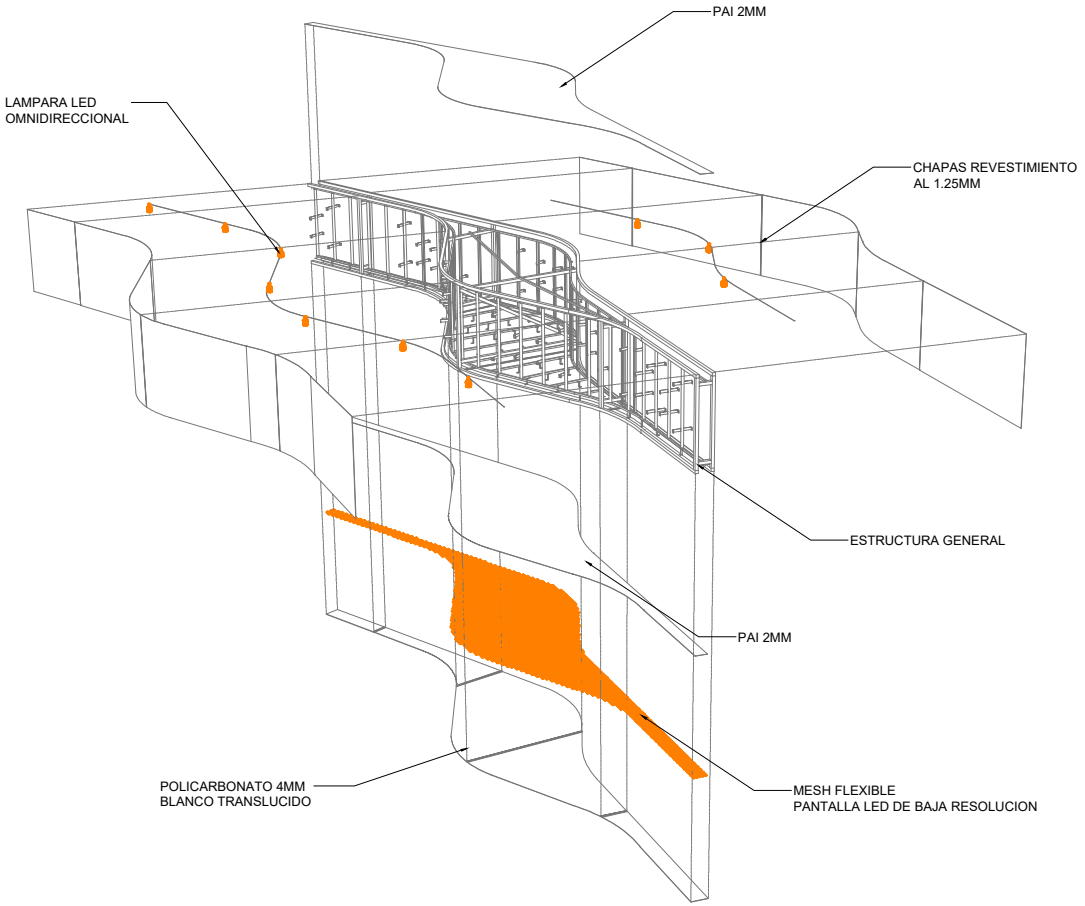

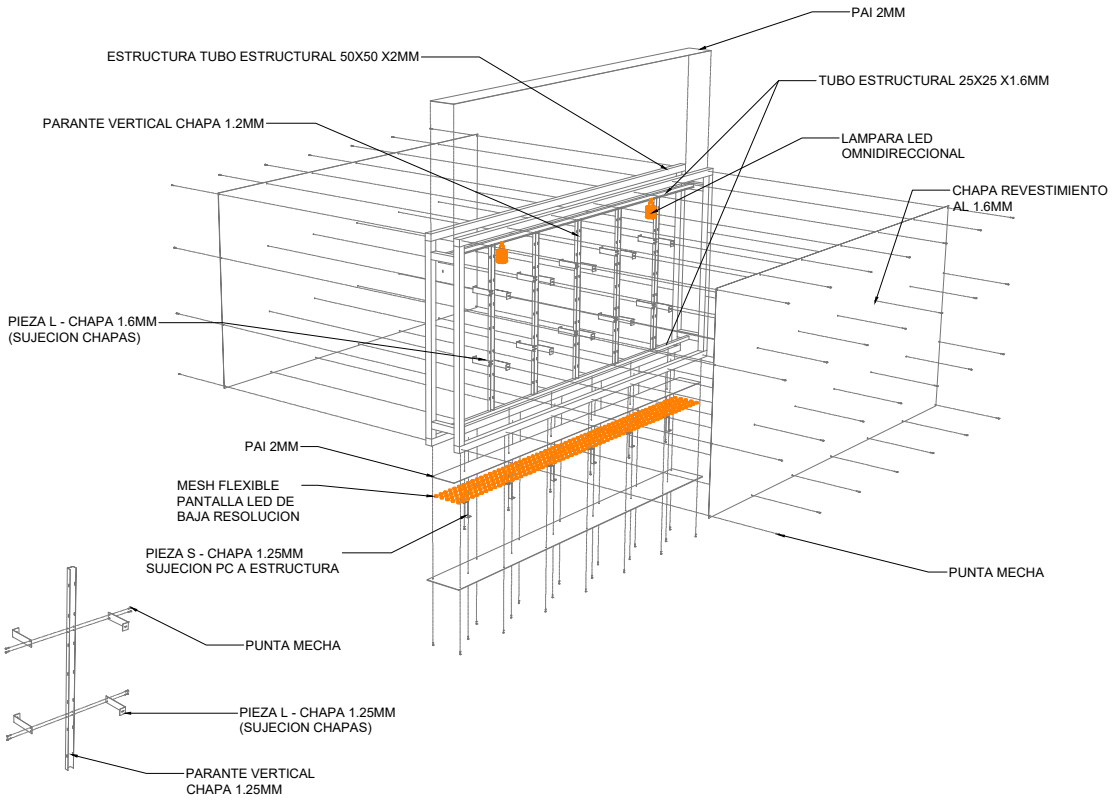

ESCALA 5:1

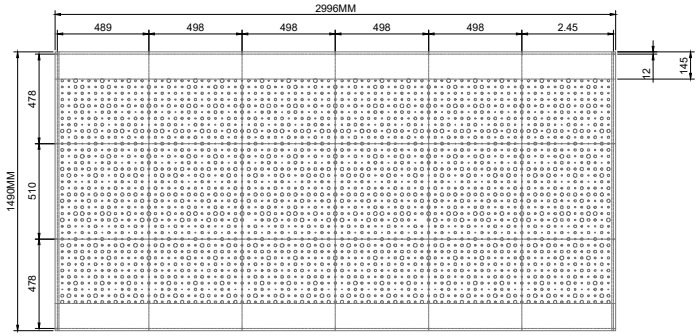

CHAPA AL 1.25MM CALADA
CHAPA 3 X 1.5M (80 UNIDADES)

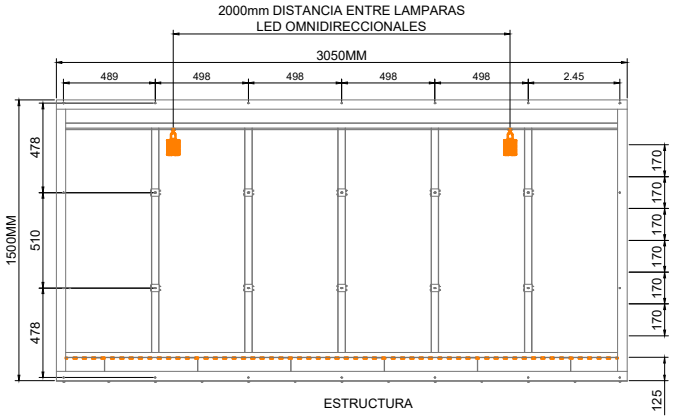

ESTRUCTURA



OPCION MANGERA LED 360

Chapa lateral cenefa
Patron de perforado
Elegir - Opcion lleno

Chapa lateral cenefa
Patron de perforado
Conocer - Opcion lleno

Chapa lateral cenefa
Patron de perforado
Compartir - Opcion lleno

Chapa lateral cenefa
Patron de perforado
Imaginar - Opcion lleno

Chapa lateral cenefa
Patron de perforado
Elegir - Opcion calada

Chapa lateral cenefa
Patron de perforado
Conocer - Opcion calada

Chapa lateral cenefa
Patron de perforado
Compartir - Opcion calada

Chapa lateral cenefa
Patron de perforado
Imaginar - Opcion calada

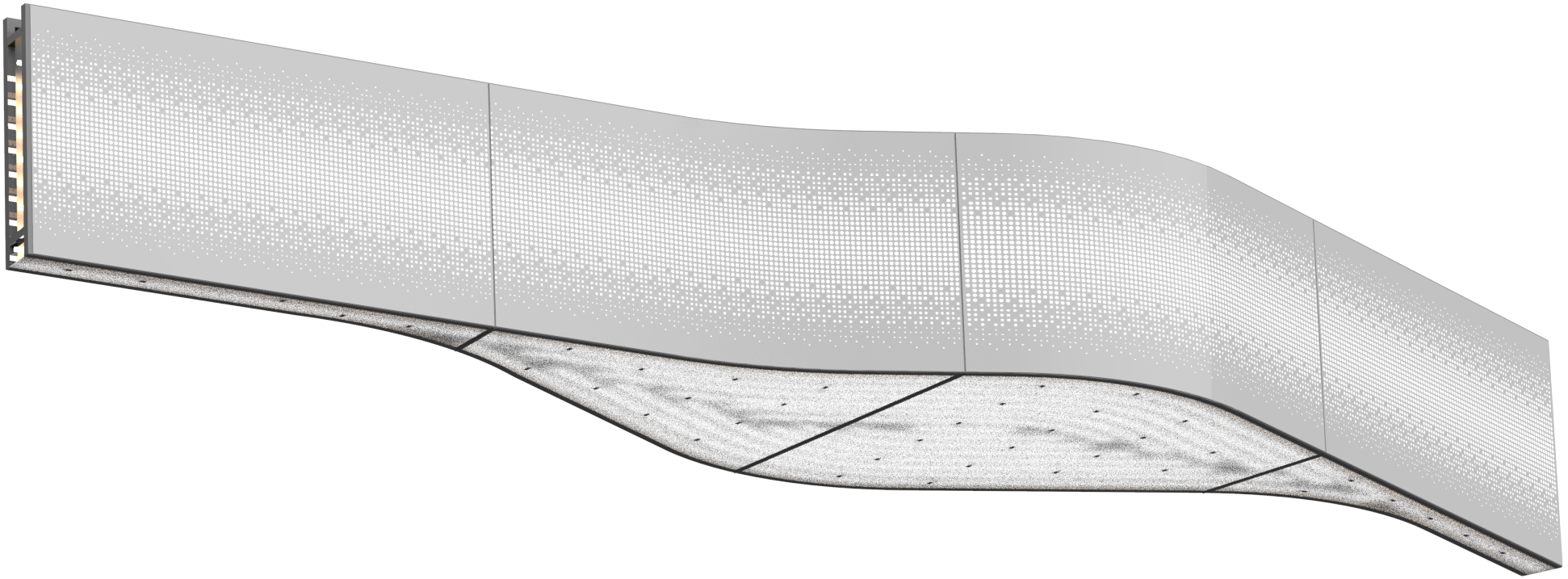

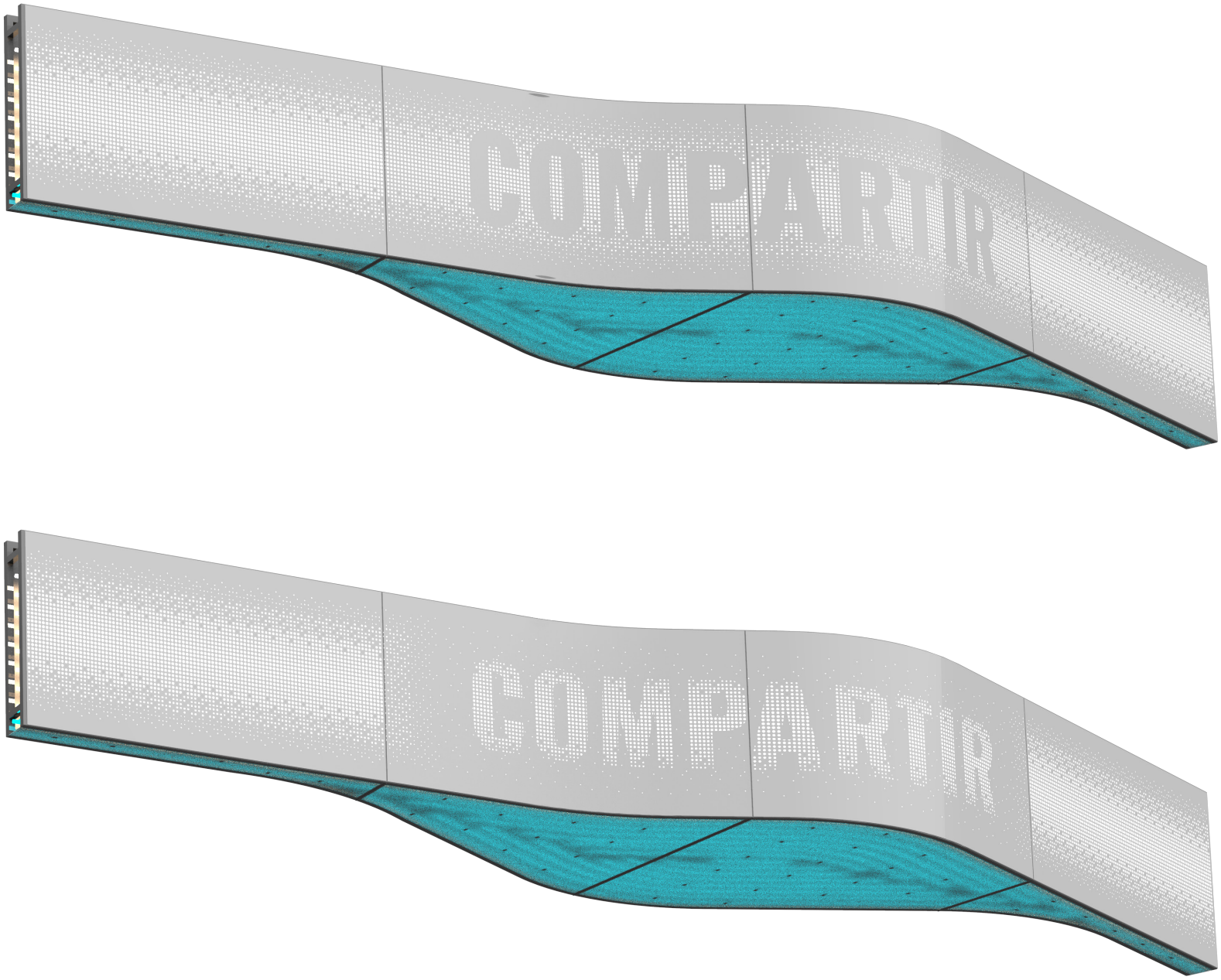
COMPARTIR
COMPARTIR

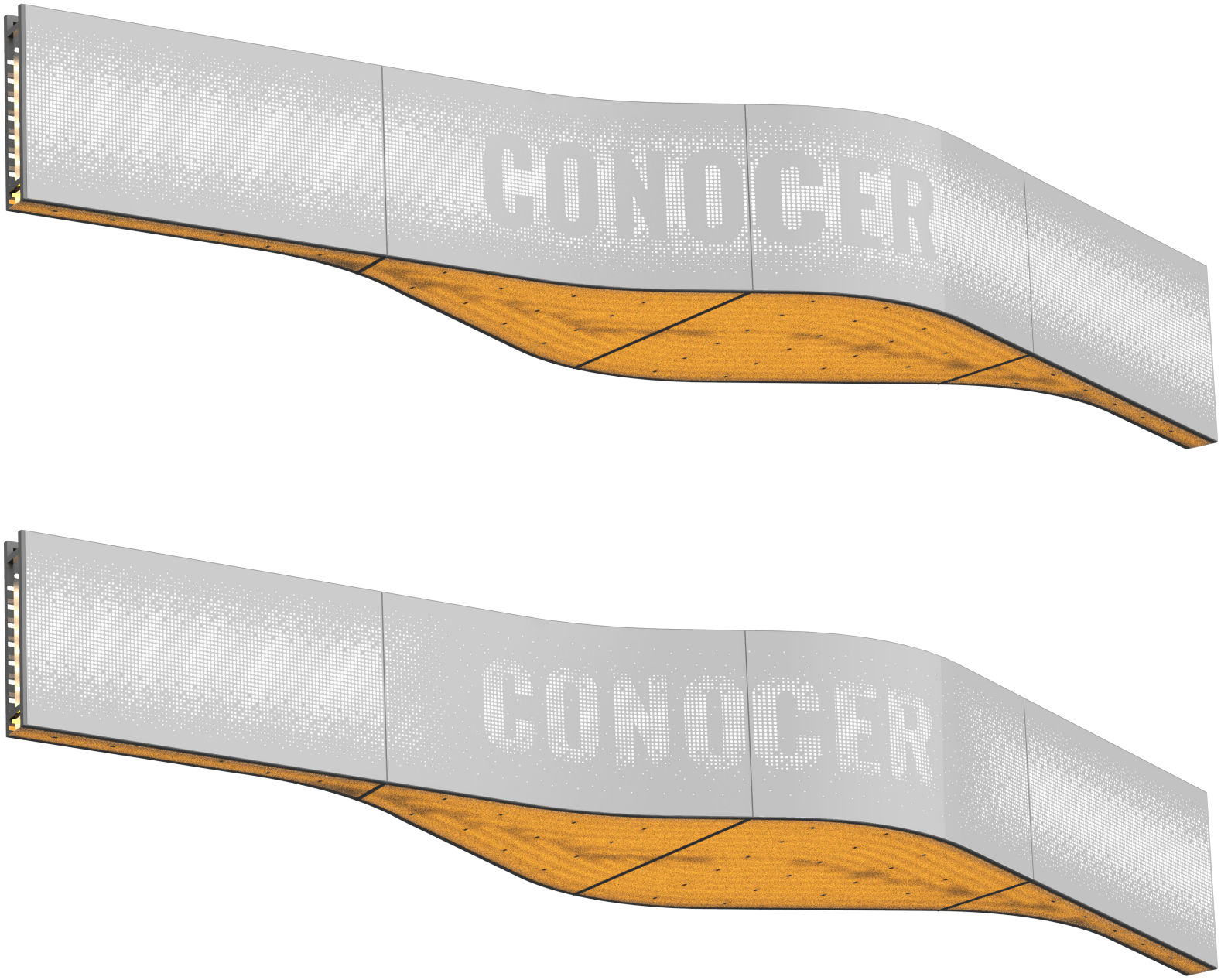
CONOCER
CONOCER


IMAGINAR
IMAGINAR


ELEGIR
ELEGIR

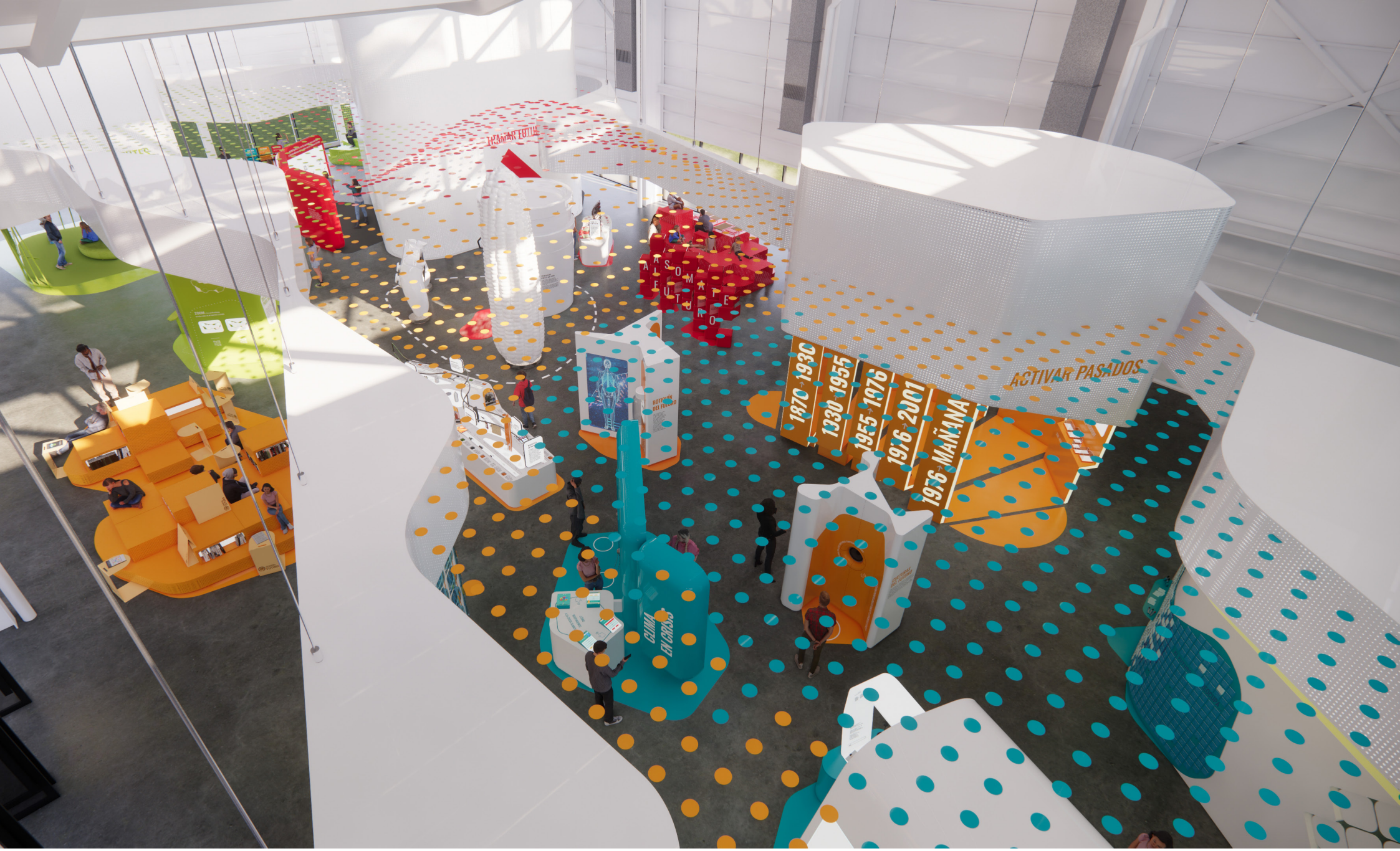

CENEFA
IMAGEN DE REFERENCIA
CENEFA Y CIELORRASO

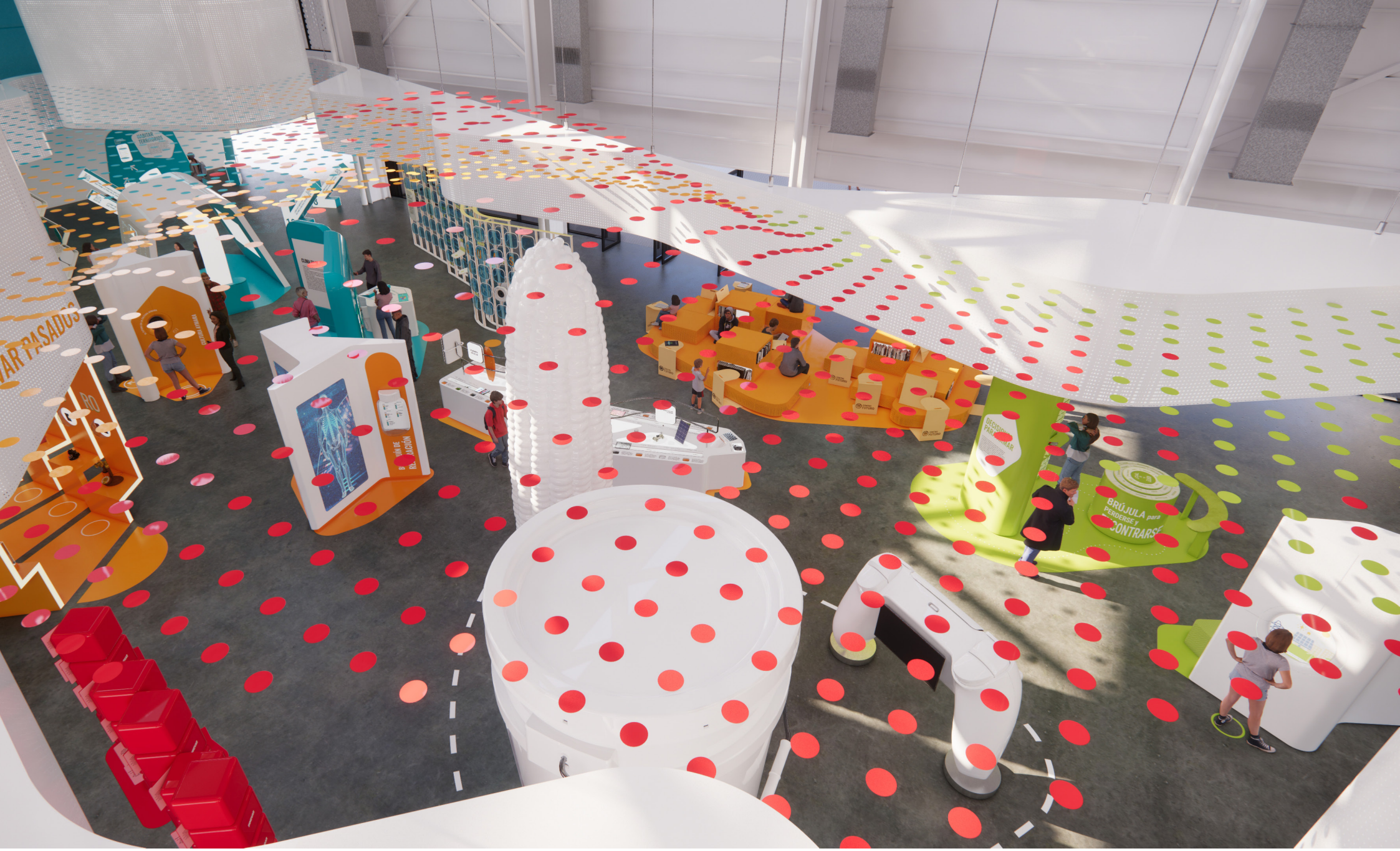

CENEFA
IMAGEN DE REFERENCIA
CENEFA Y CIELORRASO



CENEFA
IMAGEN DE REFERENCIA
CENEFA Y CIELORRASO



CENEFA

IMAGEN DE REFERENCIA
CENEFA Y CIELORRASO



CENEFA
IMAGEN DE REFERENCIA
CENEFA Y CIELORRASO



CENEFA
IMAGEN DE REFERENCIA
CENEFA Y CIELORRASO

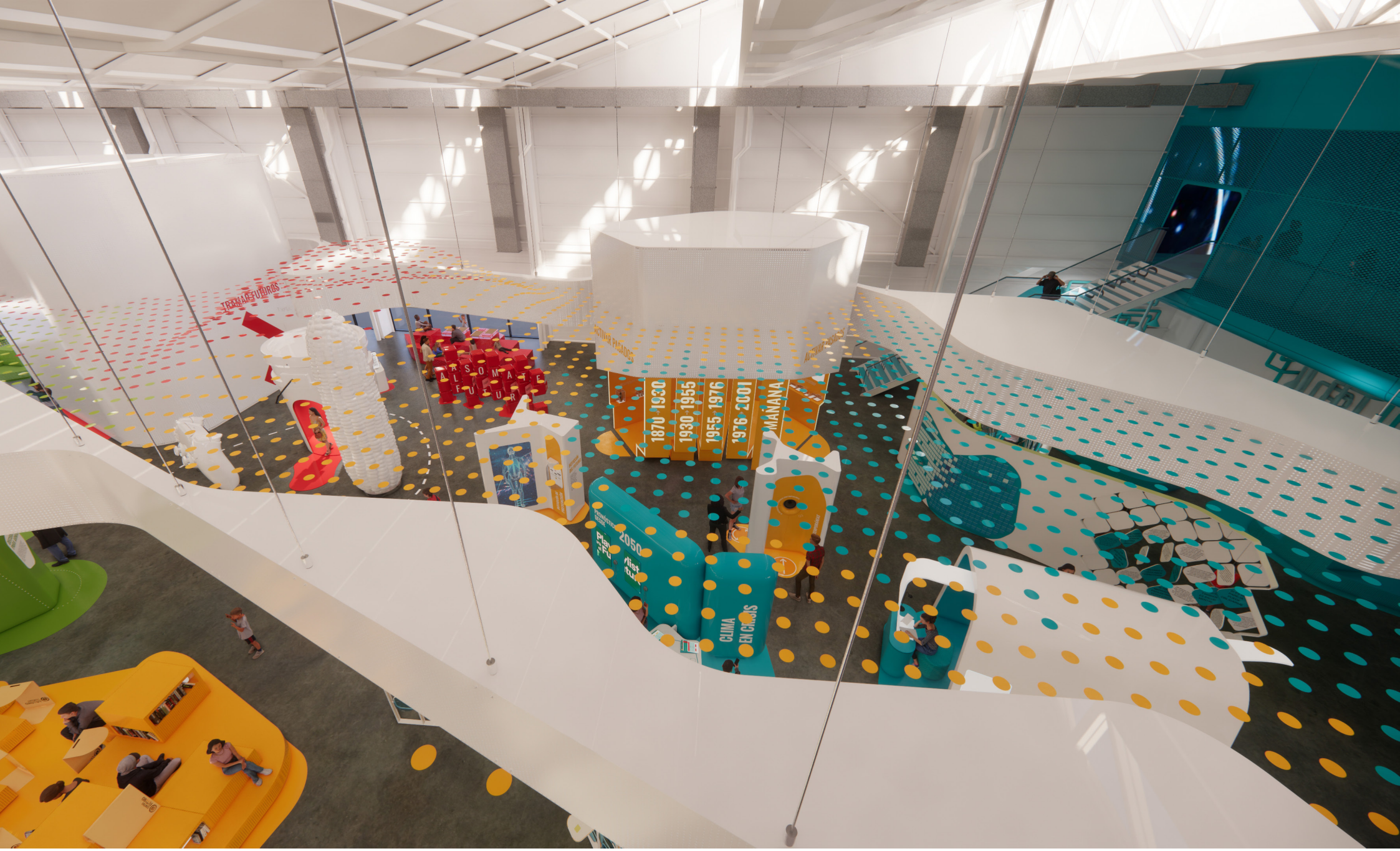

CENEFA

IMAGEN DE REFERENCIA
CENEFA Y CIELORRASO



CENEFA
IMAGEN DE REFERENCIA
CENEFA Y CIELORRASO



CENEFA
IMAGEN DE REFERENCIA
CENEFA Y CIELORRASO

ENTREPISO

ENTREPISO
DOC ENTREPISO.A

DESCRIPCIÓN

El espacio del entrepiso, presente en el proyecto del edificio, se “envuelve” por una cáscara metálica. Dicha cáscara no soporta otra cosa que su propio peso. En el sector de la escalera genera un vacío.
Así, el entrepiso queda transformado en una especie de túnel, en el que la luz exterior ingresa de manera tamizada a través de los módulos de chapa calada que conforman este gran cerramiento. Su piso es el del entrepiso mismo, pero su cielorraso se conforma por una serie de caños sucesivos, dispuestos a lo largo generando una suerte de ondulación.
Todo este espacio se utilizará para video mapping. Es por esto que lleva una bandeja portacable perforada en todo su largo, para el suministro eléctrico, para colocar proyectores, y parlantes.
Esta envolvente genera un cielorraso en la planta baja, cerca del acceso y hasta el fondo de la sala. Este cielorraso, de chapa sin calar, presenta como particularidad el nombre Centro Futuro, en grandes letras corpóreas de chapa galvanizada con frente de acrílico blanco traslúcido retro-iluminado.

ESQUEMA DE UBICACIÓN

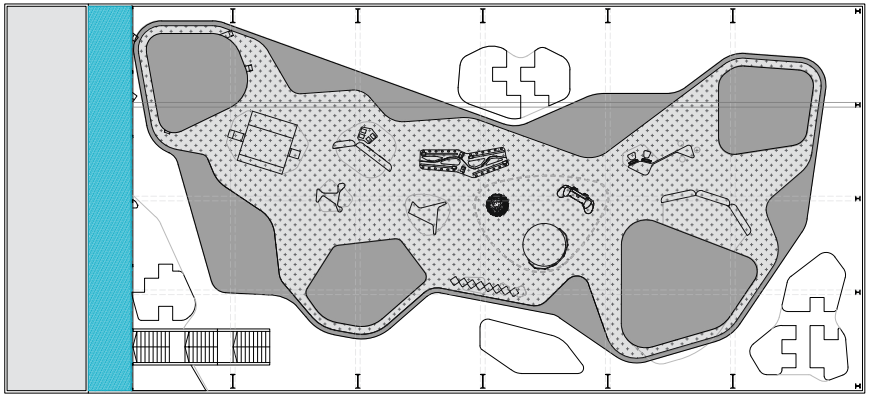

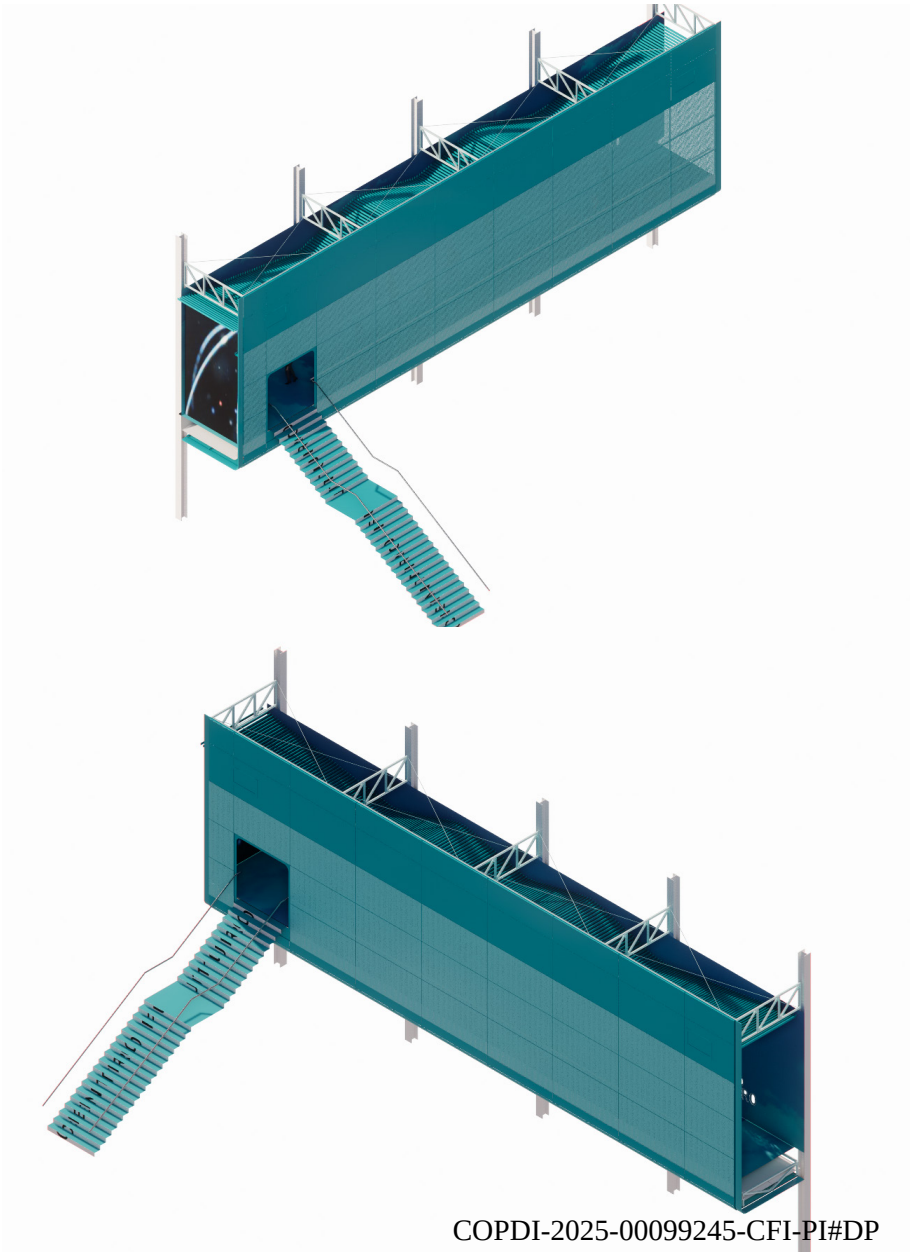

COPDI-2025-00099245-CFI-PI#DP

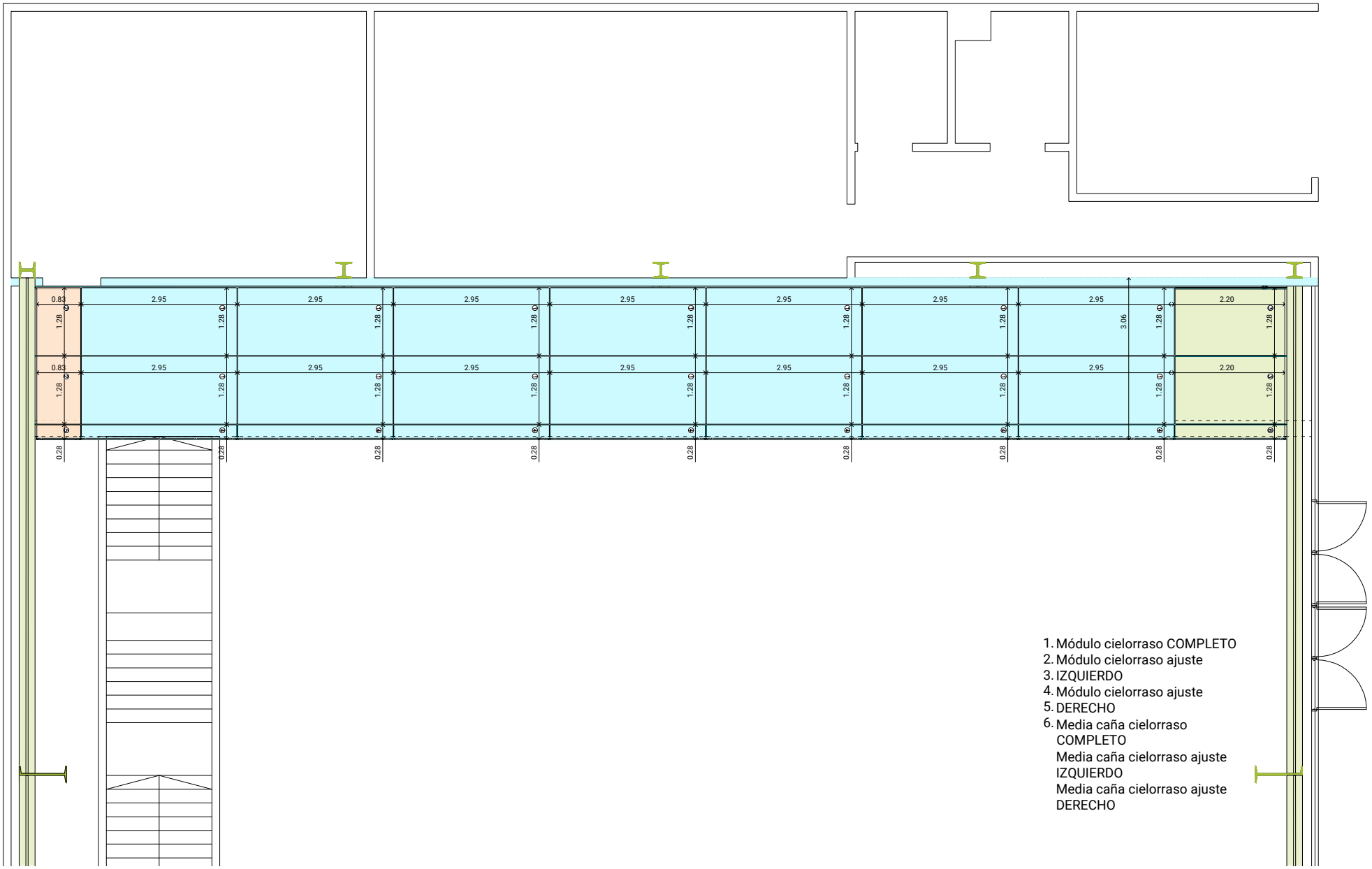

1. Módulo cielorraso COMPLETO
2. Módulo cielorraso ajuste
3. IZQUIERDO
4. Módulo cielorraso ajuste
5. DERECHO
6. Media caña cielorraso
   COMPLETO
   Media caña cielorraso ajuste
   IZQUIERDO
   Media caña cielorraso ajuste
   DERECHO

ENTREPISO

DOC ENTREPISO.B

PLANTA CIELORRASO

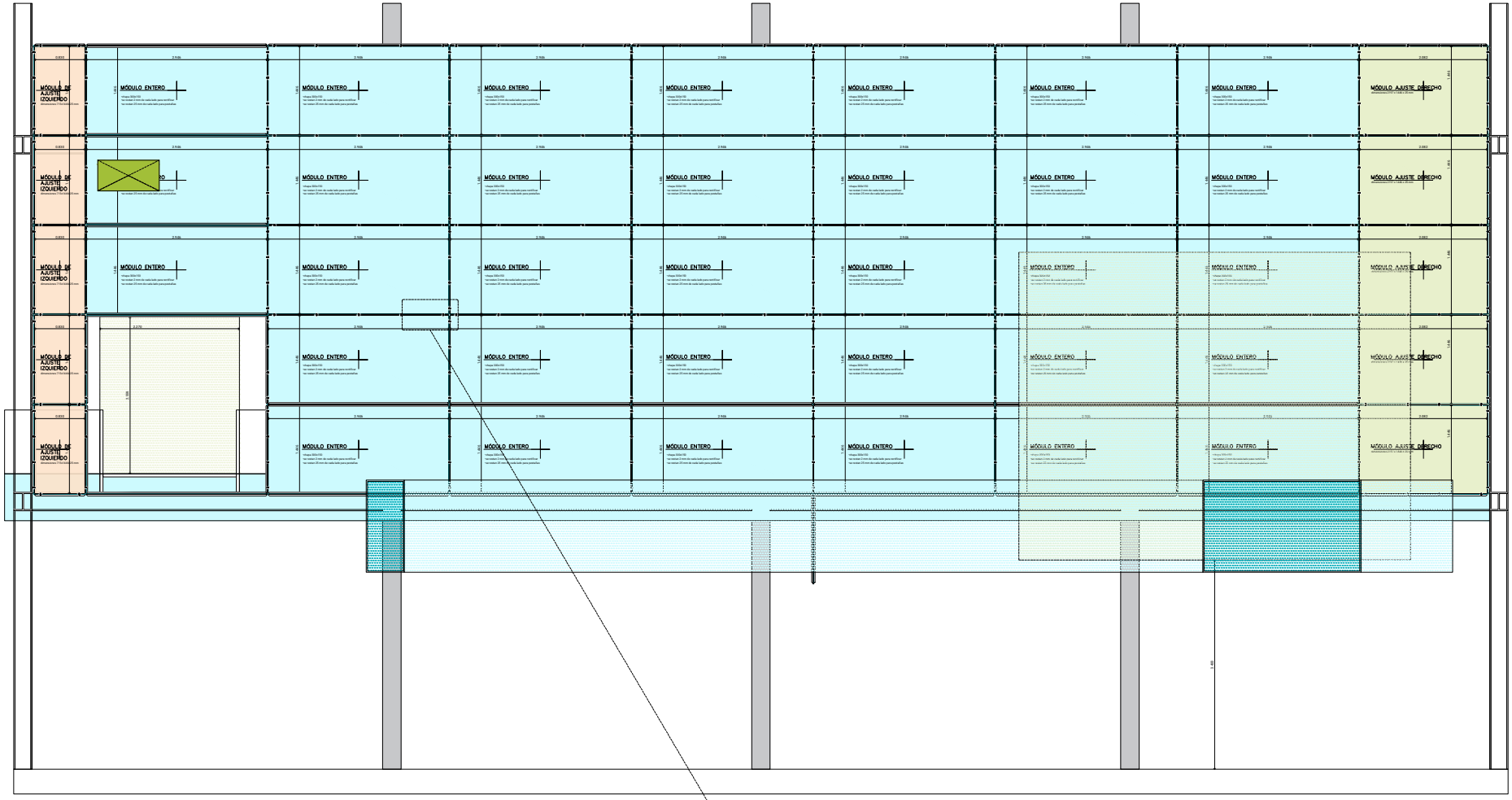

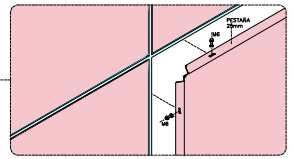

ENTREPISO

DOC ENTREPISO.C

VISTA FRONTAL

1.Módulo ENTERO
2.Módulo ajuste IZQUIERDO
3.Módulo sobre
4.puerta/escalera
5.Módulo ajuste DERECHO

COPDI-2025-00099245-CFI-PI#DP

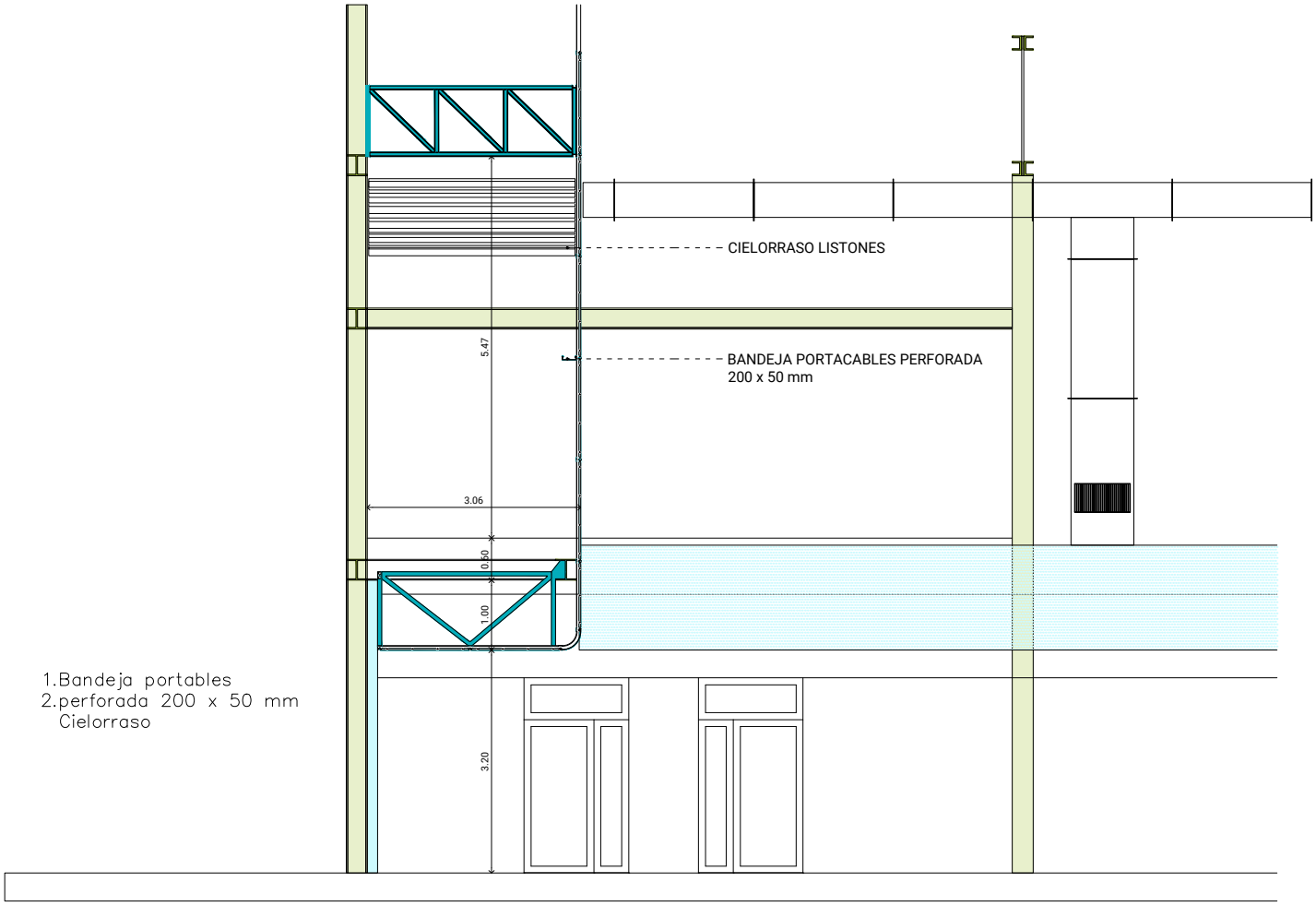

ENTREPISO

DOC ENTREPISO.D

CORTE

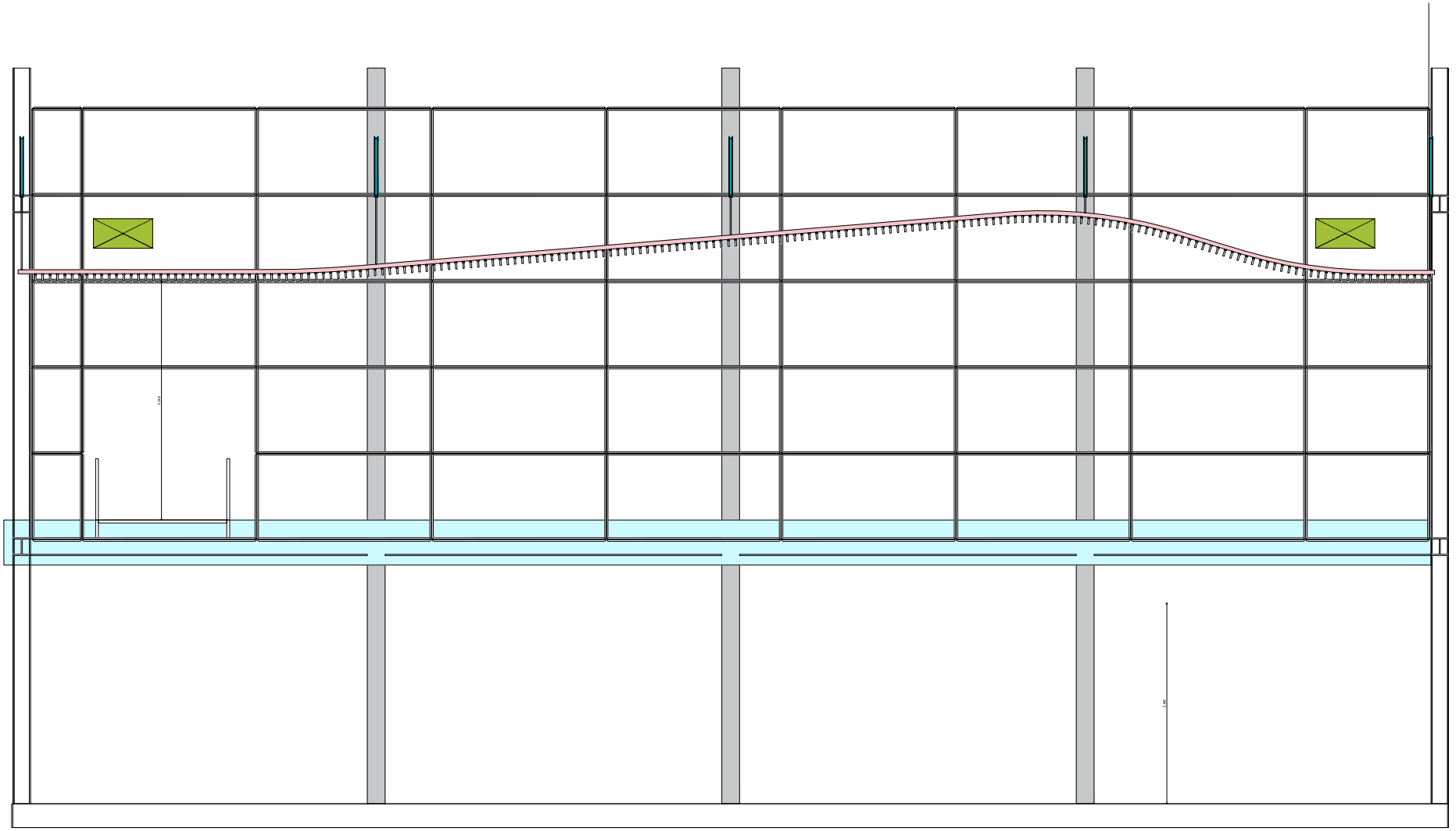

ENTREPISO
DOC ENTREPISO.E
CORTE CIELORRASO

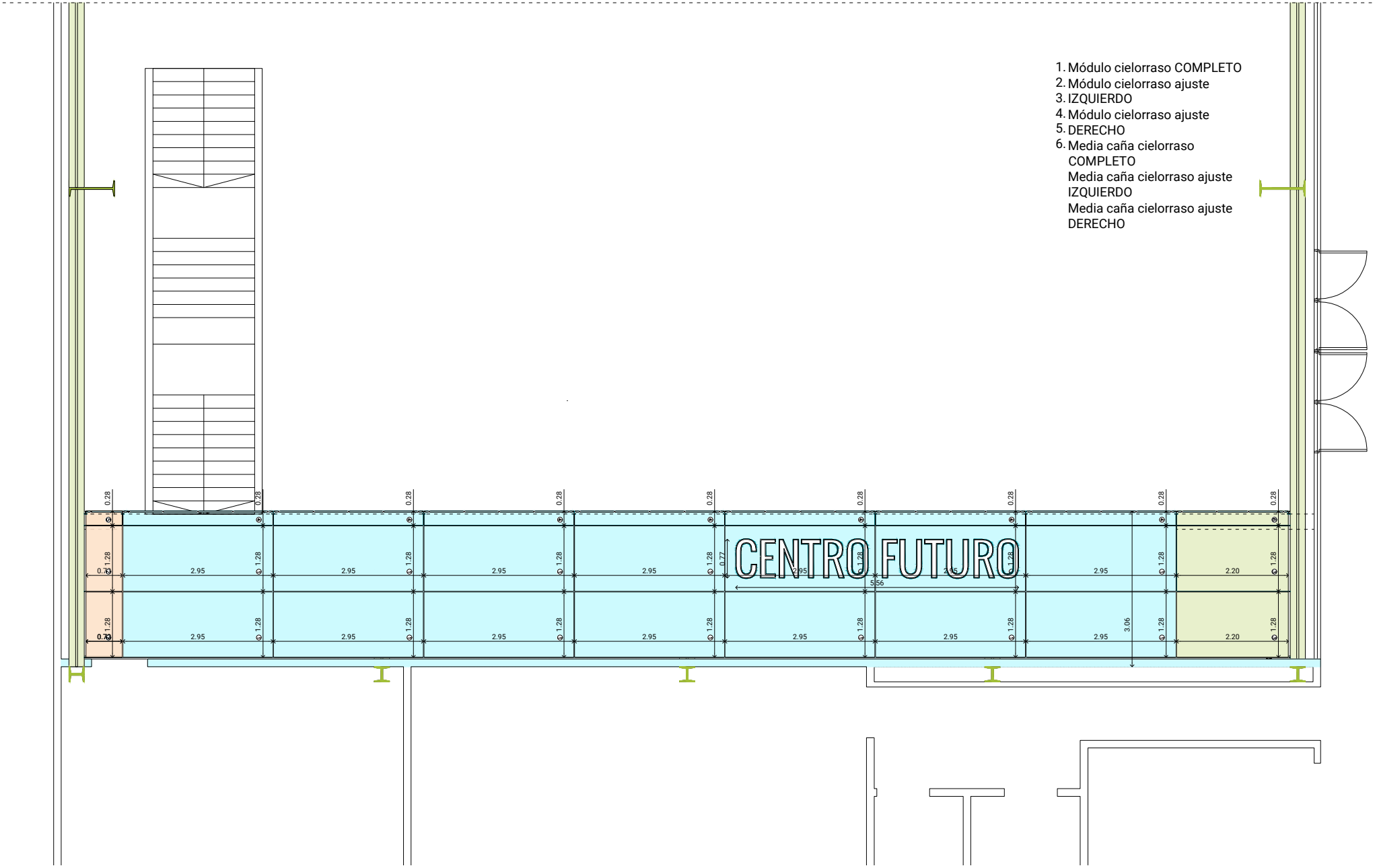

ENTREPISO

DOC ENTREPISO.F

DETALLE VISTA INFERIOR PARA GRÁFICA

LETRAS ENTREPISO: CENTRO FUTURO
Letras corpóreas de chapa 0.9 galvanizada con frente de acrílico 2.4 mm blanco traslúcido retroiluminado
Profundidad 7 cm.
Terminación: base de galvite + color en poliuretano satinado

REFERENCIAS MÓDULOS:
1 Módulo cielorraso COMPLETO
2 Módulo cielorraso ajuste IZQUIERDO
3 Módulo cielorraso ajuste DERECHO
4 Media caña cielorraso COMPLETO
5 Media caña cielorraso ajuste IZQUIERDO
6 Media caña cielorraso ajuste DERECHO

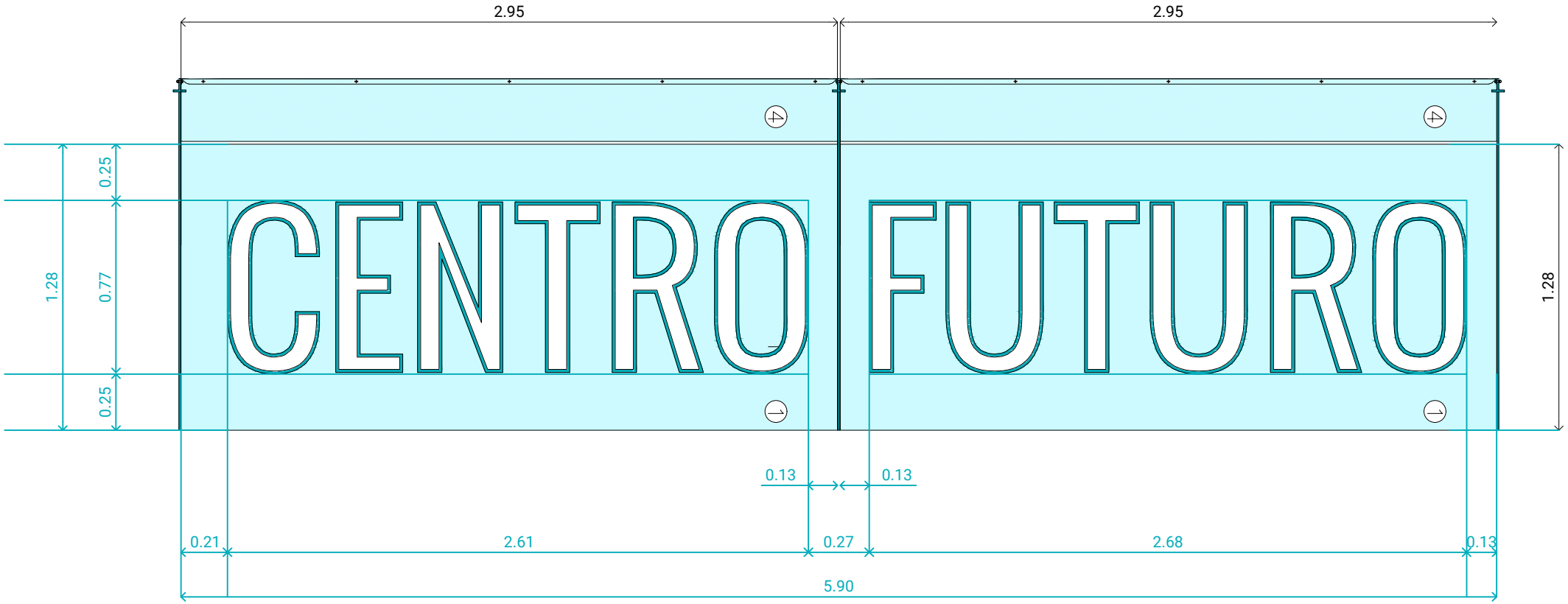

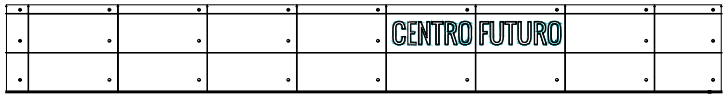

REFERENCIA DE UBICACIÓN: VISTA DESDE ABAJO

ENTREPISO
DOC ENTREPISO.G
DETALLE DE GRÁFICA

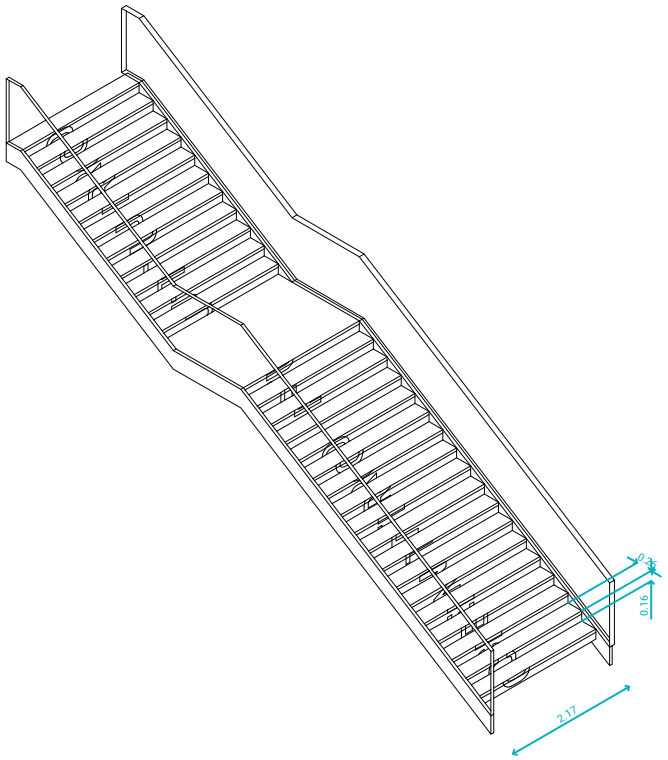
0.16
2.17

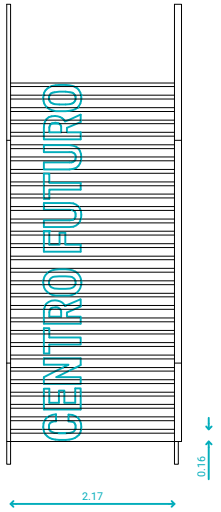
CENTRO FUTURO
0.16
2.17

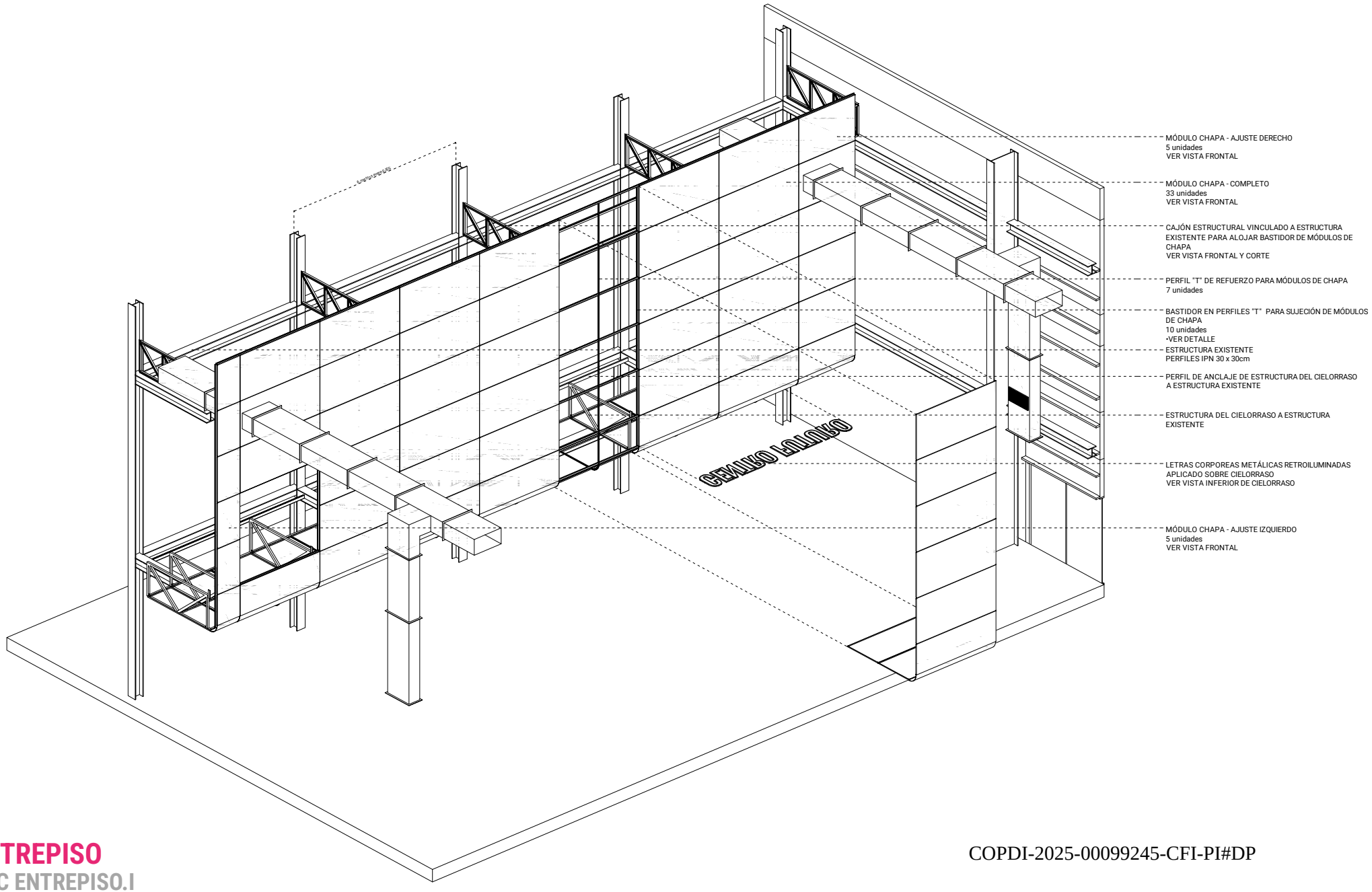

ENTREPISO

DOC ENTREPISO.I

DETALLE

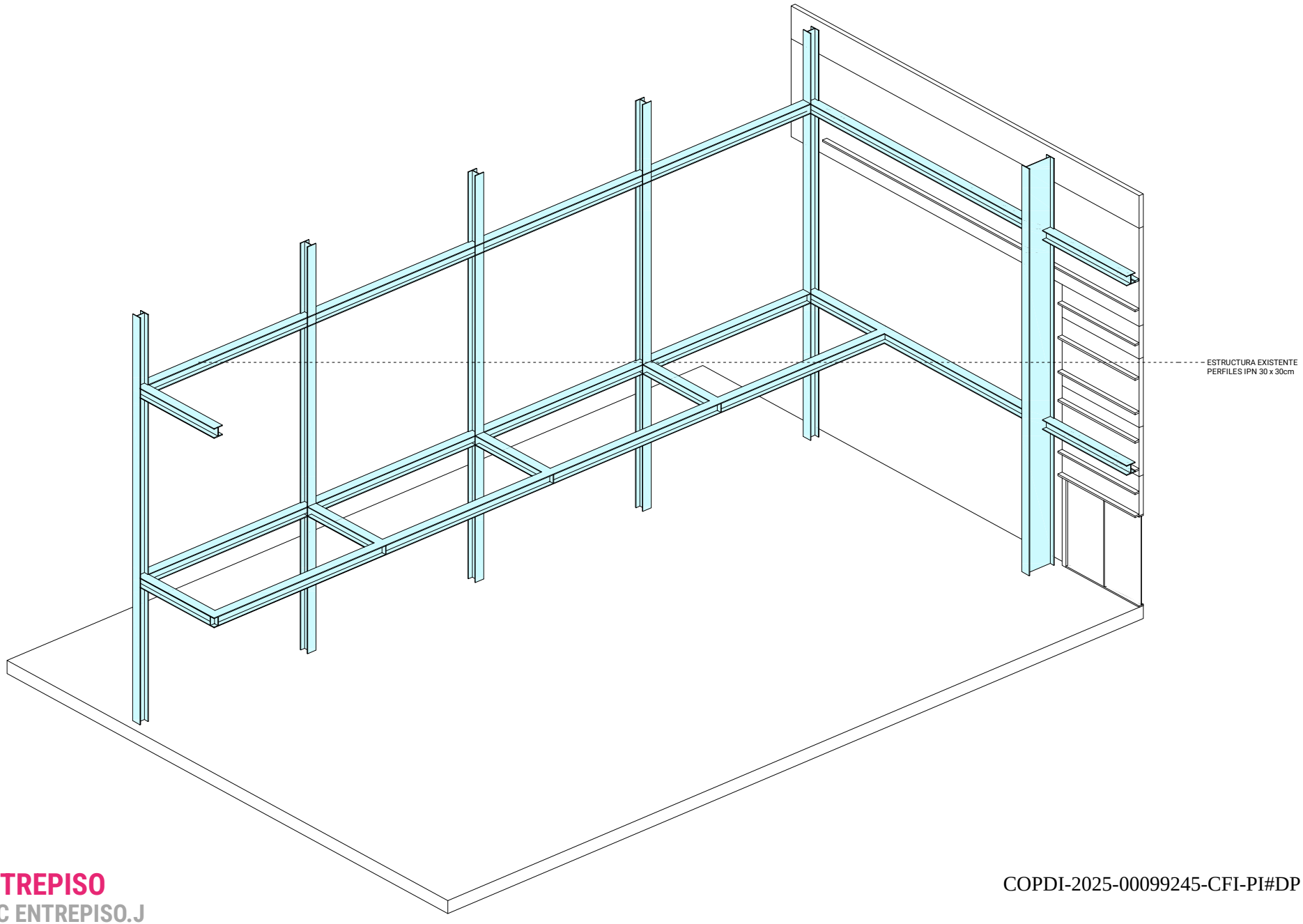

ENTREPISO

DOC ENTREPISO.J

DETALLE

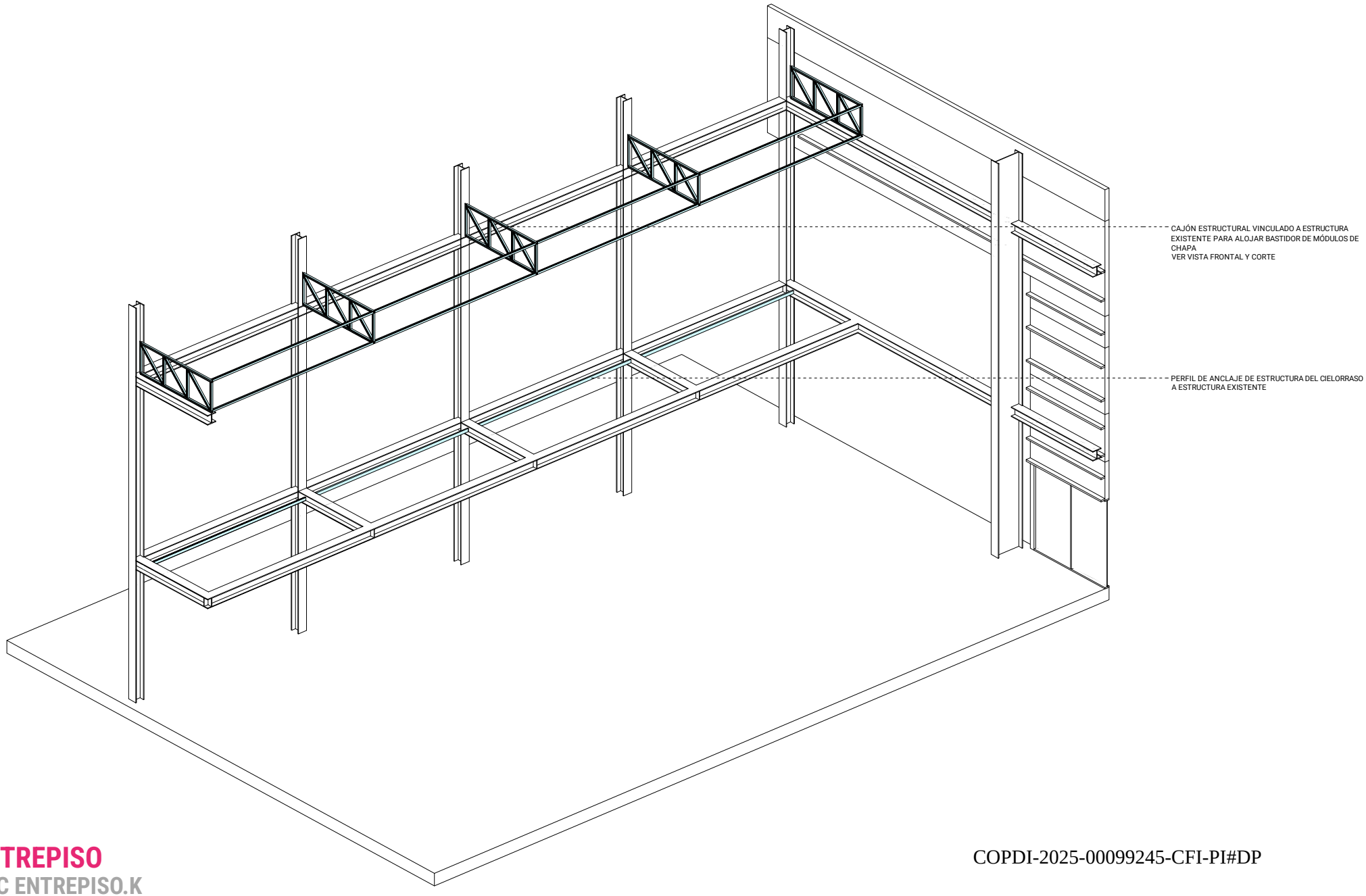

ENTREPISO

DOC ENTREPISO.K

DETALLE

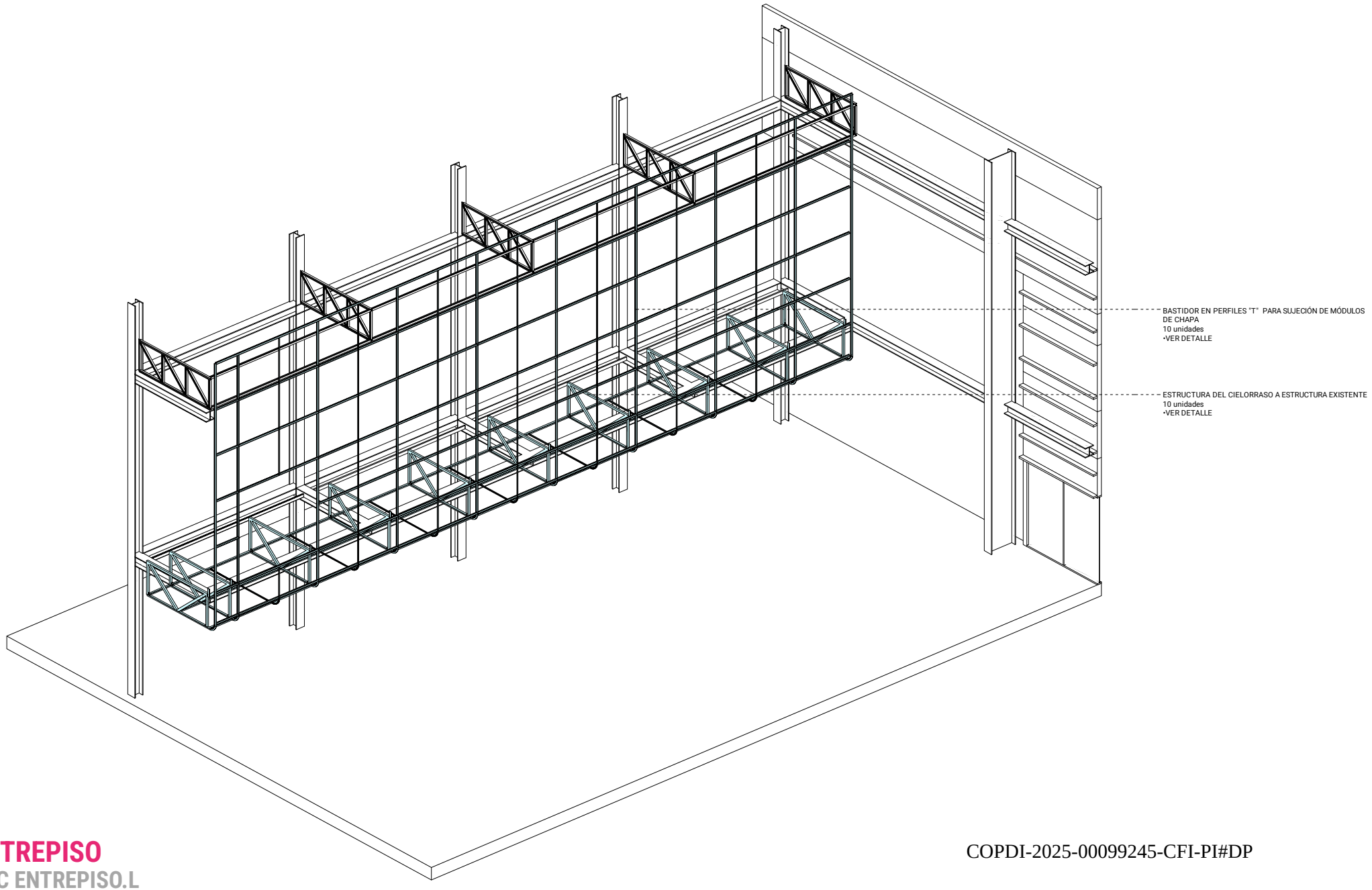

ENTREPISO

DOC ENTREPISO.L

DETALLE

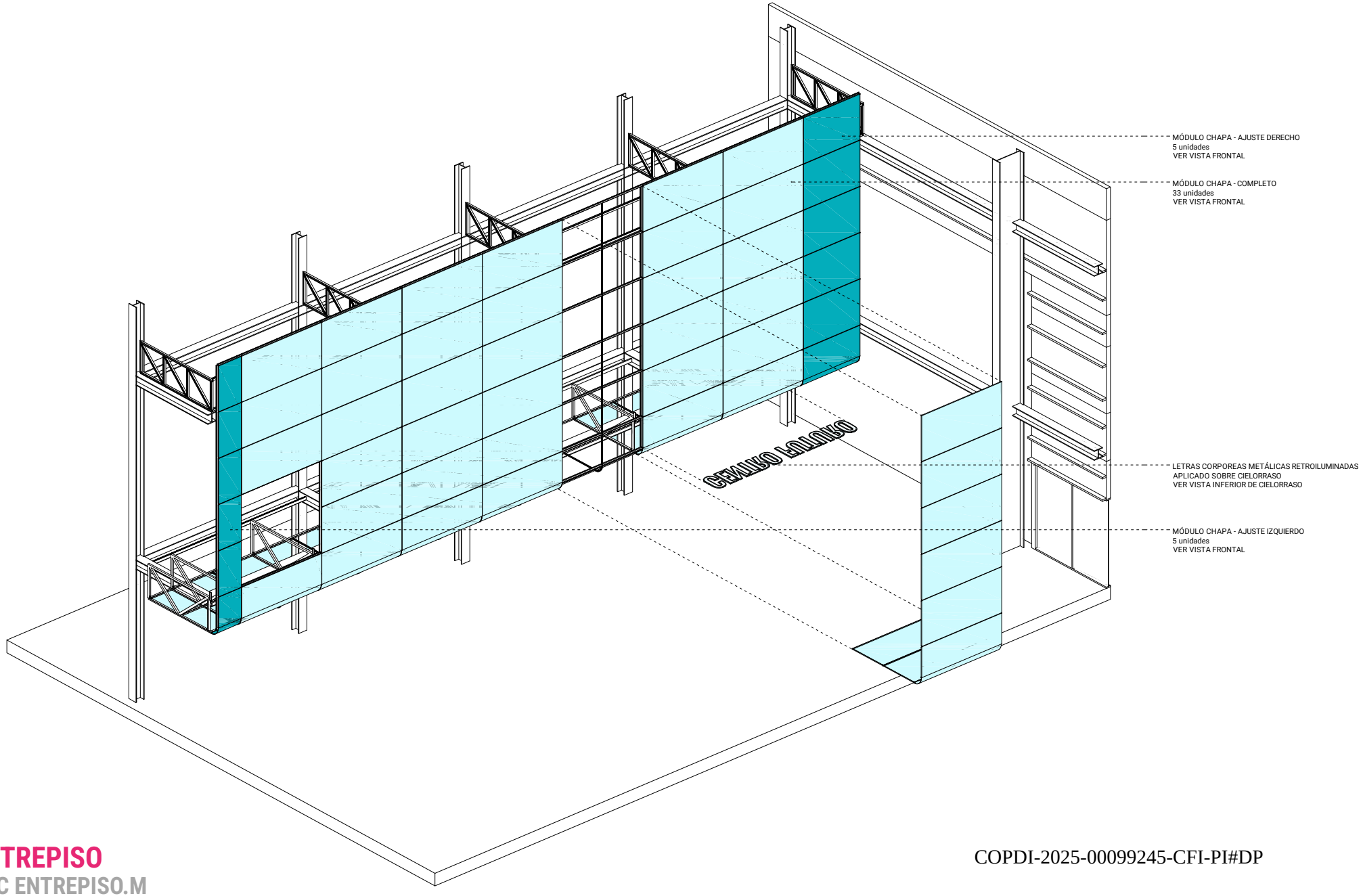

ENTREPISO

DOC ENTREPISO.M

DETALLE

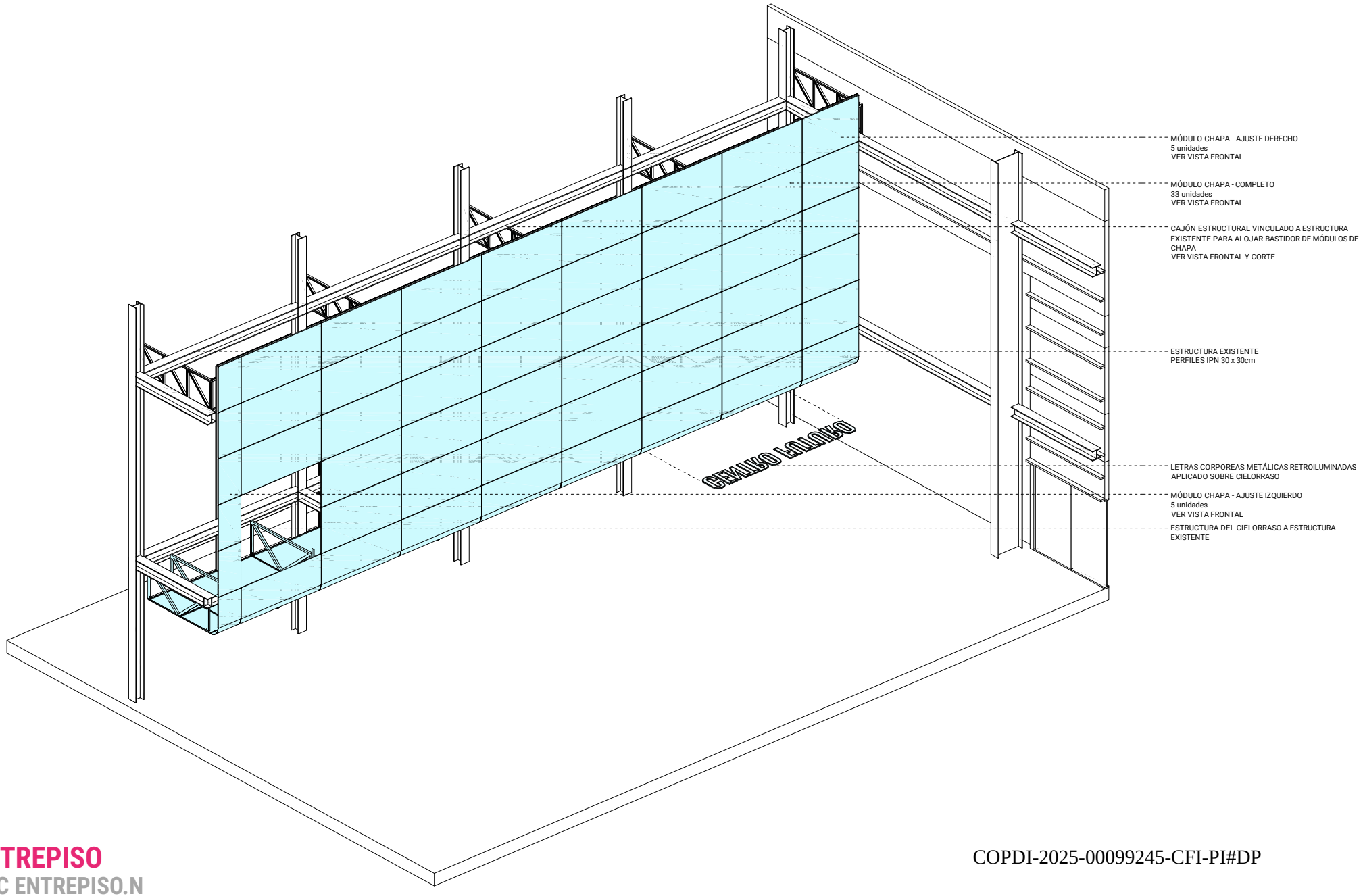

ENTREPISO

DOC ENTREPISO.N

DETALLE



ENTREPISO
IMAGEN DE REFERENCIA



ENTREPISO
IMAGEN DE REFERENCIA



ENTREPISO
IMAGEN DE REFERENCIA



ENTREPISO
IMAGEN DE REFERENCIA



LUDUM

ANEXO II
TECNOLOGÍA E ILUMINACIÓN CENTROS DE CIENCIA DE PBA
28.11.2025 | LUDUM



CENTRO FUTURO
ANEXO DE TECNOLOGÍA E ILUMINACIÓN

DESCRIPCIÓN

El Anexo II presenta el listado de elementos necesarios para el Centro de Ciencias PBA vinculados a aspectos tecnológicos y de iluminación: pantallas, proyectores, pc, parlantes, artefactos de iluminación, etc.
Se indican elementos, cantidades y modelos, acompañados de links para ampliar información.
Este listado es complemento de la documentación licitatoria del ANEXO I.

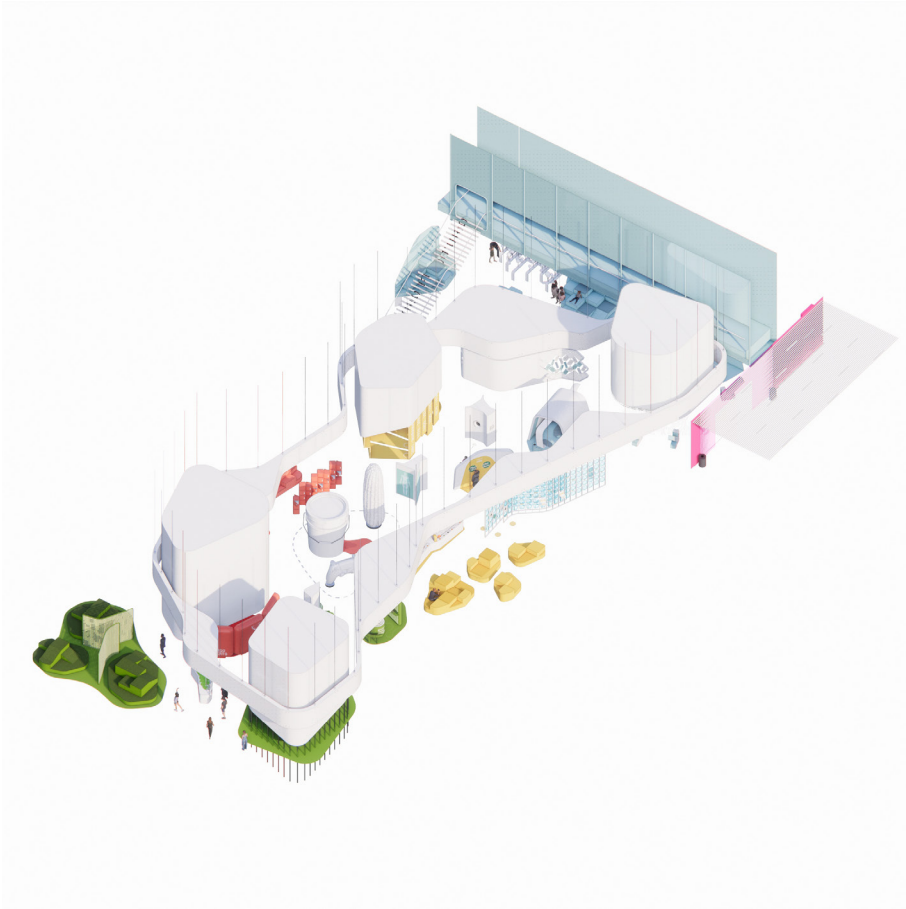

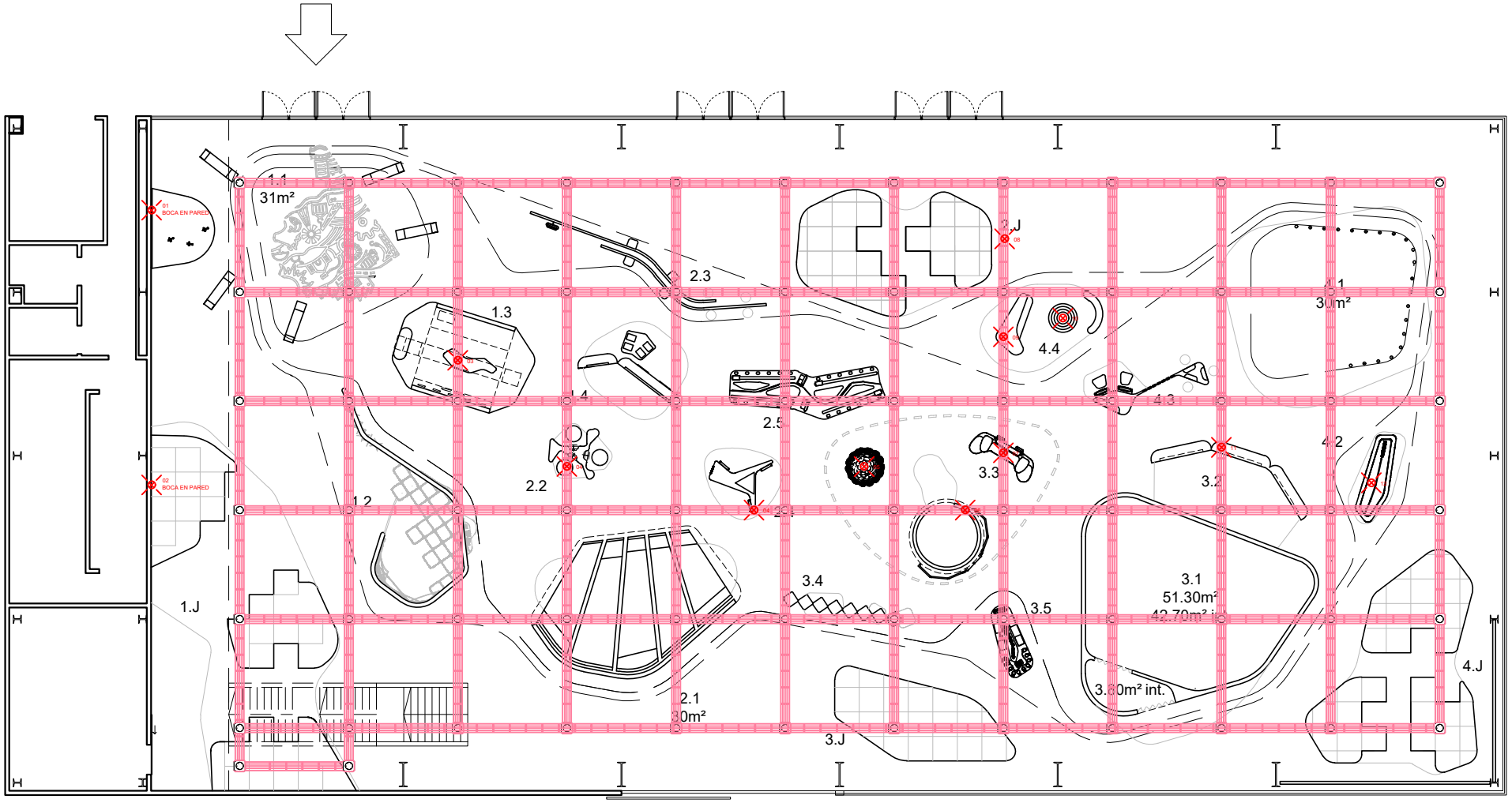

El proyecto del edificio de Centro Futuro contempla, para la Sala de exposiciones en la que se aloja nuestro proyecto, una grilla de pisoducto que permitirá cablear todo tipo de instalaciones hasta los lugares específicos de cada estación. En el plano se muestra dicha grilla, y una serie de bocas adicionales necesarias para llegar a algunos puntos no abastecidos por la misma. Estos puntos adicionales y otros que la E.C. considere necesarios, deberán solicitarse en una etapa ejecutiva a la D.O. Tal es el caso del entrepiso: en la documentación se indica la ubicación de una bandeja portacables que llevará el cableado para audio y proyectores.
Por otro lado, vale destacar que la cenefa, a la que se deberá vincular a la red desde el punto más próximo a la estructura del entrepiso, podrá utilizarse adicionalmente para llegar con cableado necesario a las 4 estaciones grandes, “Habitar Territorios”, “Activar Pasados”, “Producir Presentes” y “Tramar Futuros”.
En etapa ejecutiva deberá dimensionarse y definirse el tablero, y un rack para servidores, ubicados ambos fuera del espacio de la Sala de exposiciones.

LISTADO DE TECNOLOGÍA E ILUMINACIÓN

EJE	ESTACIÓN	DESCRIPCIÓN	ESPECIFICACIÓN TECNICA	MODELOS CON LINKS	CANTIDAD
1 / COMPARTIR FUTUROS	1.1 / Habitar Territorios	Pantalla TV Touch interactiva	TV Táctil	Monitor Touch Elo 3203l	1
			PC	Intel Nuc i5 16gb ram	1
		Mancha retroiluminada	Tira NEON LED	Neon led pixelable controlable	6.5m
		5 Flechas	Backlight LED	Neon led pixelable controlable	55m
			Bateria de 12V	Kaise	5
			Cableados		
		Mapping	Proyector tiro 0,8	NEC PA803UL segun estudio de luz	2
			Soporte proyectores	PROJ0035	2
			Pc	4 RTX 3080 i7 16gb ram	1
			Software de calibracion	Resolume Arena	1
			Cableado de video hasta sala de control	Extensor Hdmi UTP Kramer receptor	1
				Extensor Hdmi UTP Kramer transmisor	1
		Cáscara retroiluminada	Lampara omnidireccional	https://lightstoreusa.com/collections/led-corn-bulb	24
		Control de iluminación	Fuente para leds 24v	FAP400	1
			Controladora led	Controladora H807sa	1
			Cableado		
1 / COMPARTIR FUTUROS	1.2 / ¿La era de la ansiedad?	Sectores iluminados	Tira NEON LED	Neon led pixelable controlable	30m
		Control de iluminación	Fuente para leds 24v	FAP400	1
			Controladora led	Controladora H807sa	1
			Cableado		
1 / COMPARTIR FUTUROS	1.3 / I.A ¿Ahora qué?	Proyección fake news y sesgos	Proyector	Optoma GT2100HDR	2
			Soporte proyector	PROJ0035	2
			PC	4 RTX 3080 i7 16gb ram	1
			Cableado		
		Tablets interactivas con pantalla	Tablets	Galaxy Tab S10 FE	4
			TV	Samsung 43 Uhd 4k Cu7000	1
			Pc de control y visualización		
			Router switch wifi	TP-Link DS1016	1
			Cableados varios		
		Pantalla exterior	TV touch 43"	Elo 4303L	1
			PC	Intel Nuc i7 16gb ram	1
			Soporte television	Soporte comercial	1
		Luz perimetral	Barrido de luz piso	Neon led pixelable controlable	14m
			Tira de luz LED	Neon led pixelable controlable	14m
		Control de luces exteriores	Luces neon led blanco	Neon led pixelable controlable	14m
			Fuente para leds 24v	FAP400	1
			Controladora led	Controladora H807sa	1
		Pantalla poesía	LED Curva con sender y escalador, cableado y montaje	https://drive.google.com/file/d/16VYuh6HQjx36lK	3.5m2
			Teclado PC	YUNZII ACTTO B303	1
			PC	Intel Nuc i7 16gb ram	1
1 / COMPARTIR FUTUROS	1.4 / Clima en crisis	Pantalla con contenido	TV touch 43"	Elo 4303L	2
			PC	Intel Nuc i7 16gb ram	1
		Juego de trivia	Tablets con juego	Galaxy Tab S10 FE	4
		Iluminación mapa retroiluminado	Lampara omnidireccional	https://lightstoreusa.com/collections/led-corn-bulb	2
		Iluminación zócalo	Tira NEON LED	Neon led pixelable controlable	6m
		Control de iluminación	Fuente para leds 24v	FAP400	1
			Controladora led	Controladora H807sa	1
			Cableado		

2 / CONOCER FUTUROS	2.1 / Activar pasados	Cáscara retroiluminada	Lampara omnidireccional	https://lightstoreusa.com/collections/led-corn-bulb	16
		Periodos	Backlight LED	Neon led pixelable controlable	75m
		Laterales de cintas	Backlight LED	Neon led pixelable controlable	125m
		Teléfonos con audio	5 telefonos retro de distintos modelos		
			Intervencion electrónica de cada telefono		
			Desarrollo de cada intervención		
			Materiaes electronicos a definir		
		Control de iluminación	Fuente para leds 24v	FAP400	1
			Controladora led	Controladora H807sa	1
			Cableado		
		Pantallas muestra	TV 32"	https://www.samsung.com/ar/tvs/hd-tv/32-hd-h50	4
		Circulos DNI iluminados	Backlight LED	Neon led pixelable controlable	5 m
2 / CONOCER FUTUROS	2.2 / Culturas del futuro	Parlante	Parlante embutido	Speaker museum	3
			Sensor de distancia - Barrera laser	Sensor Distancia Laser Vl53l0x	3
			Amplificador mono	Tpa3116d2	3
			PC	Intel Nuc i5 16gb ram	1
			Placa de audio	Behringer Umc204 Hd	1
			Luces neon led blanco	Neon led pixelable controlable	3
			Fuente para leds 24v	FAP400	3
			Controladora led	Controladora H807sa	3
			Arduino	Arduino Mega	1
			Sensor de proximidad - Barrera laser	TOF200C	3
2 / CONOCER FUTUROS	2.3 / Todas las aguas el agua	Parlantes	Parlante embutido	Speaker museum	4
			Sensor de distancia - Barrera laser	TOF200C	4
			Amplificador mono	Tpa3116d2	4
			Fuente 24v	FAP400	4
			PC	Intel Nuc i5 16gb ram	2
			Placa de audio	Behringer Umc204 Hd	1
			Arduino	Arduino Mega	1
		Iluminación zócalo	Luces neon led blanco	Neon led pixelable controlable	30 m
		Control de iluminación	Fuente para leds 24v	FAP400	1
			Controladora led	Controladora H807sa	1
			Cableado		
2 / CONOCER FUTUROS	2.4 / Botiquín del mañana	Pantallas táctiles	Pantalla de 100 Pulgadas	Samsung QN98Q80CAGCZB	3
			Marco táctil de 100 pulgadas	SpecialTouch 98	3
			PC	Intel Nuc i5 16gb ram	3
			Cableados		3
		Iluminación zocalo	Luces neon led blanco	Neon led pixelable controlable	8 m
		Iluminación frascos	Lampara omnidireccional	https://lightstoreusa.com/collections/led-corn-bulb	3
		Control de iluminación	Fuente para leds 24v	FAP400	1
			Controladora led	Controladora H807sa	1
			Cableado		
2 / CONOCER FUTUROS	2.5 / Biblioteca de Materiales	Tablets sobre riel	Tablets	Ipad Pro 13	8
			Backlight LED	Tira LED	20m
		Tablets con contenido	Tablets	Ipad Pro 13	2
		Lupas binoculares	Joysticks	Sanwa Jlf-tp-8yt	2
		Zocalo inferior retroiluminado	Backlight LED	Neon led pixelable controlable	15m
		Islas retroiluminadas	Backlight LED	Neon led pixelable controlable	8m
		Grafeno retroiluminado	Backlight LED	Neon led pixelable controlable	1m
		Materiales retroiluminados	Backlight LED	Neon led pixelable controlable	2m
		Lupas binoculares mecanizado	Desarrollo técnico para mecanizar un microscopio		2
			Técnica especifica para mecanizado		2
		Control de iluminación	Fuente para leds 24v	FAP400	1
			Controladora led	Controladora H807sa	1
			Cableado		

3 / IMAGINAR FUTUROS	3.1 / Tramar futuros	Sala inmersiva	Proyector lente f0.8 8000 lúmenes (para piso)	NEC PA803UL	2
			Proyector lente f0.8 8000 lúmenes (para paredes)	NEC PA803UL	4
			Soporte proyectores	PROJ0035	6
			Pc	4 RTX 4080 i7 32gb ram	1
			Placa de video extra	RTX 4080	1
			Placa de audio	Behringer Umc204 Hd	1
			Software de calibracion	Immersive Display PRO Ultimate	1
			Cableado de video hasta sala de control	Extensor Hdmi UTP Kramer receptor	6
				Extensor Hdmi UTP Kramer transmisor	6
			Parlantes de instalacion fullrange	Jbl Css-1s.t	4
			Subwoofer 10 pulgadas	Apogee Sono 10	1
			Potencia de audio 4 canales	Alpine R2-a60f	1
		Iluminacion cascara	Lampara omnidireccional	https://lightstoreusa.com/collections/led-corn-bulb	32 unidades
		iluminacion zocalo	Luces neon led blanco	Neon led pixelable controlable	30m
		Iluminacion antecamara	Lampara omnidireccional	https://lightstoreusa.com/collections/led-corn-bulb	2
		Iluminacion servicio	Luces neon led blanco	Neon led pixelable controlable	30m
		Control de iluminación	Fuente para leds 24v	FAP400	1
			Controladora led	Controladora H807sa	1
			Cableado		
3 / IMAGINAR FUTUROS	3.2 / ADN: Código abierto	App con contenido sobre genética / LINK	Proyección táctil	NEC PA803UL	3
				Soporte proyectores	3
				4 RTX 4080 i7 32gb ram	1
				Sensor lidar	3
				cableados	3
		Iluminación zócalo	Luces neon led blanco	Neon led pixelable controlable	8m
		Control de iluminación	Fuente para leds 24v	FAP400	1
			Controladora led	Controladora H807sa	1
			Cableado		
3 / IMAGINAR FUTUROS	3.3 / Tecnologías para lo que viene	Choclo	Luz para cajones interactivos	Neon led pixelable controlable	3.75m
			Zocalo choclo retroiluminado	Neon led pixelable controlable	0.50m
		Balde de pintura	VR	Oculus Quest	3
			Pantalla de led curva o flexible con escalador y cableados P2	https://drive.google.com/file/d/16VYuh6HQjx36lKO	12m2
			Pc de control	4 RTX 4080 i7 32gb ram	1
			Interior lata retroiluminado	Neon led pixelable controlable	7.5m
			Zocalo pintura retroiluminado	Neon led pixelable controlable	7.5m
			Parlantes de instalacion fullrange	Jbl Css-1s.t	4
			Subwoofer 10 pulgadas	Apogee Sono 10	1
			Potencia de audio 4 canales	Alpine R2-a60f	1
		Joystick	Monitor táctil 32"	Monitor Touch Elo 3203l	1
			Pc de control	Intel Nuc i7 16gb ram	1
			Parlante embutido	Speaker museum	1
			Amplificador mono	Tpa3116d2	1
			Backlight LED	Neon led pixelable controlable	0.6 m
		Detalles retroiluminados	Backlight LED	Neon led pixelable controlable	25m
		Control de iluminación	Fuente para leds 24v	FAP400	1
			Controladora led	Controladora H807sa	1
			Cableado		
3 / IMAGINAR FUTUROS	3.4 / Puertas al futuro	Iluminacion cajas	Backlight LED	Neon led pixelable controlable	25m
		Control de iluminación	Fuente para leds 24v	FAP400	1
			Controladora led	Controladora H807sa	1
			Cableado		
3 / IMAGINAR FUTUROS	3.5 / Todo lo que crece	Tablets con información	Tablets	Galaxy Tab S10 FE	2
		Juego sobre cultivos	Joysticks	Sanwa Jlf-tp-8yt	2
			Interfaz mame usb	Interfaz Arcade USB Mame 0Delay	2
			TV / Pantalla 22	Samsung LF22T350FHLCZB	2
			PC	Intel Nuc i7 16gb ram	2
		Zocalo inferior retroiluminado	Backlight LED	Neon led pixelable controlable	7m
		Banco de semillas retroiluminado	Backlight LED	Neon led pixelable controlable	3m
		Tomates retroiluminados	Backlight LED (0.40 x 10)	Neon led pixelable controlable	4m
		Control de iluminación	Fuente para leds 24v	FAP400	1
			Controladora led	Controladora H807sa	1
			Cableado		

4 / ELEGIR FUTUROS	4.1 / Producir presentes	Mapping	Proyector lente f0.8 6000 lúmenes (justo)	ViewSonic LS921WU	4
			Soporte proyectores	PROJ0035	4
			Pc	4 RTX 3080 i7 32gb ram	1
			Placa de audio	Behringer Umc204 Hd	1
			Software de calibracion	Immersive Display PRO Ultimate	1
			Cableado de video hasta sala de control	Extensor Hdmi UTP Kramer receptor	4
				Extensor Hdmi UTP Kramer transmisor	4
		Sonido	Parlantes de instalacion fullrange	Jbl Css-1s.t	4
			Subwoofer 10 pulgadas	Apogee Sono 10	1
			Potencia de audio 4 canales	Alpine R2-a60f	1
		Iuminación cascara	Lampara omnidireccional	Led multidireccional	32 unidades
4 / ELEGIR FUTUROS	4.2 / Futurhabilidades en práctica	Islas retroiluminadas	Backlight LED	Neon led pixelable controlable	8m
		Zocalo inferior retroiluminado	Backlight LED	Neon led pixelable controlable	7m
		Control de iluminación	Fuente para leds 24v	FAP400	1
			Controladora led	Controladora H807sa	1
			Cableado		
4 / ELEGIR FUTUROS	4.3 / Energías en tensión	Pantalla táctil transparente con mapa	Pantalla 77" de LG	https://www.lg.com/us/tvs/lg-oled77t4pua-oled-4k	1
			Botonera táctil	Controladora Stream deck mini	1
			PC	Intel Nuc i7 16gb ram	1
		Pantallas con juego 24"	Monitor tactil 24"	Elo 2402l	2
			PC	Intel Nuc i5 16gb ram	2
		Parlantes con audio	Parlante embutido	Speaker museum	3
			Sensor de distancia - Barrera laser	Sensor Distancia Laser Vl53l0x	3
			Amplificador mono	Tpa3116d2	3
			Fuente 24v	FAP400	1
			PC	Intel Nuc i5 16gb ram	1
			Placa de audio	Behringer Umc204 Hd	1
		Pantalla circular con contenido	TV 55"	Samsung UN55DU7000GCZB Du7000 55''	1
			Pc de control	Intel Nuc i5 16gb ram	1
		Tiras de luz	Tira para piso	Neon led pixelable controlable	10m
			Tira para detalles	Neon led pixelable controlable	3m
			Controladora led	Controladora H807sa	1
			Fuentes para led	FAP400	2
4 / ELEGIR FUTUROS	4.4 / Decisiones para armar	Pantallas	TV 32"	https://www.samsung.com/ar/tvs/hd-tv/32-hd-h50	2
		Tiras de luz	Tira para zocalo	Neon led pixelable controlable	6m
			Controladora led	Controladora H807sa	1
			Fuentes para led	FAP400	1

CENEFA	Luz lateral blanca	Lamparas omnidireccionales	LED Corn Bulb 40–60 W E40 o E27 -5000–6500 K	Led multidireccional	100
	Luz inferior de colores	Mesh flexible, pantalla de leds de baja resolucion	Separación entre puntos 50mm - flexible y cortable	p50, flexible	125 m2 (útiles)
		Control de colores por video, animaciones, etc	Pc de control	Intel Nuc i7 16gb ram	1
ENTREPISO	2.85m de ancho, 24m aprox largo	Sonido	Parlantes de instalacion fullrange	Jbl Css-1s.t	4
			Subwoofer 10 pulgadas	Apogee Sono 10	2
			Potencia de audio 4 canales	Alpine R2-a60f	1
		Proyección	Proyectores tiro corto	Optoma GT2100HDR	8
			Soporte proyectores	PROJ0035	8
			Pc	4 RTX 4080 i7 32gb ram	2
			Cableado de video hasta sala de control	Extensor Hdmi UTP Kramer receptor	8
				Extensor Hdmi UTP Kramer transmisor	8
		Iluminación letras corporeas	Tira NEON LED	Neon led pixelable controlable	30m
		Control de iluminación	Fuente para leds 24v	FAP400	1
			Controladora led	Controladora H807sa	1
			Cableado		
		Luz de servicio	focos led alta potencia 50 W	https://articulo.mercadolibre.com.ar/MLA-8425473	4
JUNTADA SONORA	USB para cargar celulares	USB para cargar celulares	Doble puerto USB	https://www.mercadolibre.com.ar/modulo-cambre	4
	Zocalo inferior retroiluminado	Zocalo inferior retroiluminado	Backlight LED	Neon led pixelable controlable	25m
JUNTADA LITERARIA	USB para cargar celulares	USB para cargar celulares	Doble puerto USB	https://www.mercadolibre.com.ar/modulo-cambre	4
	Zocalo inferior retroiluminado	Zocalo inferior retroiluminado	Backlight LED	Neon led pixelable controlable	19m
	Bibliotecas retroiluminadas	Bibliotecas retroiluminadas	Lampara omnidireccional	https://lightstoreusa.com/collections/led-corn-bulb	8
JUNTADA CON SELLOS	USB para cargar celulares	USB para cargar celulares	Doble puerto USB	https://www.mercadolibre.com.ar/modulo-cambre	4
	Zocalo inferior retroiluminado	Zocalo inferior retroiluminado	Backlight LED	Neon led pixelable controlable	17
JUNTADA SONORA	USB para cargar celulares	USB para cargar celulares	Doble puerto USB	https://www.mercadolibre.com.ar/modulo-cambre	4
	Zocalo inferior retroiluminado	Zocalo inferior retroiluminado	Backlight LED	Neon led pixelable controlable	39



CENTRO FUTURO

ANEXO 3. MANUAL NORMATIVO

GUÍA DE IDENTIDAD

GUÍA DE PROYECTO

ESTE ARCHIVO DESCRIBE LAS DIFERENTES PARTES QUE COMPONEN EL ESPACIO DE EXPOSICIÓN DEL CENTRO FUTURO.

El proyecto se organiza a partir de cuatro ejes narrativos propuestos por el Municipio. “Compartir Futuros; Conocer Futuros; Imaginar Futuros y Elegir Futuros” son los ordenadores. Cada uno engloba diferentes estaciones y una juntada. Es decir, estaciones o stands que desarrollan e invitan a reflexionar sobre algún tema en particular, y una juntada que busca la interacción social.
Además, una cenefa colgada de las vigas metálicas del edificio envuelve y da unidad a la muestra, a la vez que sostene un gran cielorraso de discos de colores. Esta cenefa enmarca el espacio vacante disponible para la exposición, y su forma orgánica convive directamente con la morfología de cada una de las estaciones.
Un entrepiso interactivo completa el proyecto.

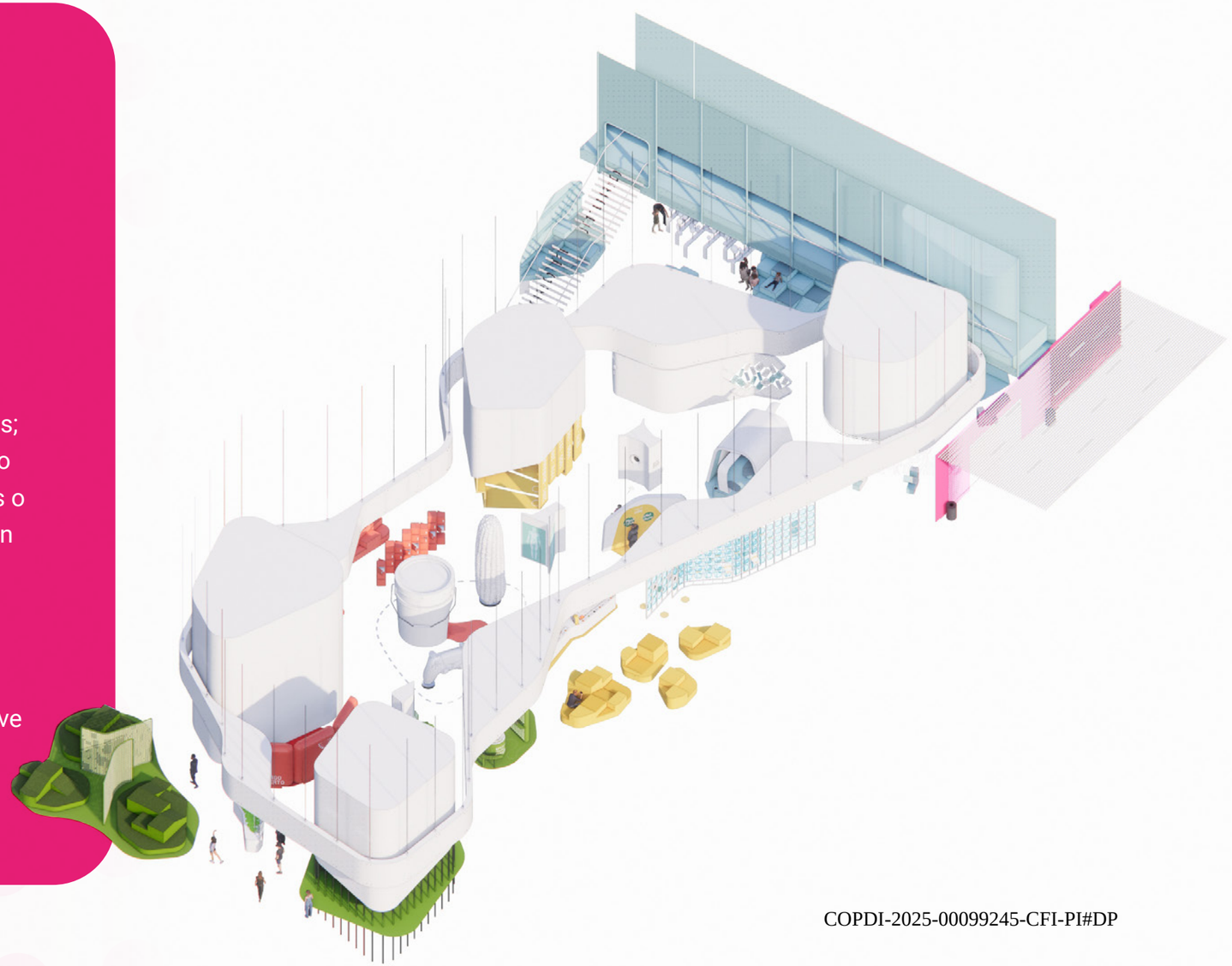

INDICE

PALETA CROMÁTICA P.4

ESTACIONES P.6

COMPARTIR FUTUROS P.8

HABITAR TERRITORIOS P.9

¿LA ERA DE LA ANSIEDAD? P.14

IA, ¿AHORA QUÉ? P.19

CLIMA EN CRISIS P.21

CONOCER FUTUROS P.28

ACTIVAR PASADOS P.29

CULTURAS DE FUTURO P.39

TODAS LAS AGUAS EL AGUA P.43

BOTIQUÍN DEL MAÑANA P.48

BIBLIOTECA DE MATERIALES P.51

IMAGINAR FUTUROS P.56

TRAMAR FUTUROS P.57

ADN: CÓDIGO ABIERTO P.60

TECNOLOGÍAS PARA LO QUE VIENE P.63

PUERTAS DEL FUTURO P.65

TODO LO QUE CRECE P.68

ELEGIR FUTUROS P.72

PRODUCIR PRESENTES P.73

FUTUR-HABILIDADES EN PRÁCTICA P.75

ENERGÍAS EN TENSIÓN P.79

PROFESIONES PARA ARMAR P.86

COPDI-2025-00099245-CFI-PI#DP

ESTACIONES DEL ESPACIO DE EXPOSICIÓN

PALETA CROMÁTICA

EJES NARRATIVOS

COMPARTIR

Blue Bliss 0675

PANTONE 2200
#06B4C9

CONOCER

Frenzy 0949

PANTONE 130
#FDB515

IMAGINAR

Party time 1109

PANTONE 1797
#D9303B

OBSERVACIONES: Visto en el muestrario con luz real, es un color mucho más saturado y brillante que en la muestra RGB, y en la foto de referencia del muestrario.

ELEGIR

Green gone wild 0774

PANTONE 377
#85A942

TEXTOS EN POSITIVO PANTONE 445 | #2D4245

COPDI-2025-00099245-CFI-PI#DP

ESTACIONES
QUE COMPONEN EL ESPACIO DE EXPOSICIÓN

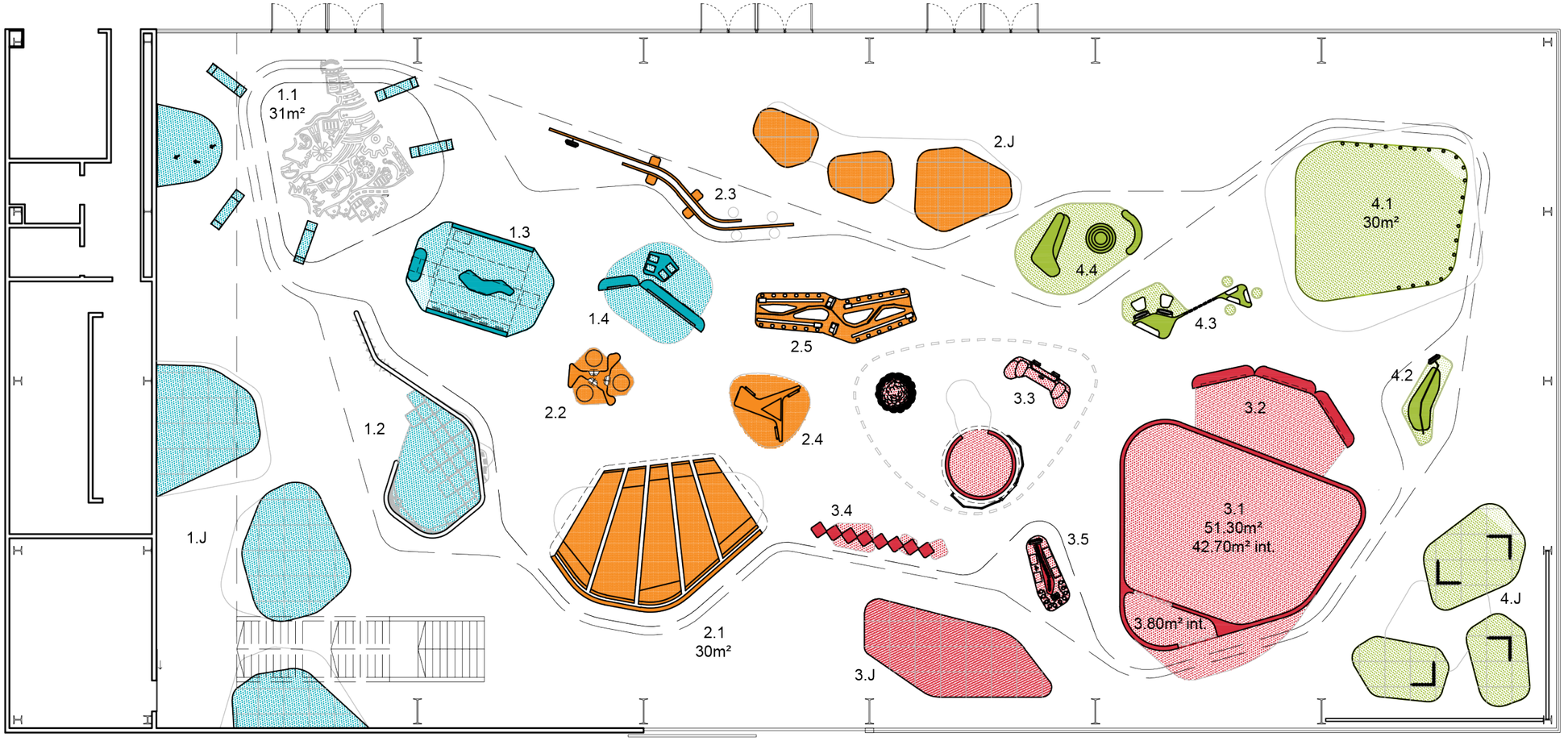

COMPARTIR

1.1 Habitar territorios
1.2 ¿La era de la ansiedad?
1.3 Ia, ¿ahora qué?
1.4 Clima en crisis
1.J Juntada sonora

CONOCER

2.1 Activar pasados
2.2 Culturas de futuro
2.3 Todas las aguas el agua
2.4 Botiquín del mañana
2.5 Biblioteca de materiales
2.J Juntada literaria

IMAGINAR

3.1 Tramar futuros
3.2 Adn: código abierto
3.3 Tecnologías para lo que viene
3.4 Puertas del futuro
3.5 Todo lo que crece
3.J Juntada con sellos

ELEGIR

4.1 Producir presentes
4.2 Futur-habilidades en práctica
4.3 Energías en tensión
4.4 Profesiones para armar
4.J Juntada lúdica

COPDI-2025-00099245-CFI-PI#DP

ESTACIONES DEL ESPACIO DE EXPOSICIÓN

ESPACIOS Y DECISIONES TIPOGRÁFICAS

COMPARTIR FUTUROS

1. HABITAR TERRITORIOS
2. ¿LA ERA DE LA ANSIEDAD?
3. IA, ¿AHORA QUÉ?
4. CLIMA EN CRISIS

1 HABITAR TERRITORIOS

1.1.A - 1.1.B

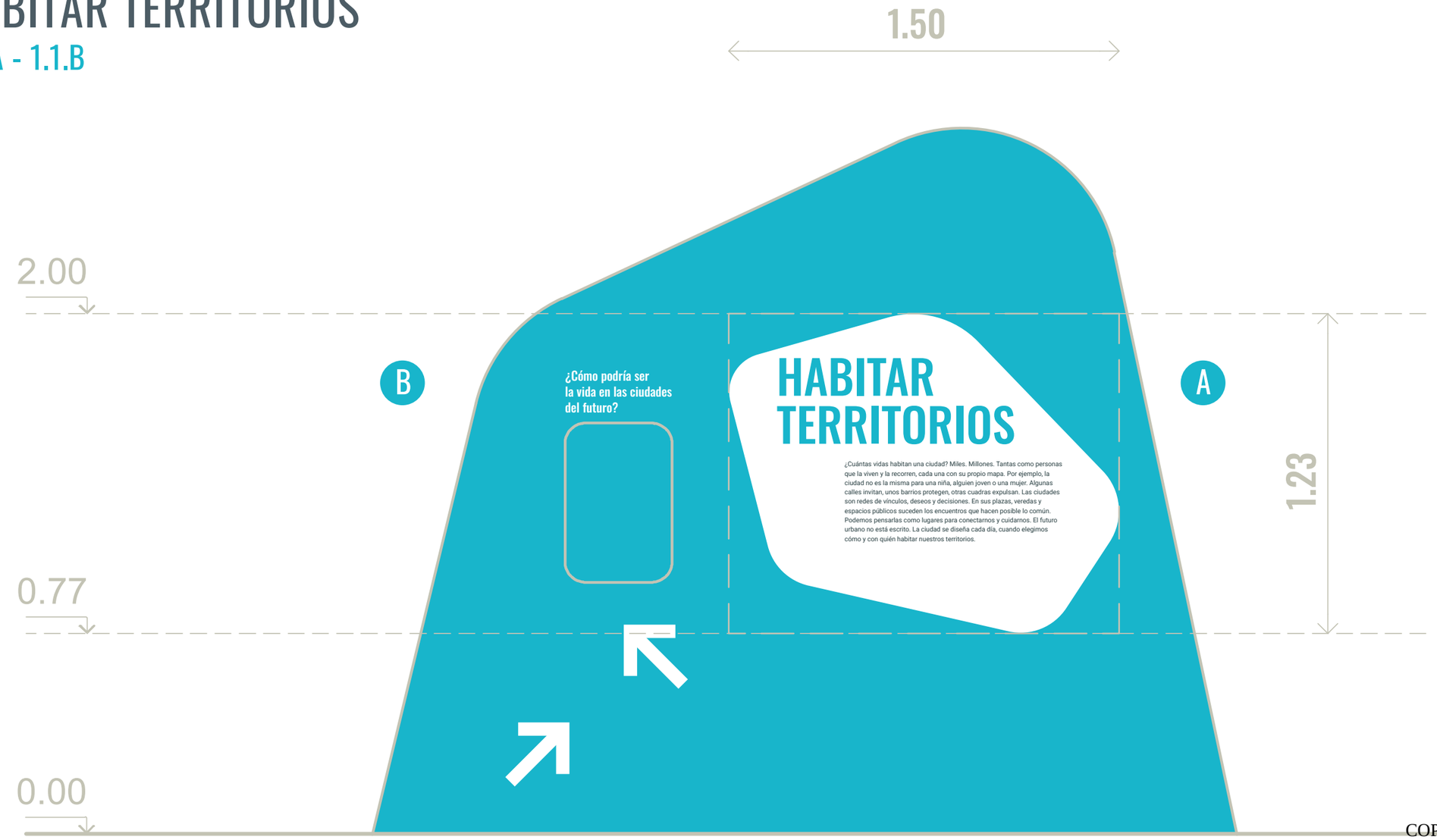

COPDI-2025-00099245-CFI-PI#DP

1 HABITAR TERRITORIOS

1.1.A

HABITAR TERRITORIOS

¿Cuántas vidas habitan una ciudad? Miles. Millones. Tantas como personas que la viven y la recorren, cada una con su propio mapa. Por ejemplo, la ciudad no es la misma para una niña, alguien joven o una mujer. Algunas calles invitan, unos barrios protegen, otras cuadras expulsan. Las ciudades son redes de vínculos, deseos y decisiones. En sus plazas, veredas y espacios públicos suceden los encuentros que hacen posible lo común. Podemos pensarlas como lugares para conectarnos y cuidarnos. El futuro urbano no está escrito. La ciudad se diseña cada día, cuando elegimos cómo y con quién habitar nuestros territorios.

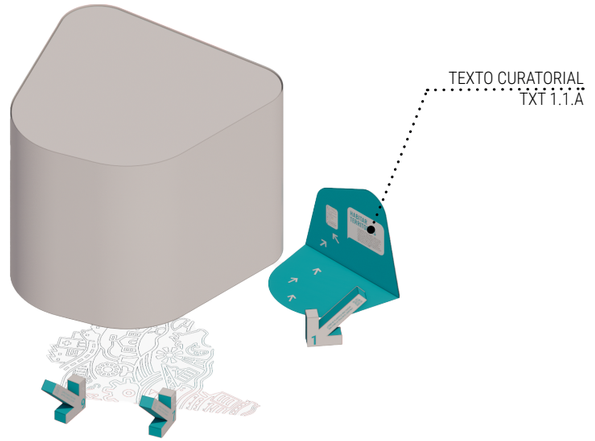

TÍTULO

Tipografía OSWALD Medium
Mayúscula
Alineación izquierda
Color: Pantone 2200
507 pts de tamaño
524 pts de interlineado
Alto: 14.5 cm

TEXTO CURATORIAL

Tipografía ROBOTO Regular
Minúscula
Alineación izquierda
Color: #4C5C65
71 pts de tamaño
102 pts de interlineado
Alto: 1.4 cm

COPDI-2025-00099245-CFI-PI#DP

1 HABITAR TERRITORIOS

1.1.B

¿Cómo podría ser
la vida en las ciudades
del futuro?

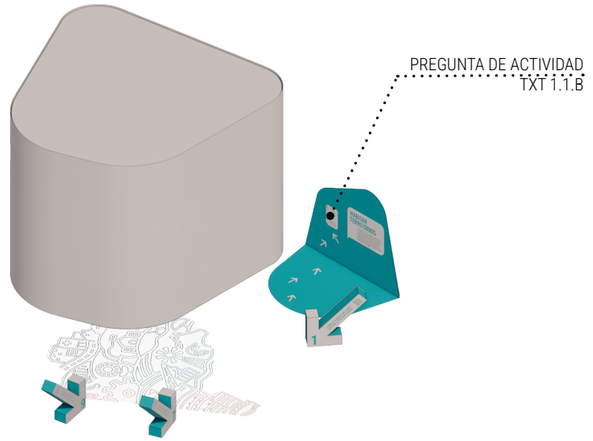

PREGUNTA DE ACTIVIDAD

Tipografía OSWALD Medium
Minúscula
Alineación izquierda
Color: Blanco sobre pantone 2200
135 pts de tamaño
173 pts de interlineado
Alto: 3 cm

1 HABITAR TERRITORIOS

1.1.C

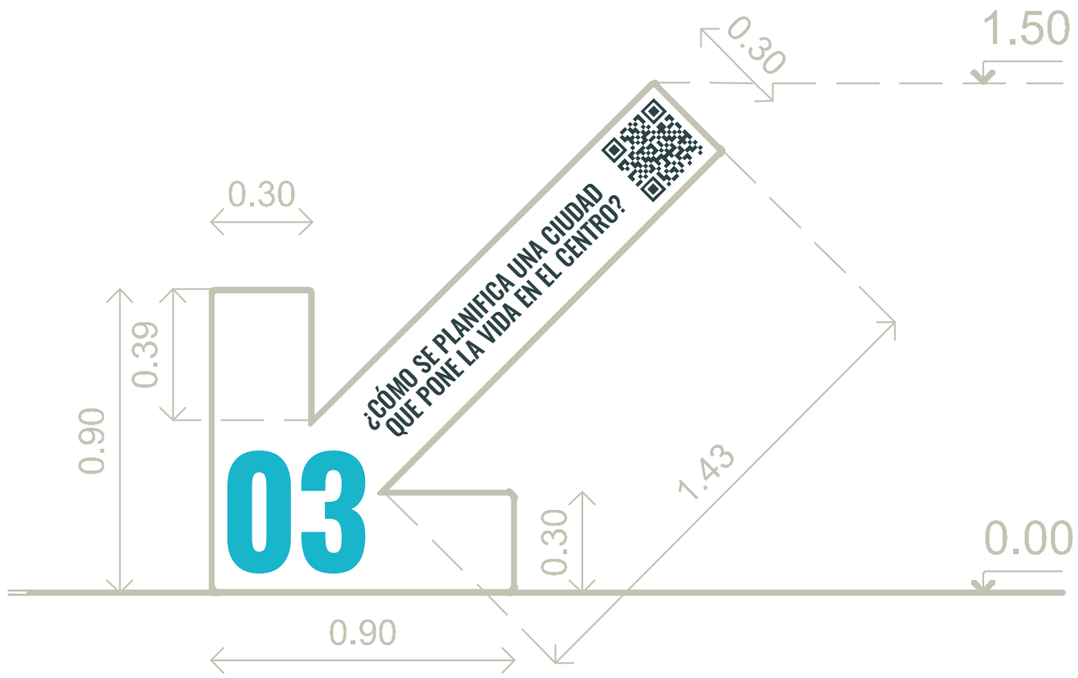

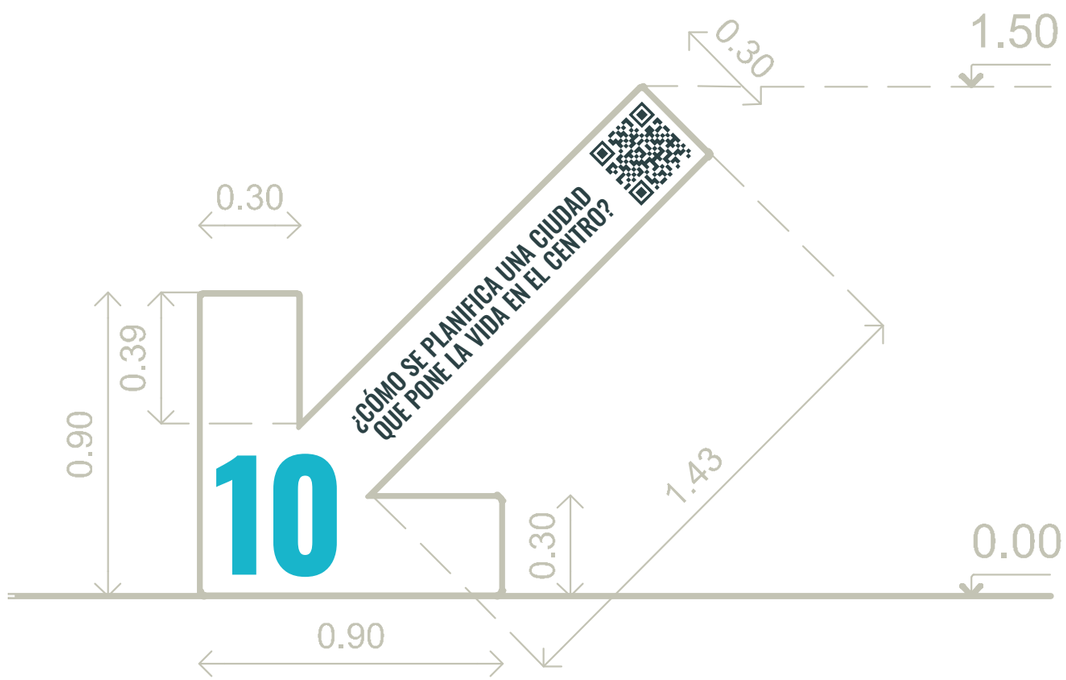

1 HABITAR TERRITORIOS

1.1.C

03

¿CÓMO SE PLANIFICA UNA CIUDAD QUE PONE LA VIDA EN EL CENTRO?

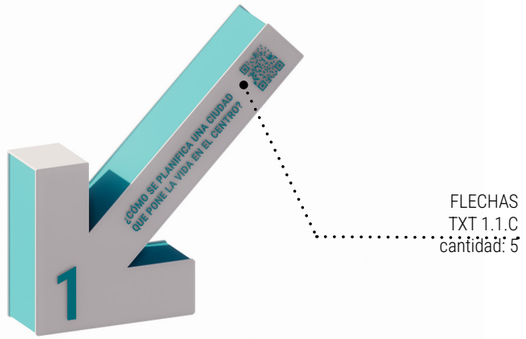

NUMERACIÓN

Tipografía OSWALD Bold
Mayúscula
Color: Pantone 2200
954 pts de tamaño
Interletrado: -20
Alto: 27.3 cm

FRASE

Tipografía OSWALD Medium
Mayúscula
Alineación centrada
Color: #4C5C65
161 pts de tamaño
166 pts de interlineado
Alto: 4.6 cm

COPDI-2025-00099245-CFI-PI#DP

2 ¿LA ERA DE LA ANSIEDAD?

1.2.A - 1.2.B

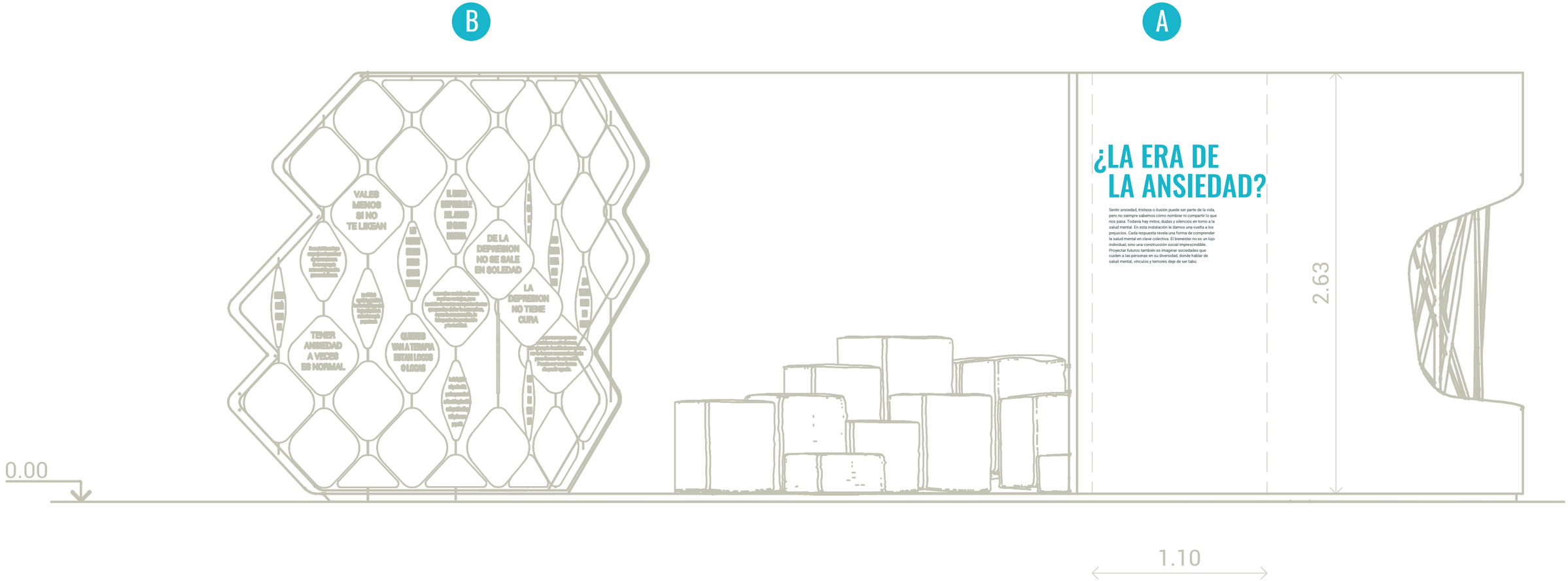

2 ¿LA ERA DE LA ANSIEDAD?

1.2.A

¿LA ERA DE LA ANSIEDAD?

Sentir ansiedad, tristeza o ilusión puede ser parte de la vida, pero no siempre sabemos cómo nombrar ni compartir lo que nos pasa. Todavía hay mitos, dudas y silencios en torno a la salud mental. En esta instalación le damos una vuelta a los prejuicios. Cada respuesta revela una forma de comprender la salud mental en clave colectiva. El bienestar no es un lujo individual, sino una construcción social imprescindible. Proyectar futuros también es imaginar sociedades que cuiden a las personas en su diversidad, donde hablar de salud mental, vínculos y temores deje de ser tabú.



TÍTULO

Tipografía OSWALD Medium
Mayúscula
Alineación izquierda
Color: Pantone 2200
507 pts de tamaño
524 pts de interlineado
Alto: 14.5 cm

TEXTO CURATORIAL

Tipografía ROBOTO Regular
Minúscula
Alineación izquierda
Color: #4C5C65
71 pts de tamaño
102 pts de interlineado
Alto: 1.4 cm

COPDI-2025-00099245-CFI-PI#DP

2 ¿LA ERA DE LA ANSIEDAD?

1.2.B

¿IR A TERAPIA ES SINÓNIMO DE LOCURA?

Las personas pueden ir a terapia por diversas razones, desde lidiar con situaciones difíciles hasta conocernos mejor. Es siempre un signo de cuidado personal.

¿UN PORRO ES LA PUERTA DE ENTRADA A OTROS CONSUMOS?

Las formas de consumir pueden ser muy distintas: ocasionales, habituales, dependientes. No todo consumo se vuelve problemático ni deriva en otro que genera mayor dependencia.

MEDICACIÓN PSIQUIÁTRICA: ¿UNA COSA DE LOCOS?

La medicación psiquiátrica no es índice de locura. Los especialistas la pueden recetar por diversos motivos, como angustia excesiva, ansiedad o depresión, para llevar una vida más saludable.

FRASES DE FLIPS DOBLE CARA
TXT 1.2.B
cantidad: 16

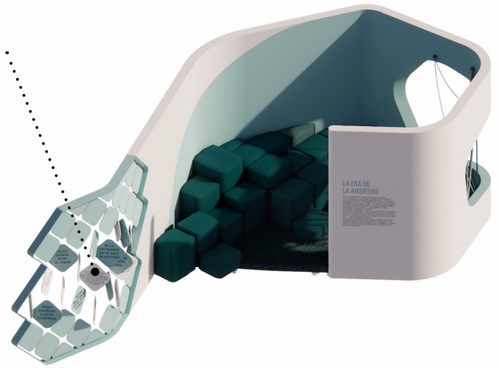

TEXTO PREGUNTA

Tipografía OSWALD Medium
Mayúscula
Color: Blanco sobre pantone 2200
Alineación centrada
147 pts de tamaño
185 pts de interlineado
Alto: 4.2 cm

TEXTO RESPUESTA

Tipografía ROBOTO Regular
Minúscula
Color: #4C5C65
Alineación centrada
53 pts de tamaño
76 pts de interlineado
Alto: 1.3 cm

2 ¿LA ERA DE LA ANSIEDAD?

1.2.C

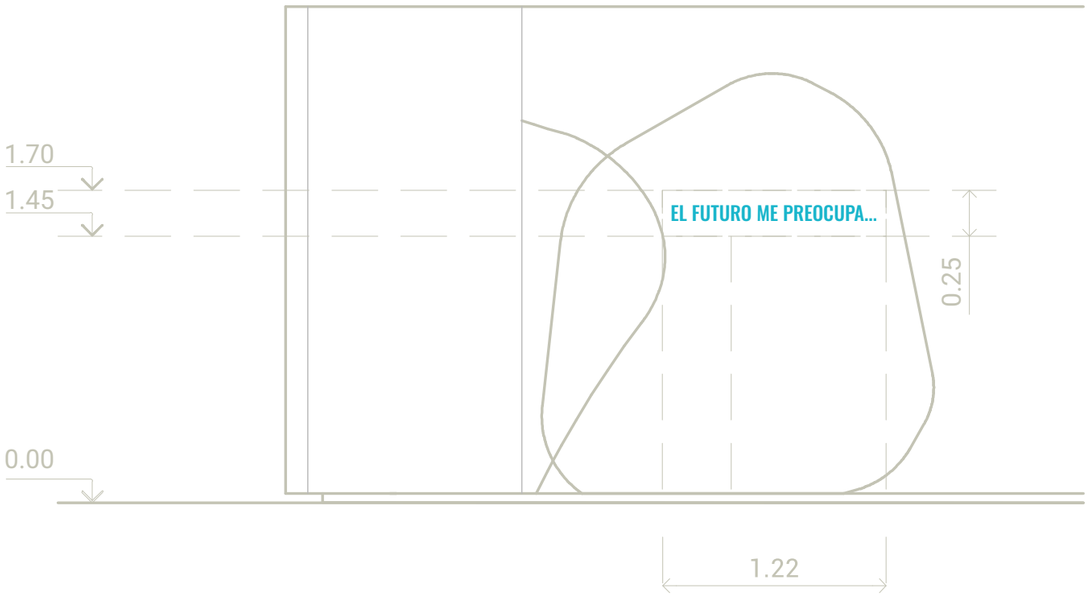

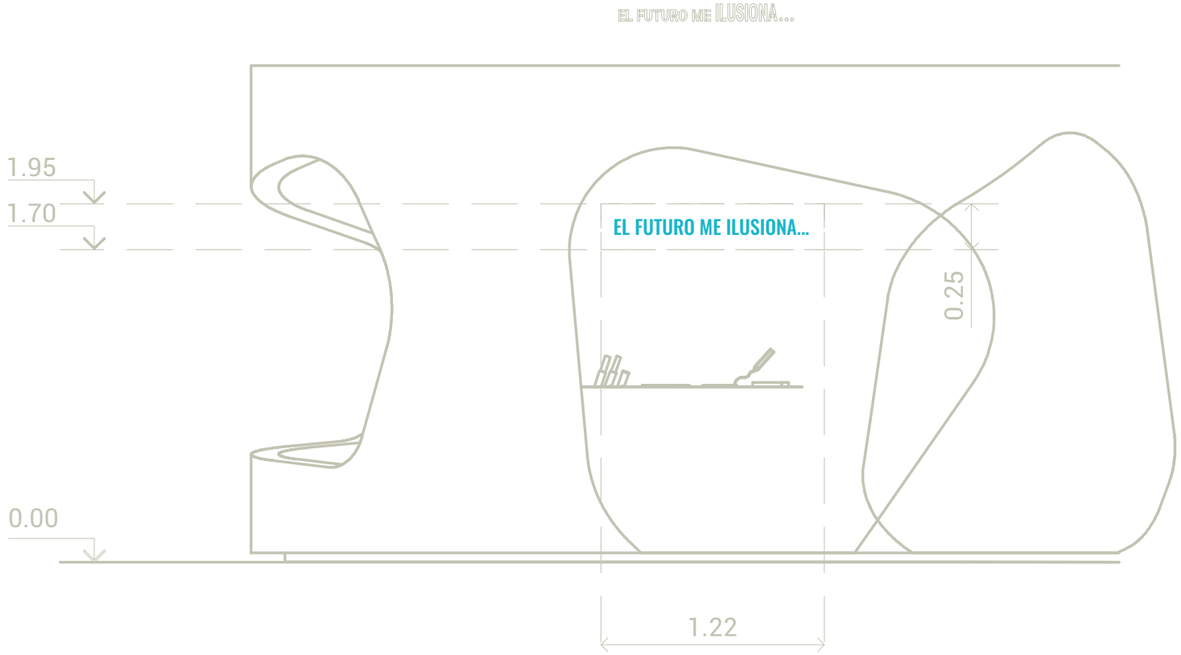

TÍTULOS DE PANEL PARTICIPATIVO
TXT 1.2.C

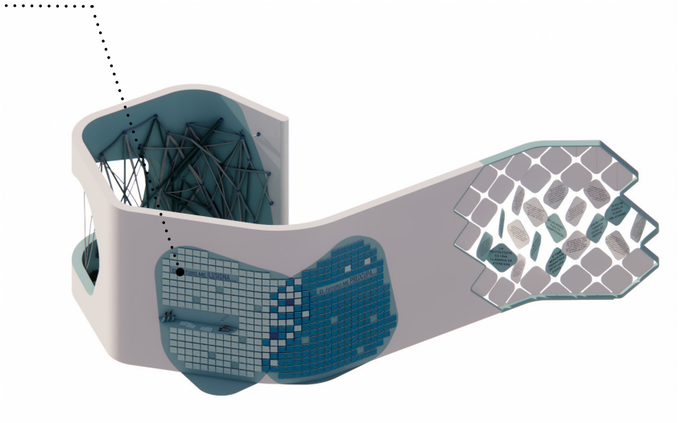

2 ¿LA ERA DE LA ANSIEDAD?

1.2.C

EL FUTURO ME PREOCUPA

EL FUTURO ME ILUSIONA

FRASES

Tipografía OSWALD Medium
Mayúscula
Alineación centrada
Color: Pantone 2200
300 pts de tamaño
524 pts de interlineado
Alto: 8.6 cm

3 IA ¿AHORA QUÉ?

1.3

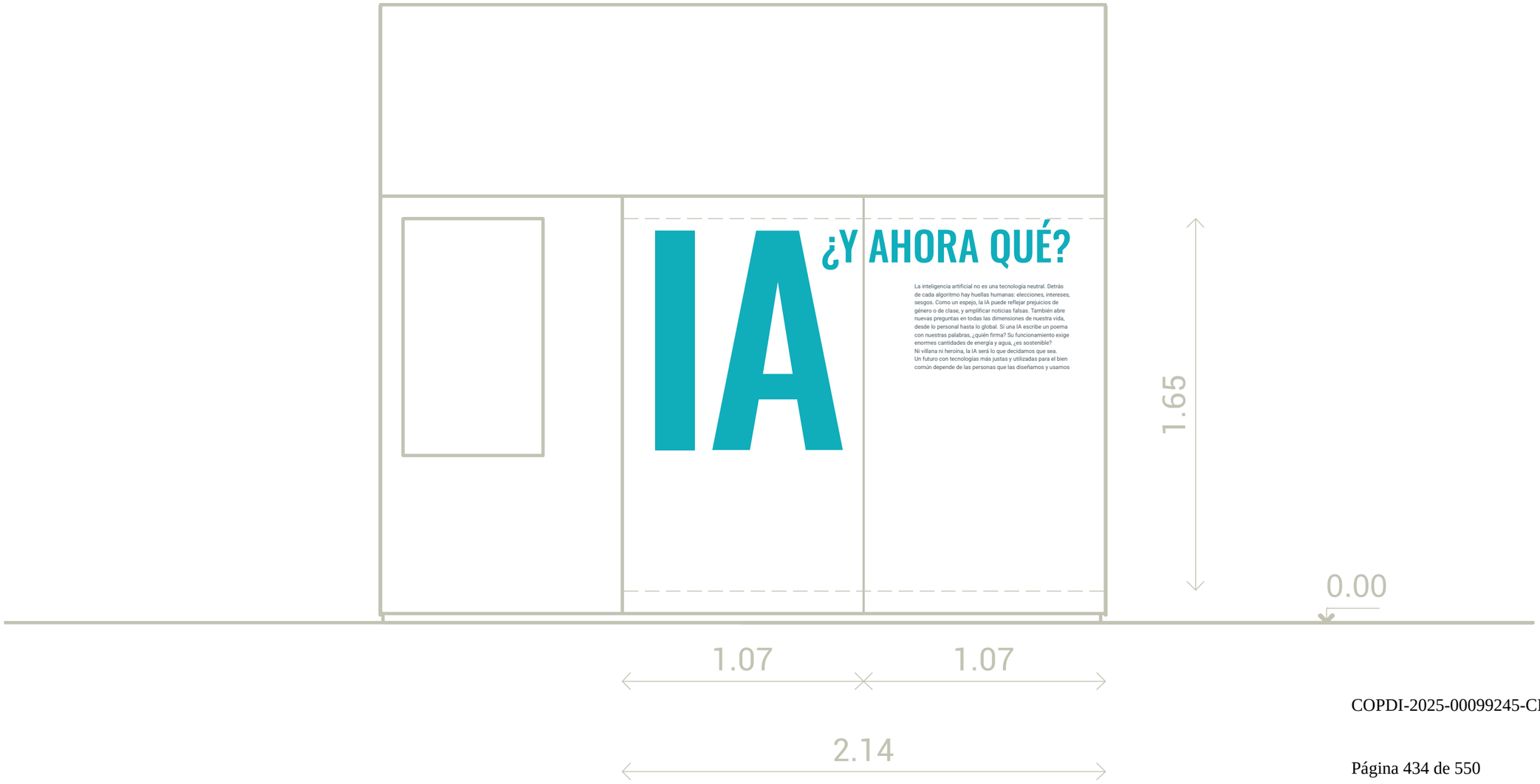

3 IA ¿AHORA QUÉ?

1.3

IA

¿Y AHORA QUÉ?

La inteligencia artificial no es una tecnología neutral. Detrás de cada algoritmo hay huellas humanas: elecciones, intereses, sesgos. Como un espejo, la IA puede reflejar prejuicios de género o de clase, y amplificar noticias falsas. También abre nuevas preguntas en todas las dimensiones de nuestra vida, desde lo personal hasta lo global. Si una IA escribe un poema con nuestras palabras, ¿quién firma? Su funcionamiento exige enormes cantidades de energía y agua, ¿es sostenible?
Ni villana ni heroína, la IA será lo que decidamos que sea.
Un futuro con tecnologías más justas y utilizadas para el bien común depende de las personas que las diseñamos y usamos

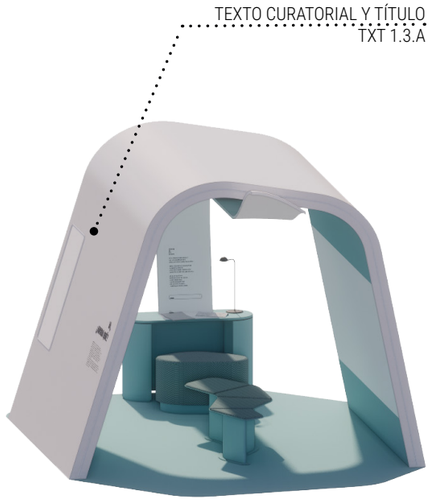

TÍTULO

Tipografía OSWALD Medium
Mayúscula
Alineación izquierda
Color: Pantone 2200
507 pts de tamaño
524 pts de interlineado
Alto: 14.5 cm

TEXTO CURATORIAL

Tipografía ROBOTO Regular
Minúscula
Alineación izquierda
Color: #4C5C65
71 pts de tamaño
102 pts de interlineado
Alto: 1.4 cm

TEXTO MONUMENTAL

Tipografía OSWALD Medium
Mayúscula
Color: Pantone 2200
Alto: 97 cm

COPDI-2025-00099245-CFI-PI#DP

4 CLIMA EN CRISIS

1.4.A - 1.4.B

A

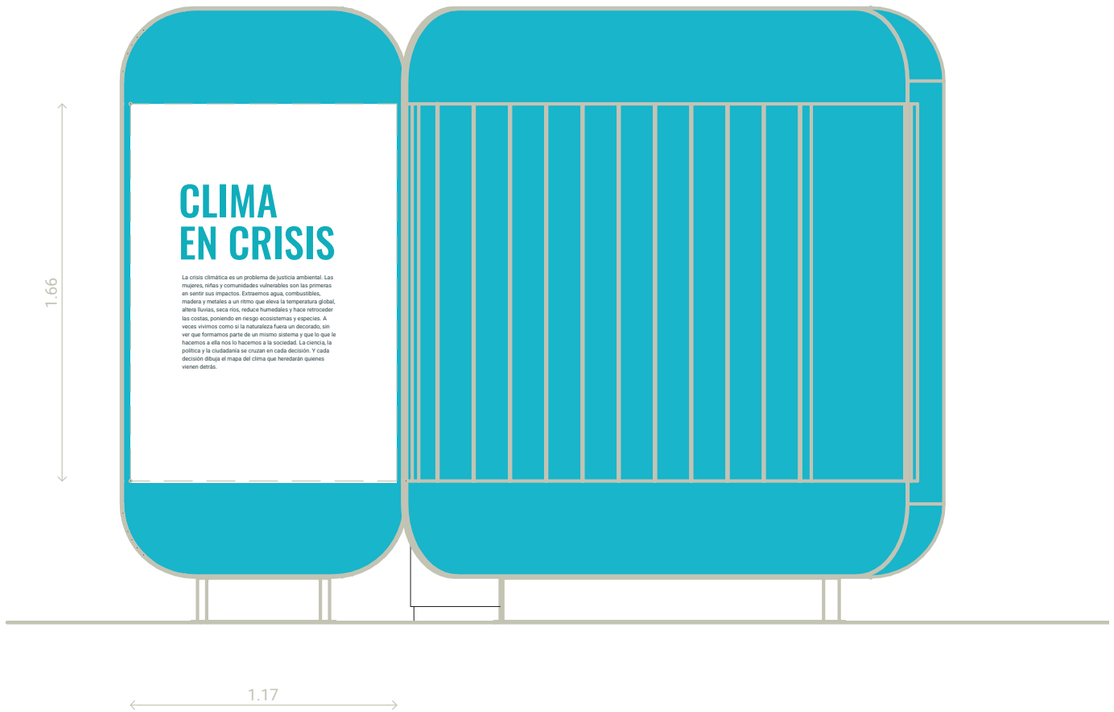

B

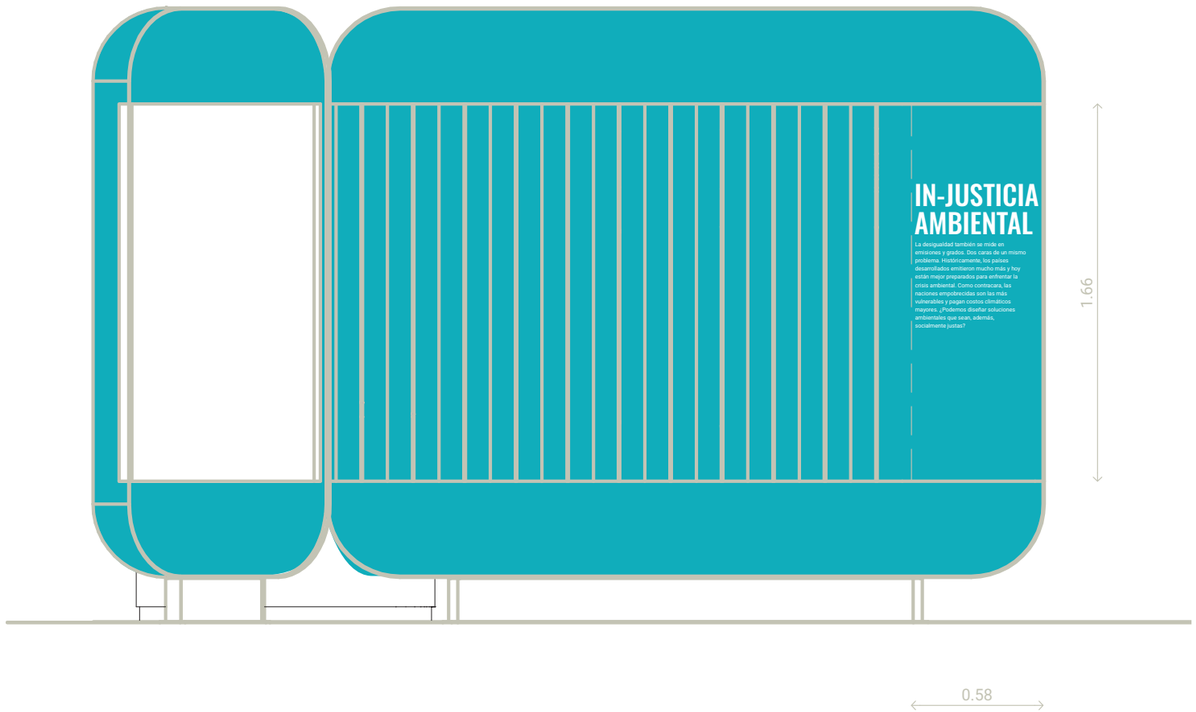

4 CLIMA EN CRISIS

1.4.A

CLIMA EN CRISIS

La crisis climática es un problema de justicia ambiental. Las mujeres, niñas y comunidades vulnerables son las primeras en sentir sus impactos. Extraemos agua, combustibles, madera y metales a un ritmo que eleva la temperatura global, altera lluvias, seca ríos, reduce humedales y hace retroceder las costas, poniendo en riesgo ecosistemas y especies. A veces vivimos como si la naturaleza fuera un decorado, sin ver que formamos parte de un mismo sistema y que lo que le hacemos a ella nos lo hacemos a la sociedad. La ciencia, la política y la ciudadanía se cruzan en cada decisión. Y cada decisión dibuja el mapa del clima que heredarán quienes vienen detrás.



TÍTULO

Tipografía OSWALD Medium
Mayúscula
Alineación izquierda
Color: Pantone 2200
507 pts de tamaño
524 pts de interlineado
Alto: 14.5 cm

TEXTO CURATORIAL

Tipografía ROBOTO Regular
Minúscula
Alineación izquierda
Color: #4C5C65
71 pts de tamaño
102 pts de interlineado
Alto: 1.4 cm

COPDI-2025-00099245-CFI-PI#DP

4 CLIMA EN CRISIS

1.4.B

IN-JUSTICIA AMBIENTAL

La desigualdad también se mide en emisiones y grados. Dos caras de un mismo problema. Históricamente, los países desarrollados emitieron mucho más y hoy están mejor preparados para enfrentar la crisis ambiental. Como contracara, las naciones empobrecidas son las más vulnerables y pagan costos climáticos mayores. ¿Podemos diseñar soluciones ambientales que sean, además, socialmente justas?



TÍTULO DE SECTOR

Tipografía OSWALD Medium
Mayúscula
Alineación izquierda
Color: Blanco sobre pantone 2200
341 pts de tamaño
352 pts de interlineado
Alto: 9.7 cm

TEXTO DE SECTOR

Tipografía ROBOTO Regular
Minúscula
Alineación izquierda
Color: Blanco sobre pantone 2200
71 pts de tamaño
102 pts de interlineado
Alto: 1.3 cm

COPDI-2025-00099245-CFI-PI#DP

4 CLIMA EN CRISIS

1.4.C - 1.4.D - 1.4.E

C

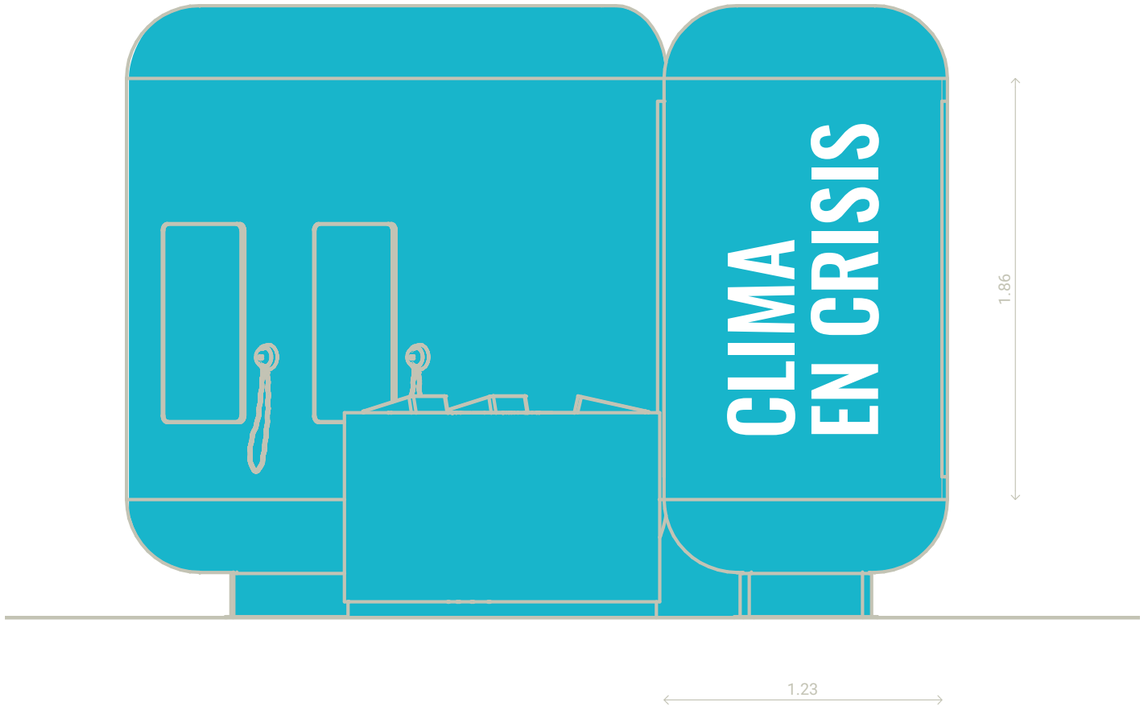

D

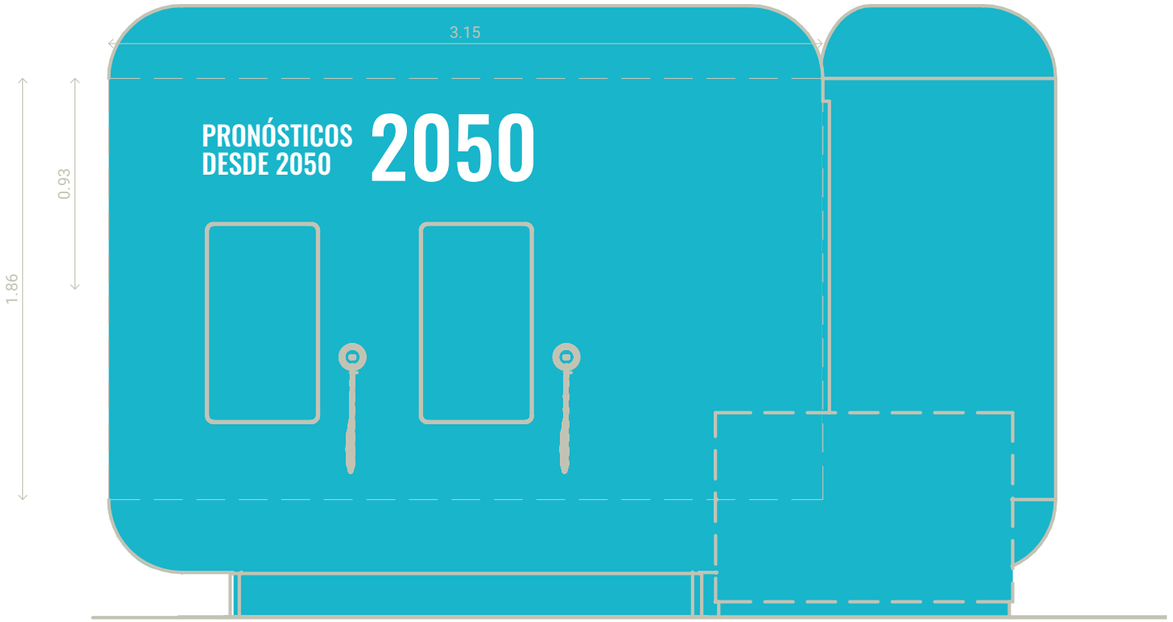

E

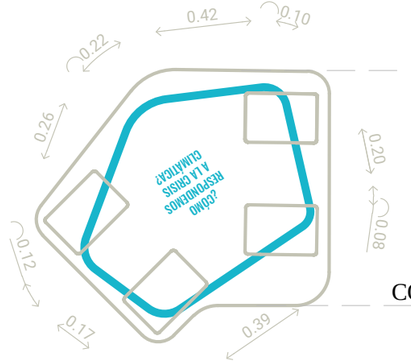

COPDI-2025-00099245-CFI-PI#DP

4 CLIMA EN CRISIS

1.4.C

CLIMA EN CRISIS



TÍTULO DE LA ESTACIÓN

Tipografía OSWALD Medium
Mayúscula
Alineación izquierda
Color: Blanco sobre pantone 2200
1030 pts de tamaño
1048 pts de interlineado
Alto: 30 cm

4 CLIMA EN CRISIS

1.4.D

PRONÓSTICOS DESDE 2050



TÍTULO DE ACTIVIDAD

Tipografía OSWALD Medium
Mayúscula
Alineación izquierda
Color: Blanco sobre pantone 2200
341 pts de tamaño
352 pts de interlineado
Alto: 10 cm

Tipografía OSWALD Medium
Mayúscula
Alineación izquierda
Color: Blanco sobre pantone 2200
1030 pts de tamaño
1048 pts de interlineado
Alto: 30 cm

COPDI-2025-00099245-CFI-PI#DP

4 CLIMA EN CRISIS

1.4.E

¿CÓMO RESPONDEMOS A LA CRISIS CLIMÁTICA?



PREGUNTA DE ACTIVIDAD

Tipografía OSWALD Medium
Mayúscula
Alineación centrada
Color: Pantone 2200
147 pts de tamaño
185 pts de interlineado
Alto: 4 cm

CONOCER
FUTUROS

1. ACTIVAR PASADOS
2. CULTURAS DE FUTURO
3. TODAS LAS AGUAS EL AGUA
4. BOTIQUÍN DEL MAÑANA
5. BIBLIOTECA DE MATERIALES

1 ACTIVAR PASADOS

2.1.A ENTRADA

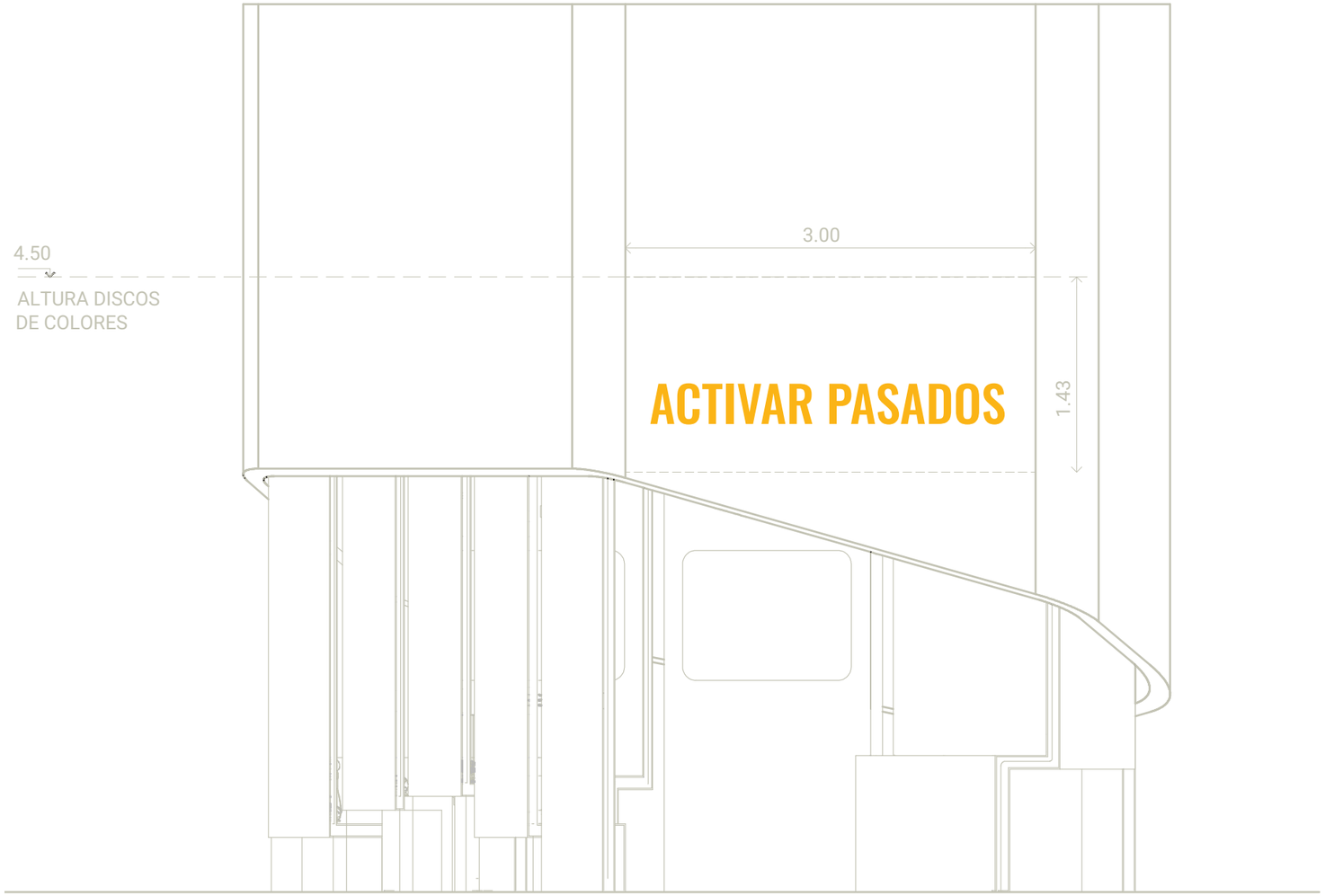

1 ACTIVAR PASADOS

2.1.A ENTRADA

ACTIVAR PASADOS

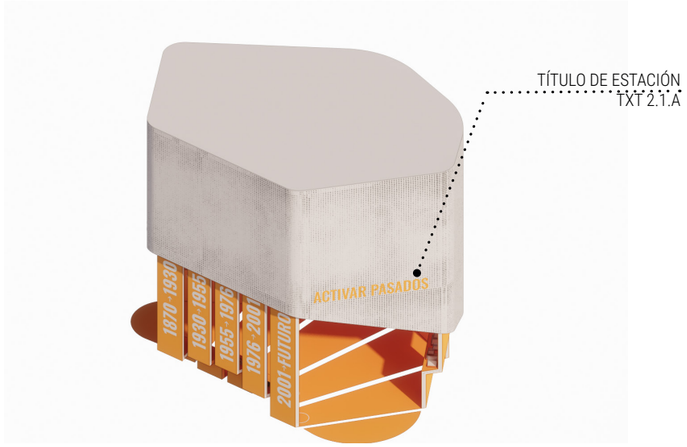

TÍTULO DE LA ESTACIÓN

Tipografía OSWALD Medium
Mayúscula
Alineación centrada
Color: Pantone 130
1030 pts de tamaño
1048 pts de interlineado
Alto: 30 cm

1 ACTIVAR PASADOS

2.1.A SALIDA

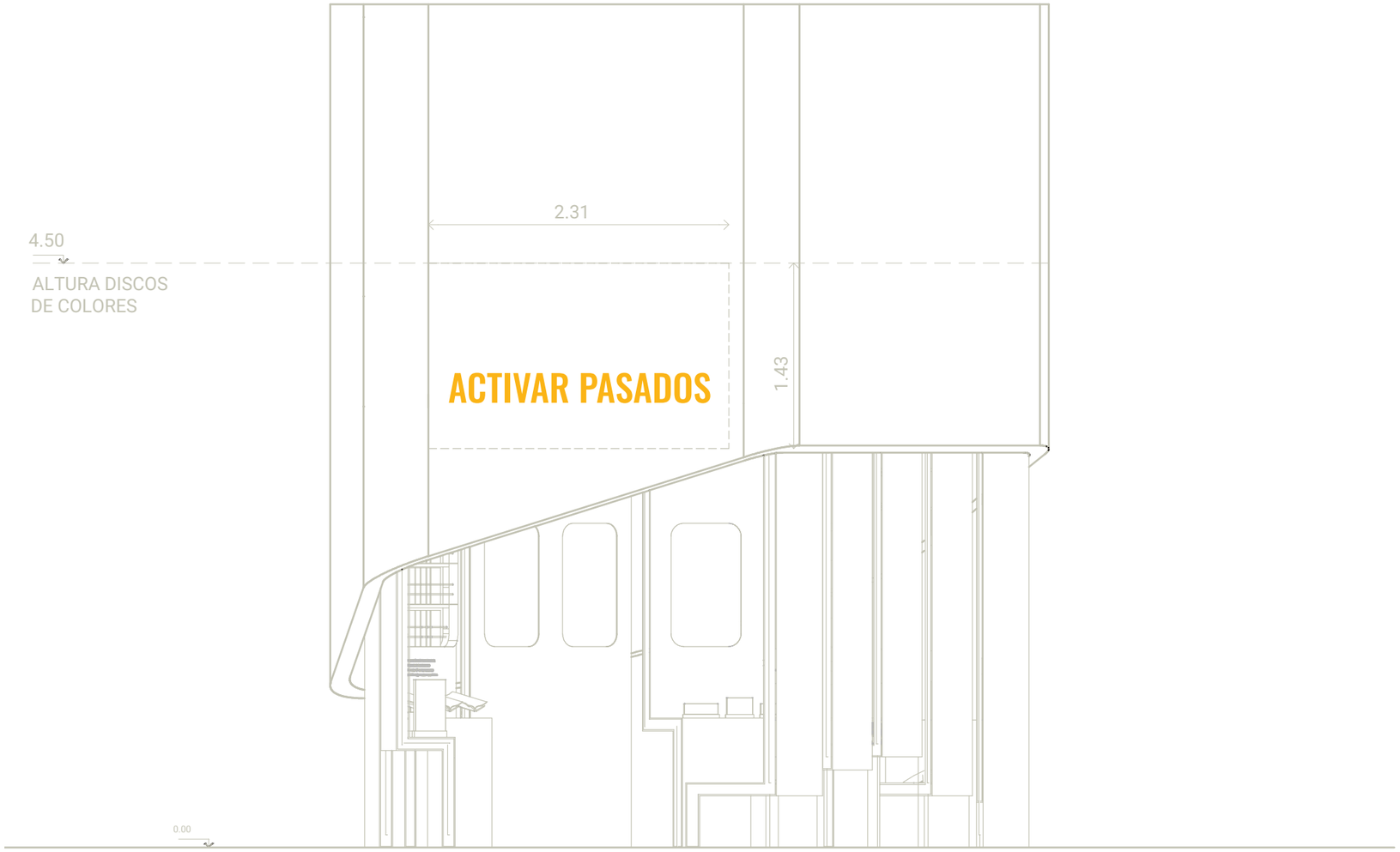

1 ACTIVAR PASADOS

2.1.A SALIDA

ACTIVAR PASADOS

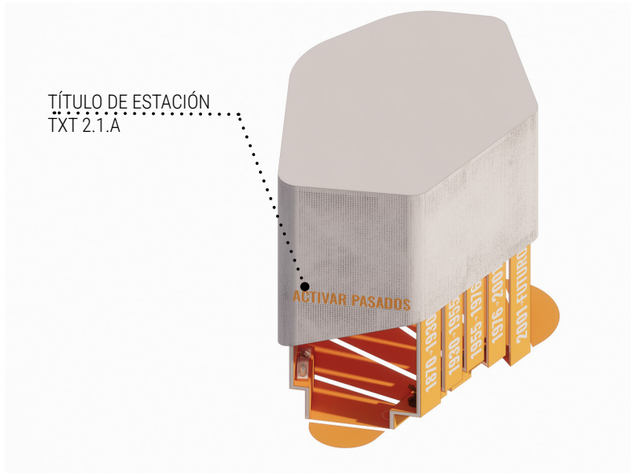

TÍTULO DE LA ESTACIÓN

Tipografía OSWALD Medium
Mayúscula
Alineación centrada
Color: Pantone 130
800 pts de tamaño
Alto: 23cm

1 ACTIVAR PASADOS

2.1.B



COPDI-2025-00099245-CFI-PI#DP

1 ACTIVAR PASADOS

2.1.B



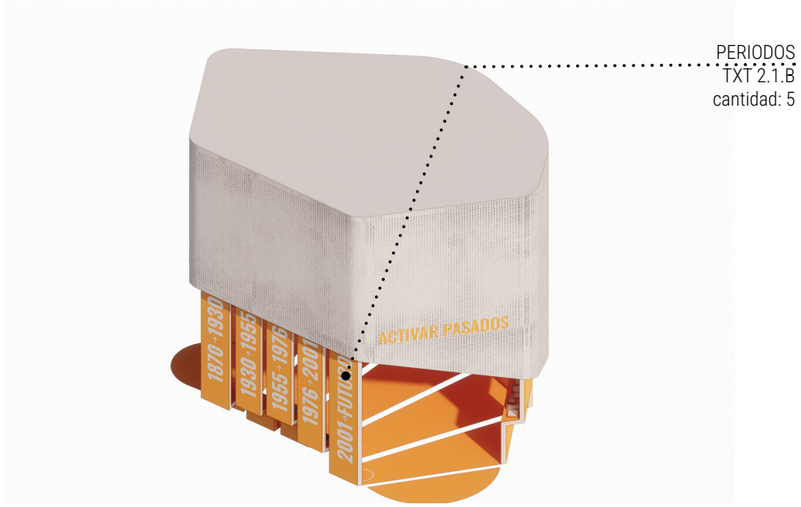

PERÍODOS

Tipografía OSWALD Medium
Mayúscula
Alineación derecha
Color: Blanco sobre pantone 130
1307 pts de tamaño
Alto: 37 cm

COPDI-2025-00099245-CFI-PI#DP

CINTA 1870 -1930

1 ACTIVAR PASADOS

2.1.C

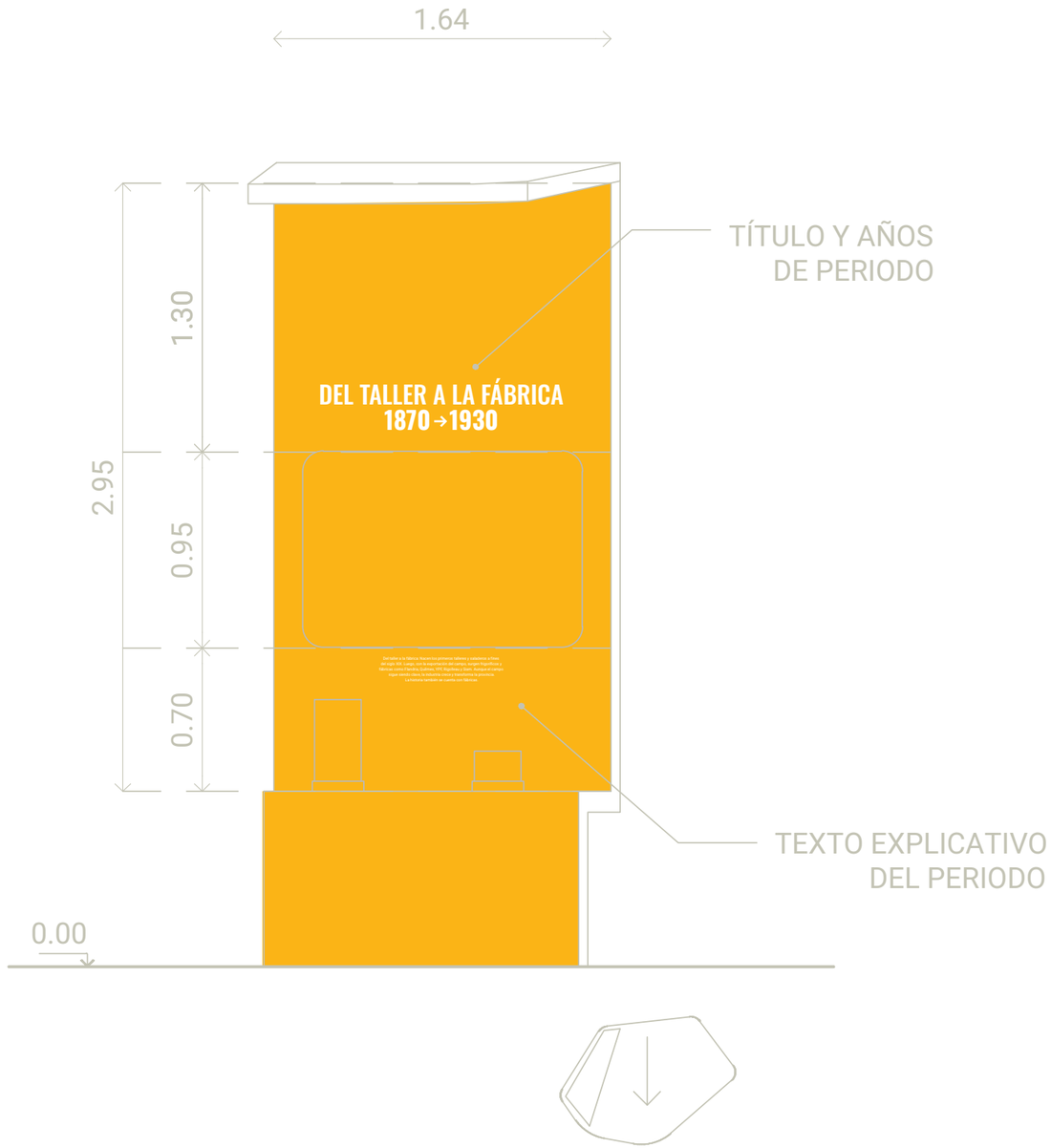

1 ACTIVAR PASADOS

2.1.C

DEL TALLER A LA FÁBRICA
1870 1930

Del taller a la fábrica: Nacen los primeros talleres y saladeros a fines del siglo XIX. Luego, con la exportación del campo, surgen frigoríficos y fábricas como Flandria, Quilmes, YPF, Rigolleau y Siam. Aunque el campo sigue siendo clave, la industria crece y transforma la provincia.
La historia también se cuenta con fábricas.



TÍTULO Y AÑOS DEL PERÍODO

Tipografía OSWALD Medium
Mayúscula
Alineación centrada
Color: Blanco sobre pantone 130
341 pts de tamaño
352 pts de interlineado
Alto: 10 cm

TEXTO EXPLICATIVO

Tipografía ROBOTO Regular
Minúscula
Alineación centrada
Color: Blanco sobre pantone 130
53 pts de tamaño
76 pts de interlineado
Alto: 1 cm

COPDI-2025-00099245-CFI-PI#DP

1 ACTIVAR PASADOS

2.1.D

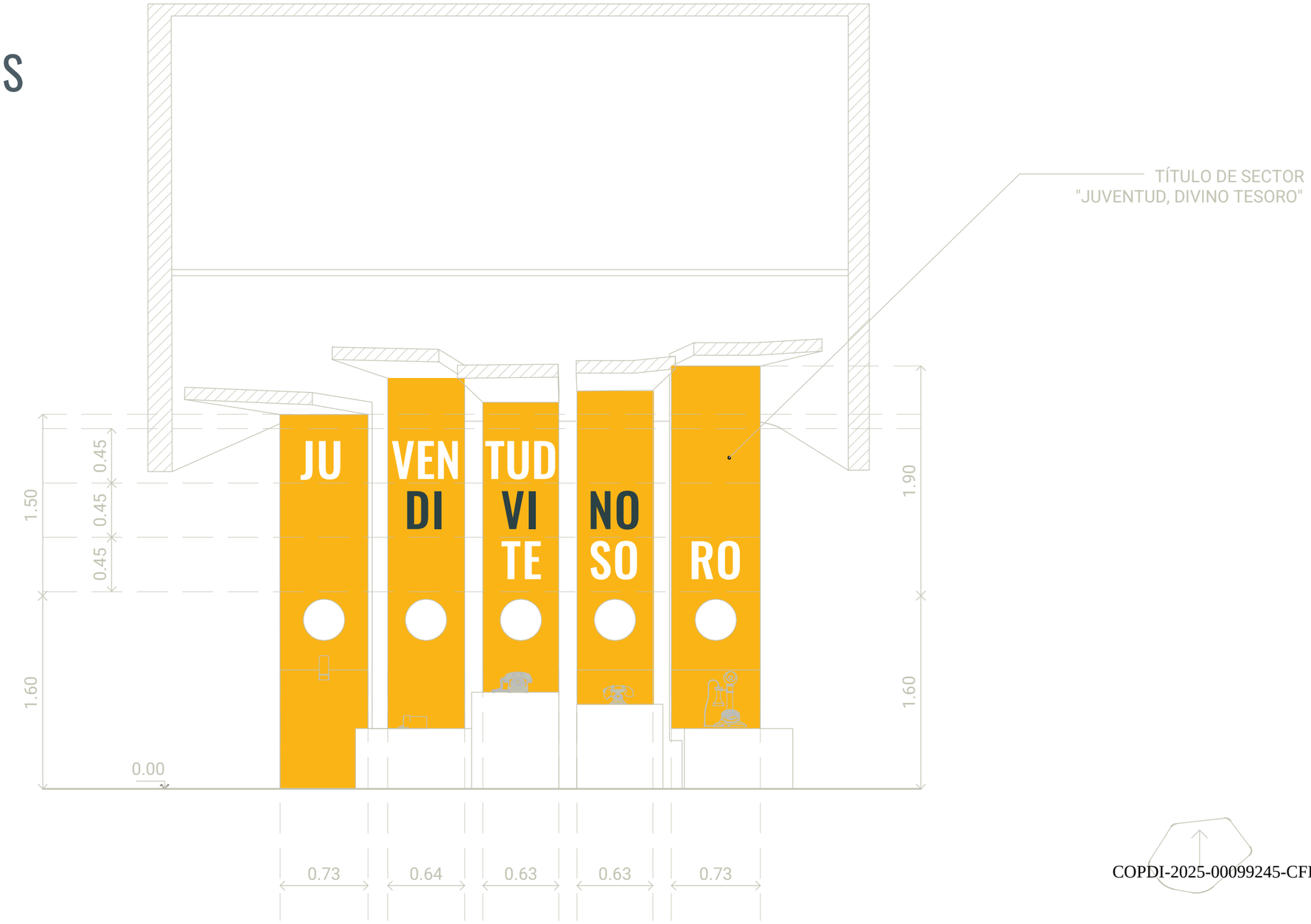

1 ACTIVAR PASADOS

2.1.D





TÍTULO DE SECTOR

Tipografía OSWALD Medium
Mayúscula
Alineación centrada
Color: Blanco/Pantone 445 sobre pantone 130
1100 pts de tamaño
1175 pts de interlineado
Alto: 31 cm

2 CULTURAS DEL FUTURO

2.2.A



2 CULTURAS DEL FUTURO
2.2.A

CULTURAS DEL FUTURO

¿Dónde queda el futuro? ¿Adelante, atrás, a nuestro alrededor? La idea de futuro la construimos desde nuestras historias, creencias y luchas. Muchas veces el futuro se piensa como un punto de llegada hacia el que avanzamos. Los aimara, en cambio, lo ubican detrás como una representación de lo que no conocemos. Mayas y aztecas lo imaginan unido al ritmo de la naturaleza.
El futuro no es un espacio neutral. Está atravesado por afectos y sensaciones. Las tecnologías proponen escenarios brillantes y también inquietantes. La crisis ambiental y social cuestiona nuestros modos de vida. ¿Dónde queda el futuro en el que queremos vivir?



TÍTULO

Tipografía OSWALD Medium
Mayúscula
Alineación izquierda
Color: Pantone 130
507 pts de tamaño
524 pts de interlineado
Alto: 14.5 cm

TEXTO CURATORIAL

Tipografía ROBOTO Regular
Minúscula
Alineación izquierda
Color: #4C5C65
71 pts de tamaño
102 pts de interlineado
Alto: 1.4 cm

COPDI-2025-00099245-CFI-PI#DP

2 CULTURAS DEL FUTURO

2.2.B - 2.2.C

B



CULTURA AYMARA
CULTURA MAYA
CULTURAS CONTEMPORÁNEAS

C

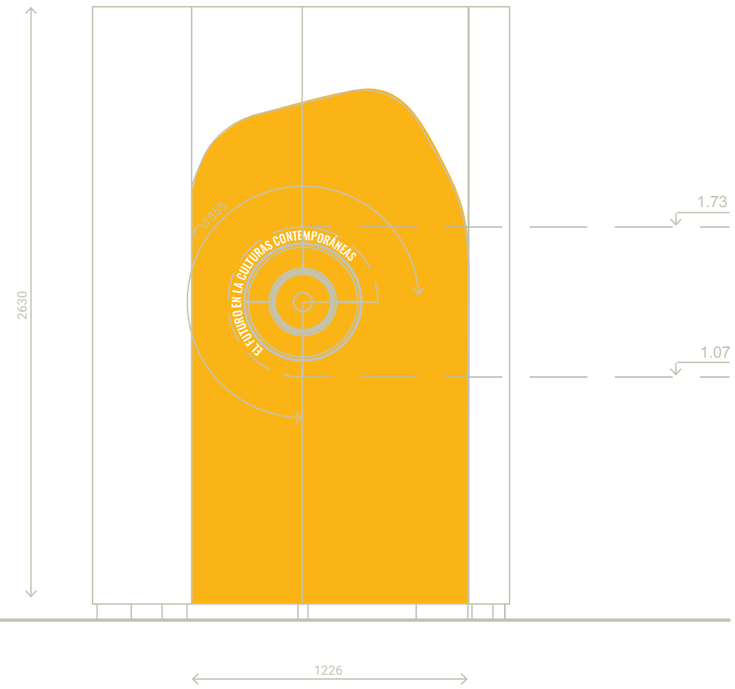

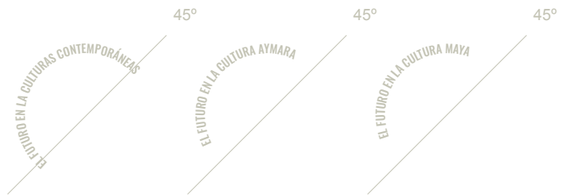



2 CULTURAS DEL FUTURO

2.2.B - 2.2.C

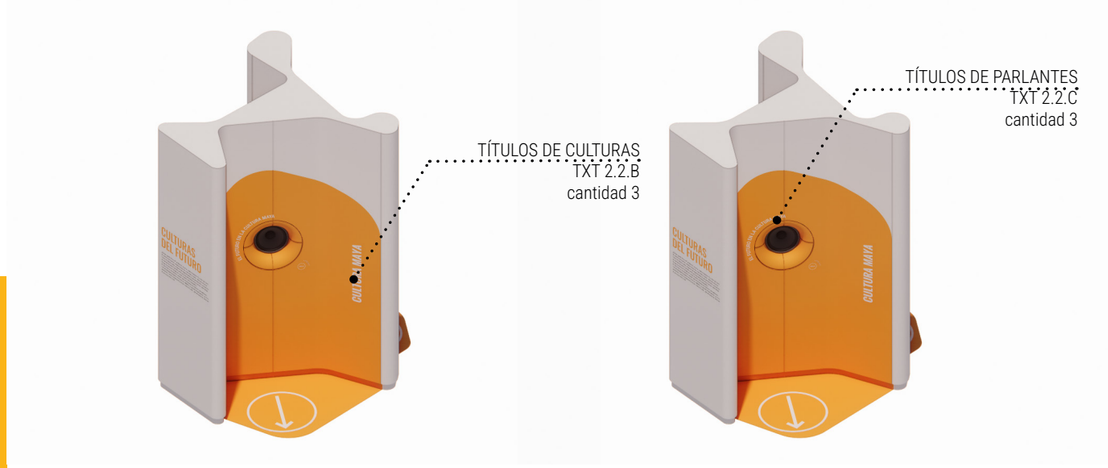

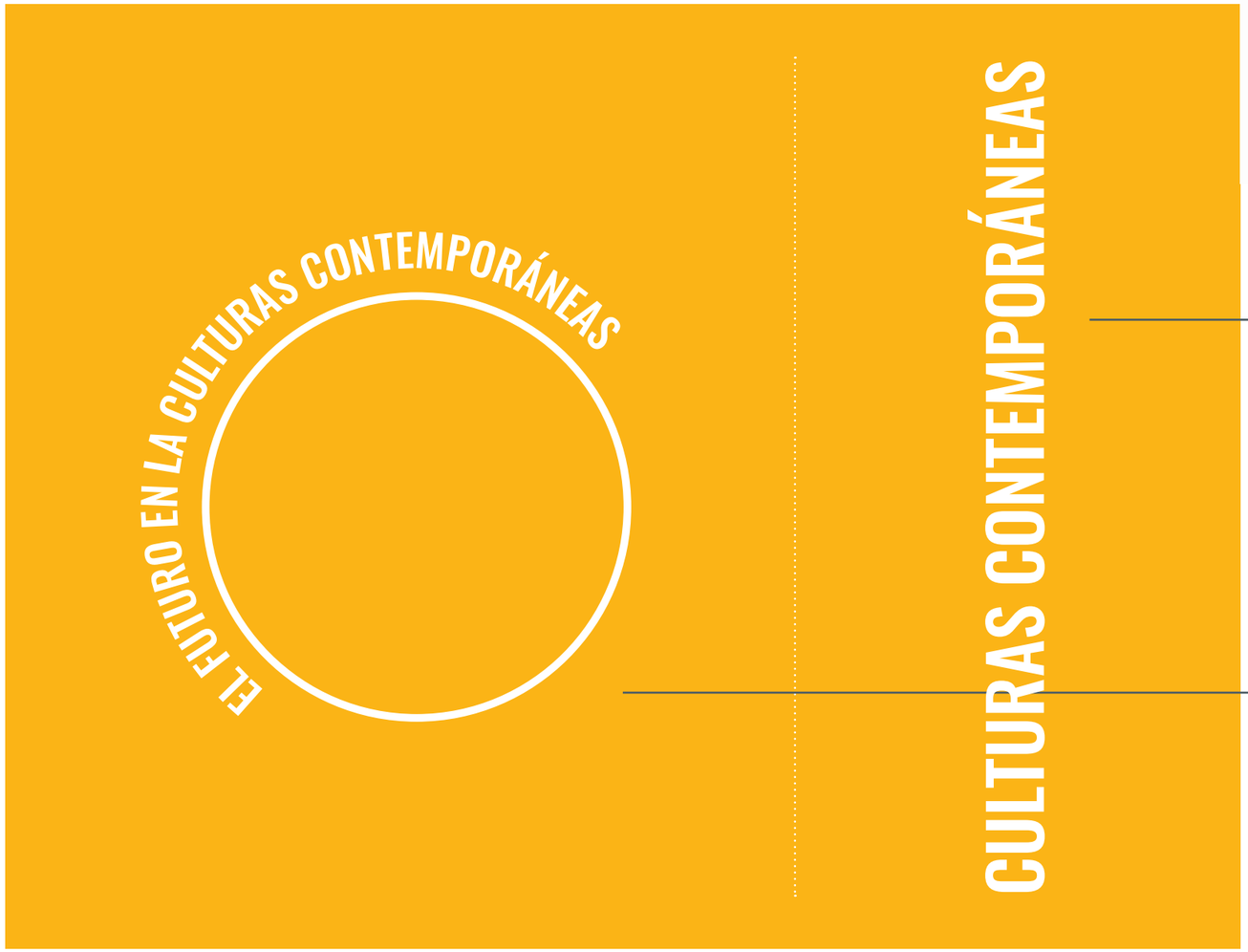

TÍTULO DE CULTURAS

Tipografía OSWALD Medium
Mayúscula
Alineación derecha
Color: Blanco sobre pantone 130
341 pts de tamaño
Alto: 10 cm

TÍTULO DE PARLANTES

Tipografía OSWALD Medium
Mayúscula
Color: Blanco sobre pantone 130
147 pts de tamaño
Alto: 4 cm

COPDI-2025-00099245-CFI-PI#DP

3 TODAS LAS AGUAS EL AGUA

2.3.A - 2.3.B - 2.3.C - 2.3.D

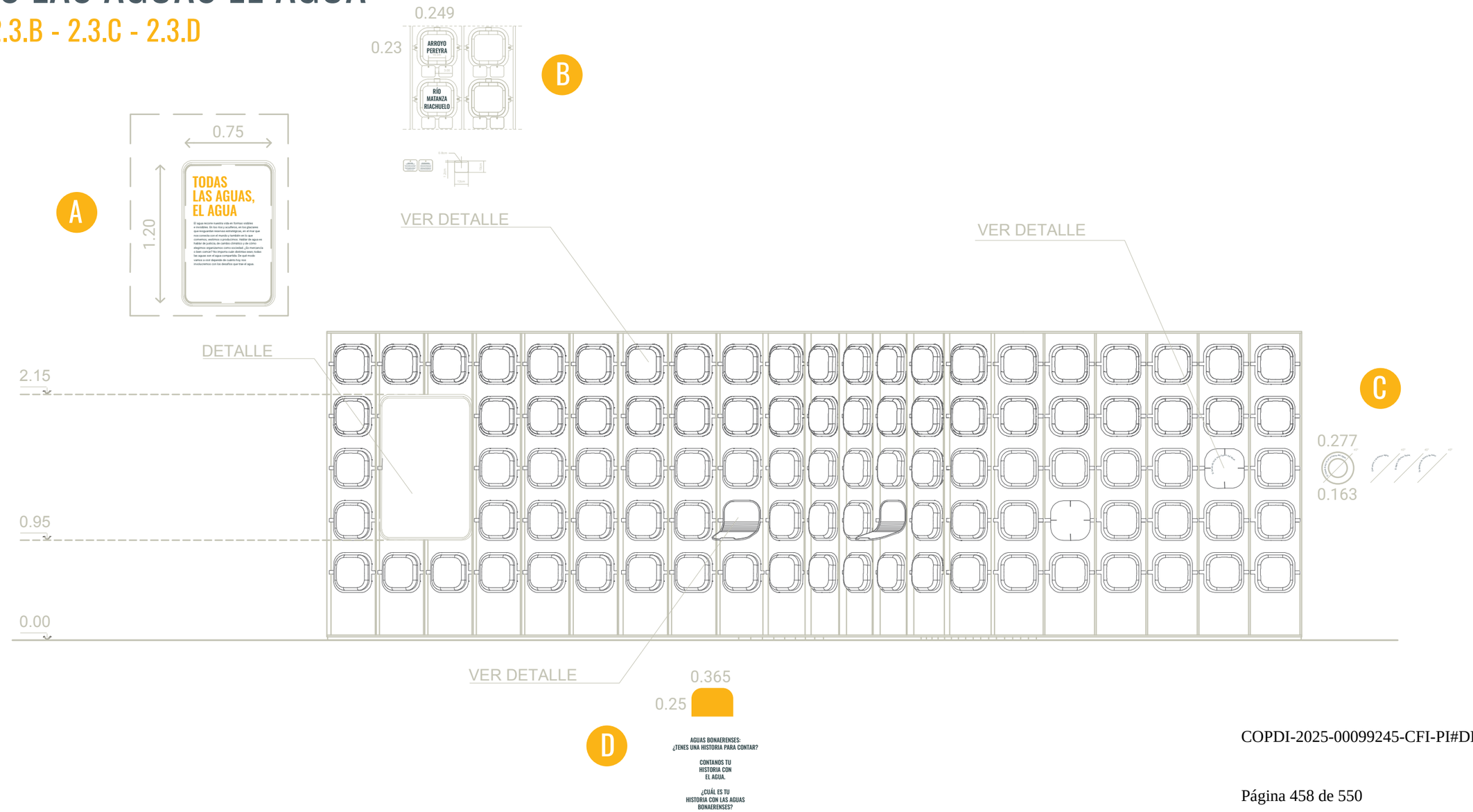

3 TODAS LAS AGUAS EL AGUA

2.3.A

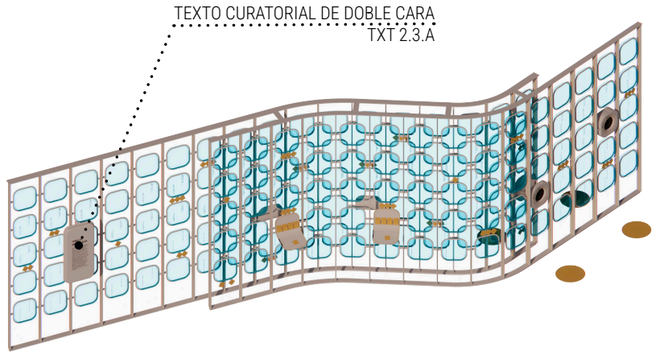

TODAS LAS AGUAS, EL AGUA

El agua recorre nuestra vida en formas visibles e invisibles. En los ríos y acuíferos, en los glaciares que resguardan reservas estratégicas, en el mar que nos conecta con el mundo y también en lo que comemos, vestimos o producimos. Hablar de agua es hablar de justicia, de cambio climático y de cómo elegimos organizarnos como sociedad. ¿Es mercancía o bien común? No importa cuán distintas sean, todas las aguas son el agua compartida. De qué modo vamos a vivir depende de cuánto hoy nos involucremos con los desafíos que trae el agua.

TÍTULO

Tipografía OSWALD Medium
Mayúscula
Alineación izquierda
Color: Pantone 130
341 pts de tamaño
352 pts de interlineado
Alto: 10 cm

TEXTO CURATORIAL

Tipografía ROBOTO Regular
Minúscula
Alineación izquierda
Color: #4C5C65
71 pts de tamaño
102 pts de interlineado
Alto: 1.4 cm

COPDI-2025-00099245-CFI-PI#DP

3 TODAS LAS AGUAS EL AGUA
2.3.B

RÍO MATANZA RIACHUELO

RÍO MATANZA RIACHUELO

Soy el agua del Río Matanza-Riachuelo. Fui testigo del desarrollo industrial del conurbano, aunque también destino de sus desechos. En busca de recuperar mi pureza en zonas de acceso crítico, el Municipio de General Perón y la Universidad Nacional de La Matanza trabajan en el desarrollo de una **planta de tratamiento transportable para purificarme y procesar efluentes cloacales.**

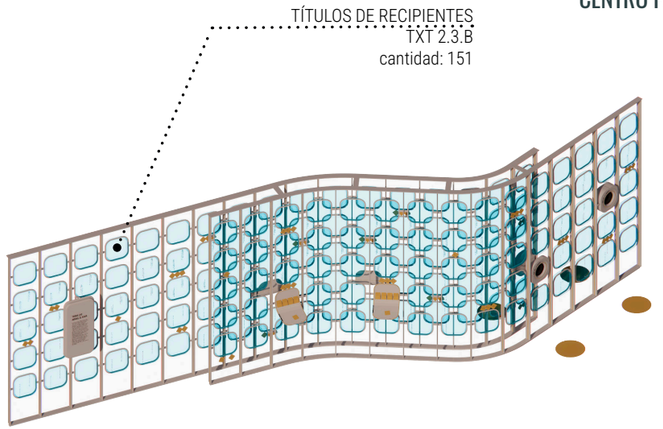

TÍTULOS DE RECIPIENTES

Tipografía OSWALD Medium
Mayúscula
Alineación centrada
Color: #4C5C65
147 pts de tamaño
185 pts de interlineado
Alto: 4 cm

HISTORIA IMPRESA

Título: Tipografía OSWALD Medium
Mayúscula
20 pts de tamaño
Texto: Tipografía ROBOTO Regular/Bold
Minúscula
Alineación centrada
Color: #4C5C65
14 pts de tamaño
19 pts de interlineado

COPDI-2025-00099245-CFI-PI#DP

3 TODAS LAS AGUAS EL AGUA

2.3.C

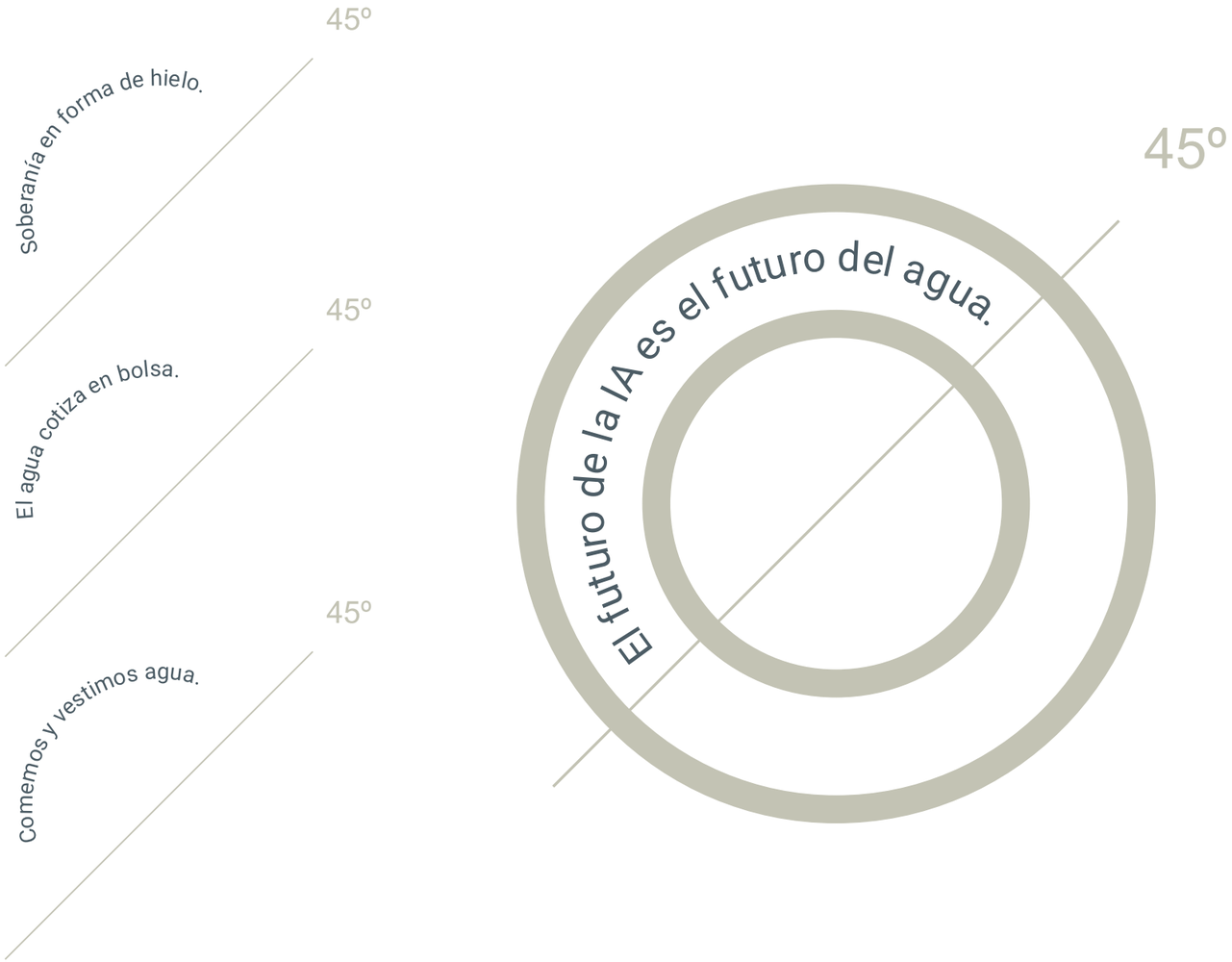

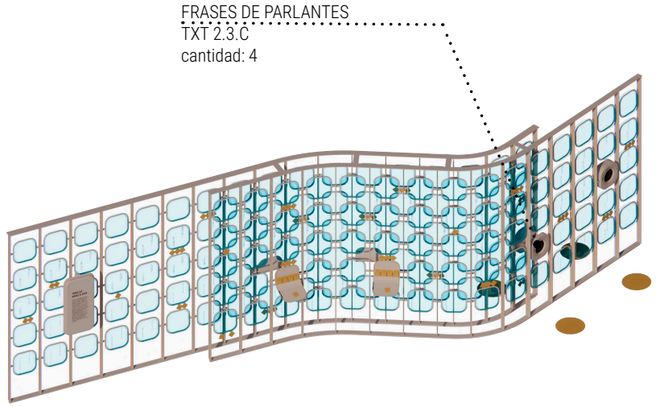

FRASES DE PARLANTES

Tipografía ROBOTO Regular
Minúscula
Alineación centrada
Color: #4C5C65
53 pts de tamaño
Alto: 1 cm

3 TODAS LAS AGUAS EL AGUA

2.3.D

¿CUÁL ES TU HISTORIA CON LAS AGUAS BONAERENSES?

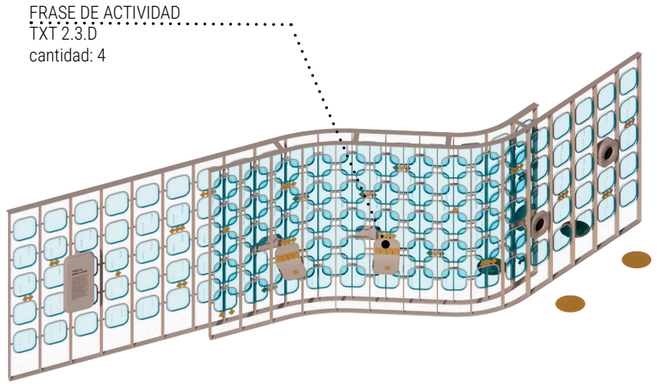

FRASE DE ACTIVIDAD

Tipografía OSWALD Medium
Mayúscula
Alineación centrada
Color: #4C5C65
147 pts de tamaño
185 pts de interlineado
Alto: 4 cm

4 BOTIQUÍN DEL FUTURO

2.4.A - 2.4.B

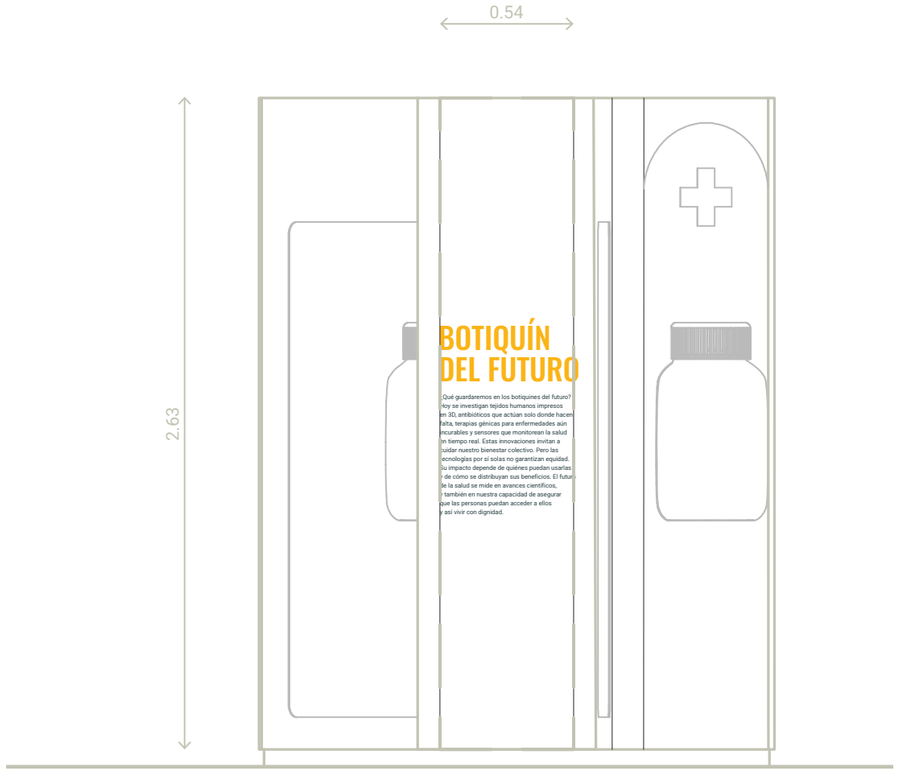

A

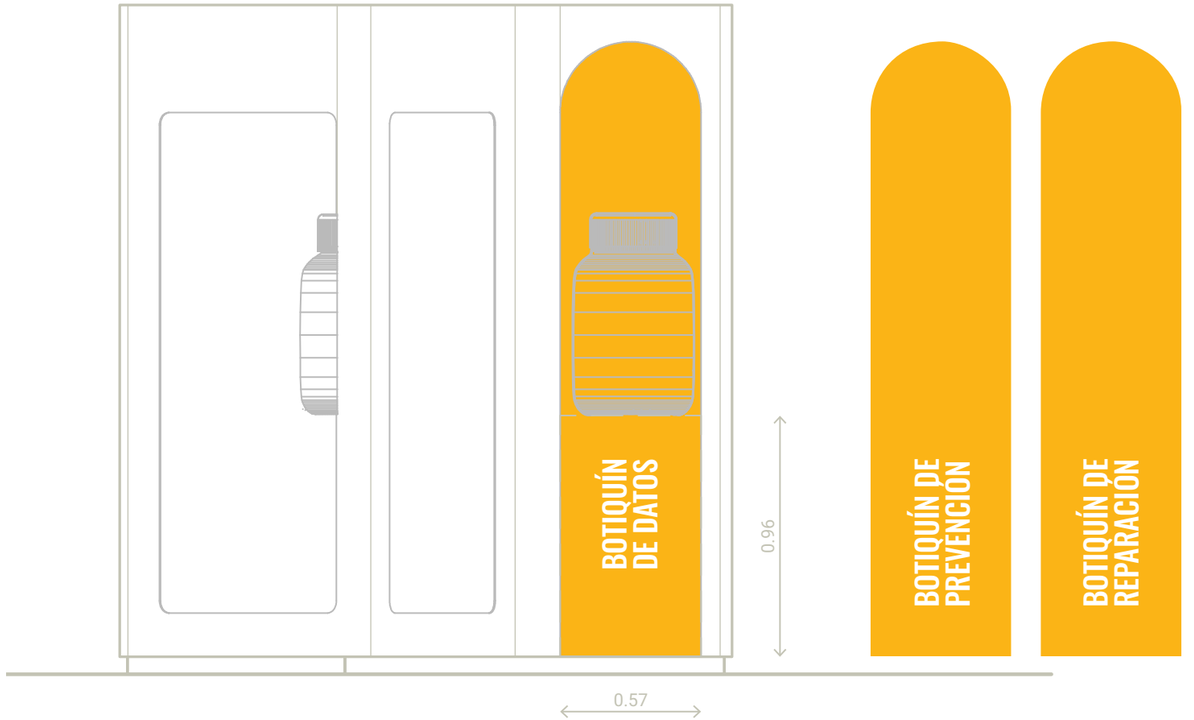

B

4 BOTIQUÍN DEL FUTURO
2.4.A

BOTIQUÍN DEL FUTURO

¿Qué guardaremos en los botiquines del futuro? Hoy se investigan tejidos humanos impresos en 3D, antibióticos que actúan solo donde hacen falta, terapias génicas para enfermedades aún incurables y sensores que monitorean la salud en tiempo real. Estas innovaciones invitan a cuidar nuestro bienestar colectivo. Pero las tecnologías por sí solas no garantizan equidad. Su impacto depende de quiénes puedan usarlas y de cómo se distribuyan sus beneficios. El futuro de la salud se mide en avances científicos, y también en nuestra capacidad de asegurar que las personas puedan acceder a ellos y así vivir con dignidad.



TÍTULO

Tipografía OSWALD Medium
Mayúscula
Alineación izquierda
Color: Pantone 130
341 pts de tamaño
352 pts de interlineado
Alto: 9.7 cm

TEXTO CURATORIAL

Tipografía ROBOTO Regular
Minúscula
Alineación izquierda
Color: #4C5C65
71 pts de tamaño
102 pts de interlineado
Alto: 1.4 cm

COPDI-2025-00099245-CFI-PI#DP

4 BOTIQUÍN DEL FUTURO

2.4.B



BOTIQUÍN DE DATOS

BOTIQUÍN DE REPARACIÓN

BOTIQUÍN DE PREVENCIÓN

TÍTULOS DE SECTOR

Tipografía OSWALD Medium
Mayúscula
Alineación izquierda
Color: Pantone 130
341 pts de tamaño
352 pts de interlineado
Alto: 9.7 cm

5 BIBLIOTECA DE MATERIALES

2.5.A - 2.5.B

A

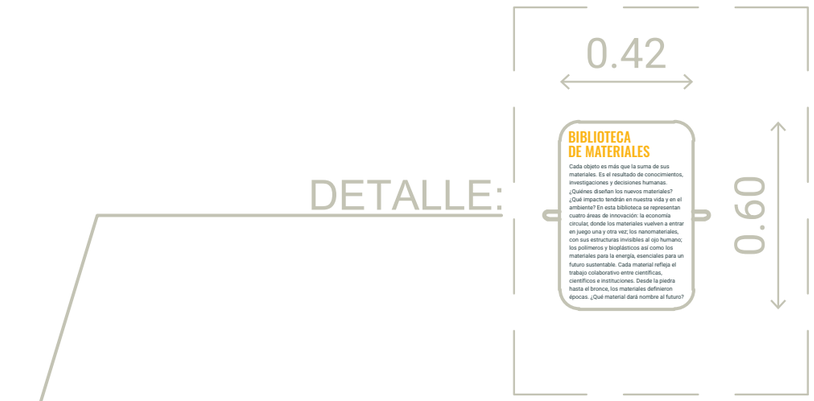

B

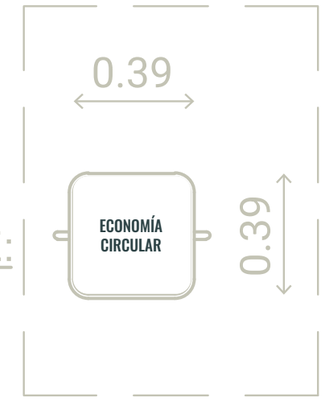



COPDI-2025-00099245-CFI-PI#DP

5 BIBLIOTECA DE MATERIALES

2.5.A

BIBLIOTECA DE MATERIALES

Cada objeto es más que la suma de sus materiales. Es el resultado de conocimientos, investigaciones y decisiones humanas. ¿Quiénes diseñan los nuevos materiales? ¿Qué impacto tendrán en nuestra vida y en el ambiente? En esta biblioteca se representan cuatro áreas de innovación: la economía circular, donde los materiales vuelven a entrar en juego una y otra vez; los nanomateriales, con sus estructuras invisibles al ojo humano; los polímeros y bioplásticos así como los materiales para la energía, esenciales para un futuro sustentable. Cada material refleja el trabajo colaborativo entre científicas, científicos e instituciones. Desde la piedra hasta el bronce, los materiales definieron épocas. ¿Qué material dará nombre al futuro?

TEXTO CURATORIAL
TXT 2.5.A

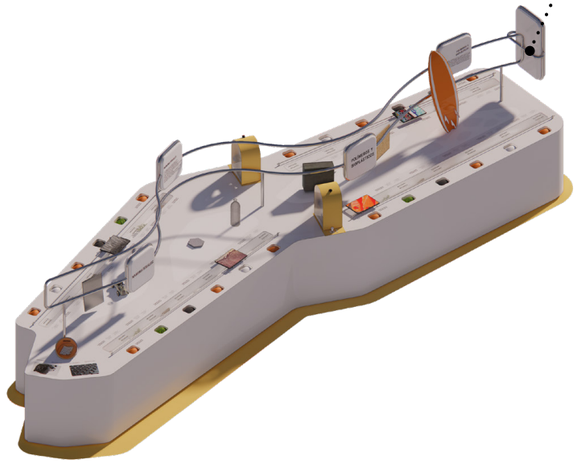

TÍTULO

Tipografía OSWALD Medium
Mayúscula
Alineación izquierda
Color: Pantone 130
132 pts de tamaño
137 pts de interlineado
Alto: 3.8 cm

TEXTO CURATORIAL

Tipografía ROBOTO Regular
Minúscula
Alineación izquierda
Color: #4C5C65
53 pts de tamaño
76 pts de interlineado
Alto: 1 cm

COPDI-2025-00099245-CFI-PI#DP

5 BIBLIOTECA DE MATERIALES
2.5.B

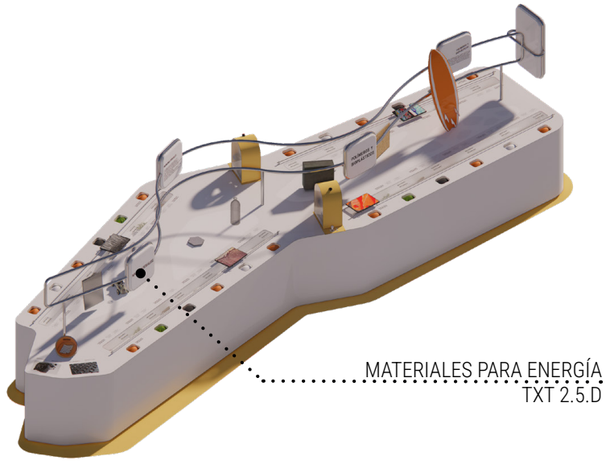

MATERIALES PARA ENERGÍA

MATERIALES PARA LA ENERGÍA. Energía que se guarda, energía que fluye.

La demanda de energía crece cada día, y la ciencia busca materiales innovadores para responder a este desafío. En la Provincia de Buenos Aires, se investiga cómo combinar litio con silicio o grafeno para mejorar el almacenamiento, y cómo la fibra de carbono optimiza tecnologías como molinos eólicos o vehículos eléctricos. También se estudian paneles solares con perovskitas para captar mejor la luz. Investigar en energía es clave para un futuro más sostenible y accesible para todas las personas.

TÍTULO DE SECTORES

Tipografía OSWALD Medium
Mayúscula
Alineación centrada
Color: #4C5C65
147 pts de tamaño
185 pts de interlineado
Alto: 4 cm

TEXTO CONTRACARA

Título: Tipografía OSWALD Medium
Mayúscula
65 pts de tamaño
72 pts de interlineado
Texto: Tipografía ROBOTO Regular
Minúscula
Alineación centrada
Color: #4C5C65
40 pts de tamaño
56 pts de interlineado

5 BIBLIOTECA DE MATERIALES

2.5.C - 2.5.D

NOMBRE DE MATERIALES

Lorem ipsum dolor sit amet, consectetur adipiscing elit, sed do eiusmod tempor incididunt ut labore et dolore magna aliqua. Ut enim ad minim veniam, quis nostrud exercitation ullamco laboris nisi ut aliquip ex ea commodo consequat. Duis aute irure dolor in reprehenderit in voluptate velit esse cillum dolore.

NOMBRE DE MATERIALES

Tipografía OSWALD Medium
Mayúscula
Alineación izquierda
Color: #4C5C65
147 pts de tamaño
185 pts de interlineado
Alto: 4 cm

TEXTOS INFORMATIVOS

Tipografía ROBOTO Regular
Minúscula
Alineación izquierda
Color: #4C5C65
40 pts de tamaño
56 pts de interlineado

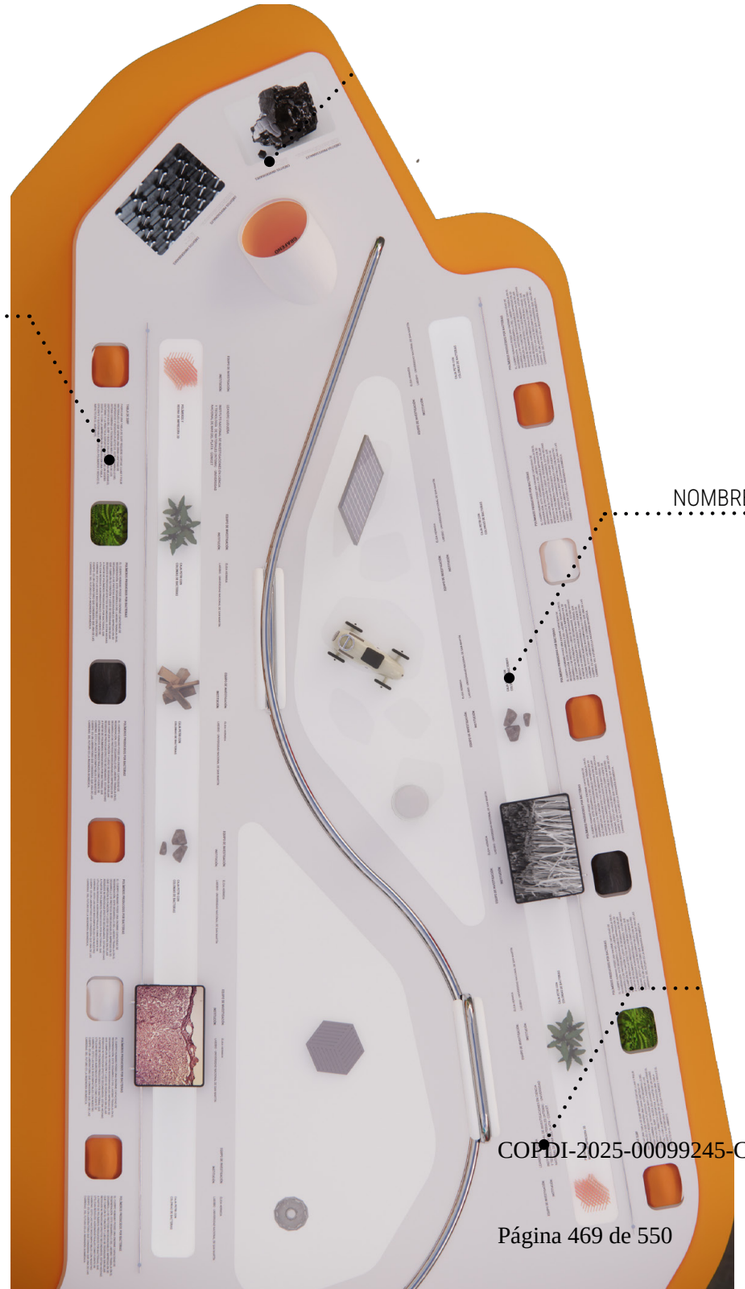

COPIDI-2025-00099245-CFI-PI#DP

Página 469 de 550

5 BIBLIOTECA DE MATERIALES

2.5.E - 2.5.F

TEXTOS GRAFENO

TEXTOS CRÉDITOS
Lorem ipsum dolor sit amet, consectetur adipiscing elit, sed do eiusmod tempor incididunt ut labore et dolore magna aliqua. Ut enim ad minim veniam, quis nostrud exercitation ullamco laboris nisi ut aliquip ex ea commodo consequat. Duis aute irure dolor in reprehenderit in voluptate velit esse cillum dolore eu fugiat nulla pariatur. Excepteur sint occaecat cupidatat non proident, sunt in culpa qui officia deserunt mollit anim id est laborum

TEXTOS GRAFENO

Tipografía OSWALD Medium
Mayúscula
Alineación izquierda
Color: #4C5C65
65 pts de tamaño
72 pts de interlineado

TEXTOS CRÉDITOS

Tipografía ROBOTO Regular
Minúscula
Alineación izquierda
Color: #4C5C65
14 pts de tamaño
19 pts de interlineado



COPDI-2025-00099245-CFI-PI#DP

IMAGINAR FUTUROS

1. TRAMAR FUTUROS
2. ADN: CÓDIGO ABIERTO
3. TECNOLOGÍAS PARA LO QUE VIENE
4. PUERTAS DEL FUTURO
5. TODO LO QUE CRECE

COPDI-2025-00099245-CFI-PI#DP

1 TRAMAR FUTUROS

3.1.A

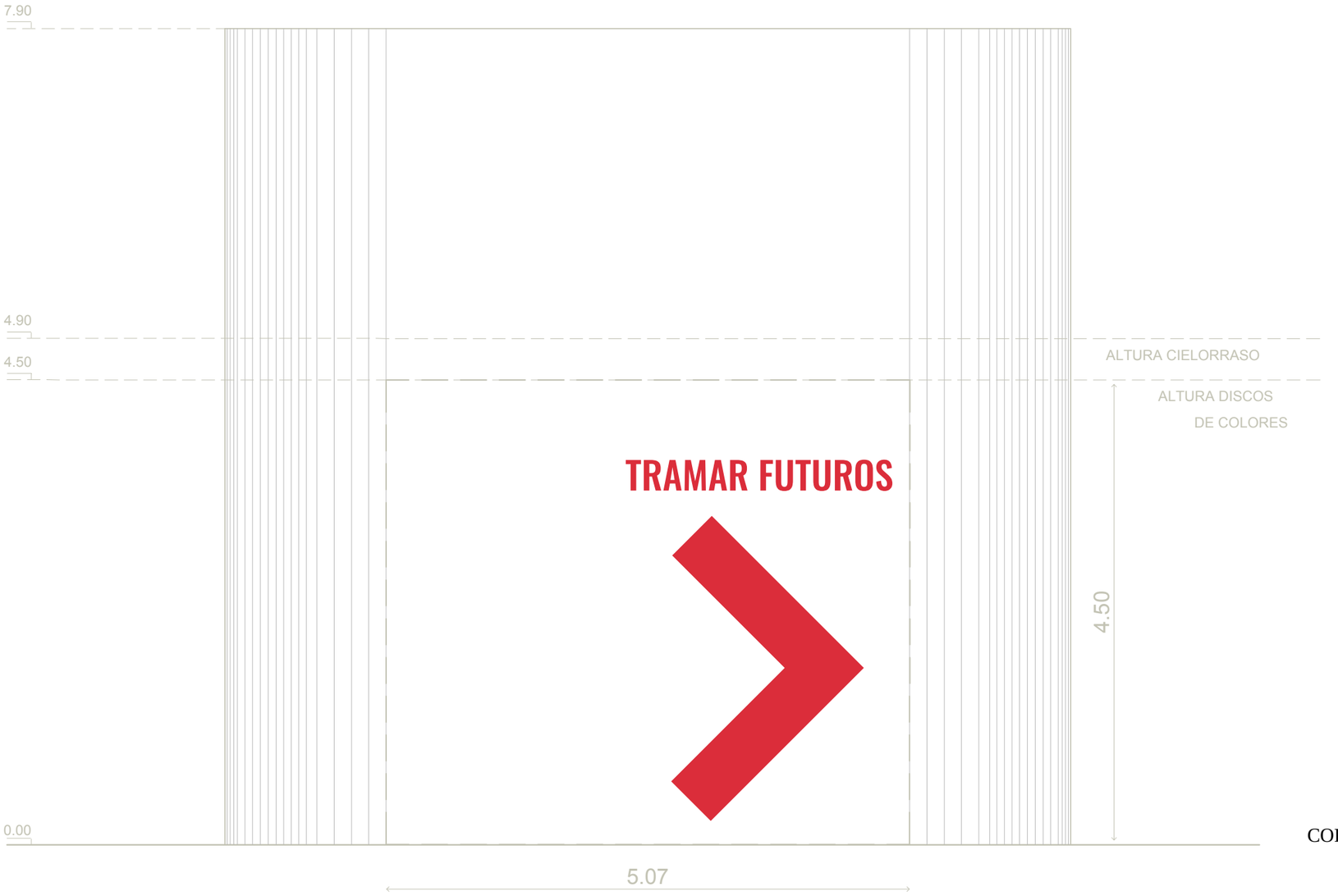

1 TRAMAR FUTUROS

3.1.A



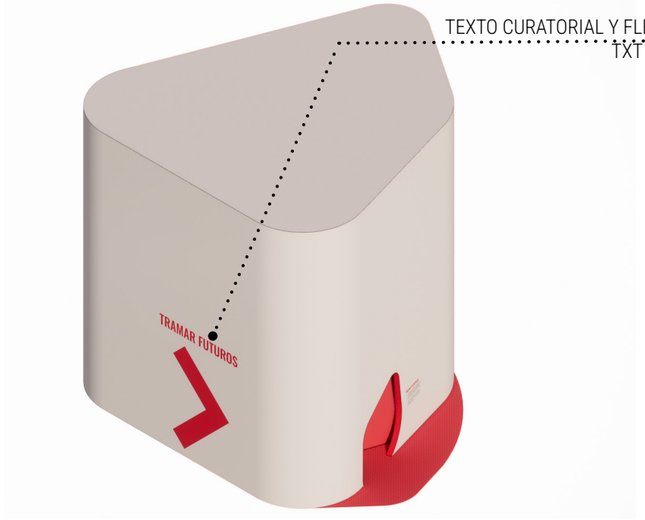

TÍTULO

Tipografía OSWALD Medium
Mayúscula
Alineación centrada
Color: Pantone 1797
1030 pts de tamaño
Alto: 30 cm

1 TRAMAR FUTUROS
3.1.B

TRAMAR FUTUROS

La sala inmersiva Tramar Futuros activa la imaginación de futuros posibles sostenibles y democráticos pensados desde el Sur. No hay neutralidad en lo que vendrá. Cada tecnología, cada avance, cada omisión, todo construye un rumbo. El pasado nos dejó señales. El presente es oportunidad. El futuro comienza cuando nos animamos a imaginarlo.

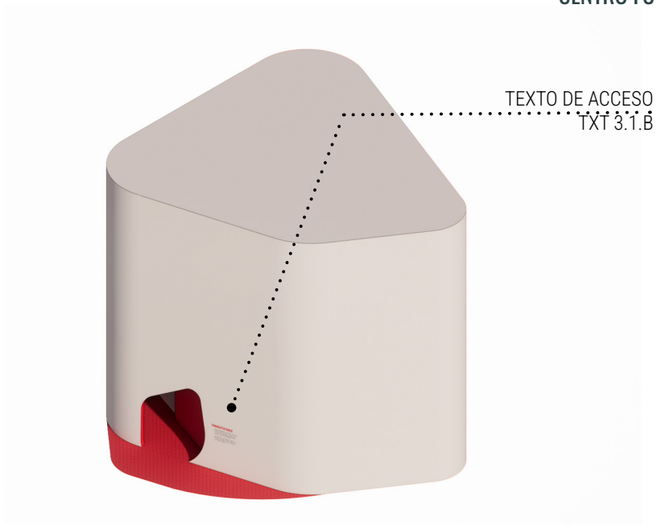

TÍTULO

Tipografía OSWALD Medium
Mayúscula
Alineación izquierda
Color: Pantone 1797
507 pts de tamaño
524 pts de interlineado
Alto: 14.5 cm

TEXTO DE ACCESO

Tipografía ROBOTO Regular
Minúscula
Alineación izquierda
Color: #4C5C65
71 pts de tamaño
102 pts de interlineado
Alto: 1.4 cm

COPDI-2025-00099245-CFI-PI#DP

2 ADN: CÓDIGO ABIERTO

3.2.A - 3.2.B

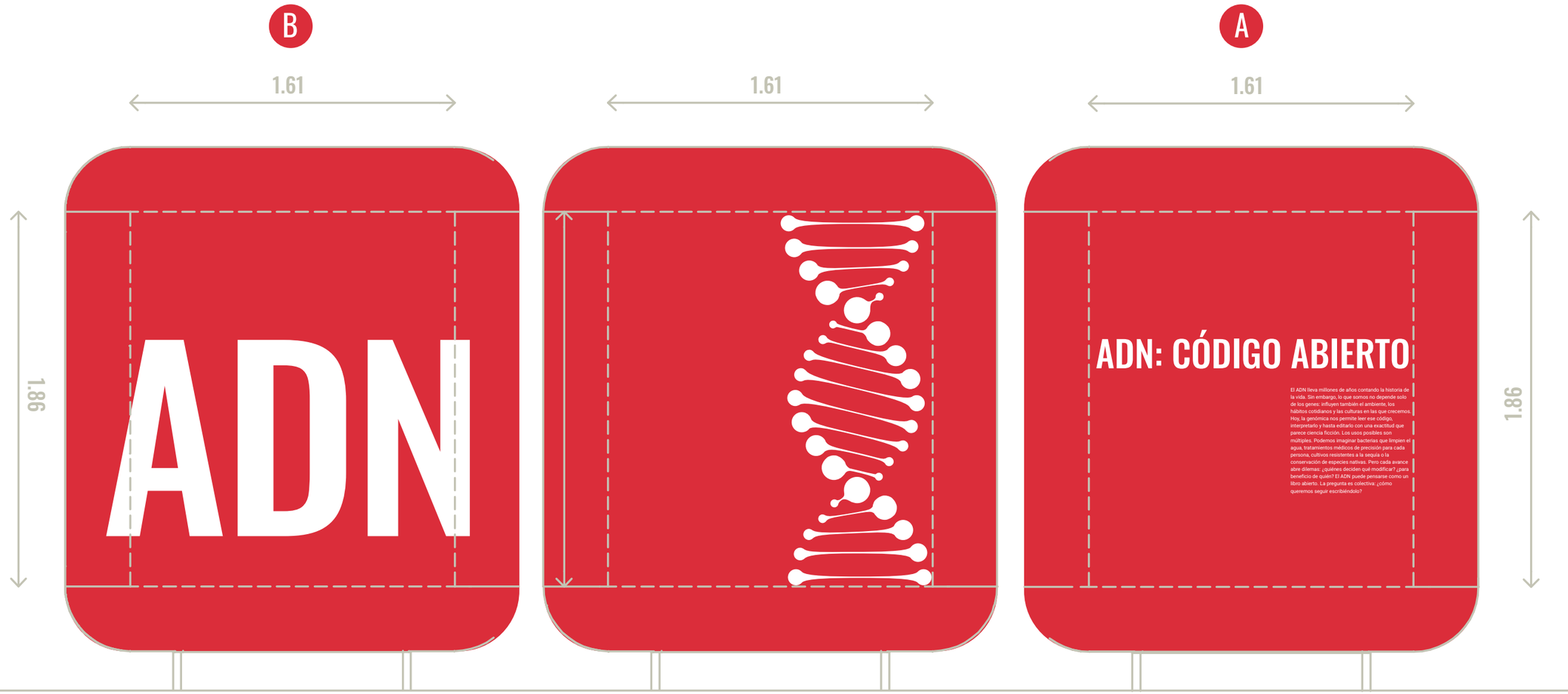

2 ADN: CÓDIGO ABIERTO

3.2.A

ADN: CÓDIGO ABIERTO

El ADN lleva millones de años contando la historia de la vida. Sin embargo, lo que somos no depende solo de los genes: influyen también el ambiente, los hábitos cotidianos y las culturas en las que crecemos. Hoy, la genómica nos permite leer ese código, interpretarlo y hasta editarlo con una exactitud que parece ciencia ficción. Los usos posibles son múltiples. Podemos imaginar bacterias que limpien el agua, tratamientos médicos de precisión para cada persona, cultivos resistentes a la sequía o la conservación de especies nativas. Pero cada avance abre dilemas: ¿quiénes deciden qué modificar? ¿para beneficio de quién? El ADN puede pensarse como un libro abierto. La pregunta es colectiva: ¿cómo queremos seguir escribiéndolo?

TEXTO CURATORIAL
TXT 3.2.A

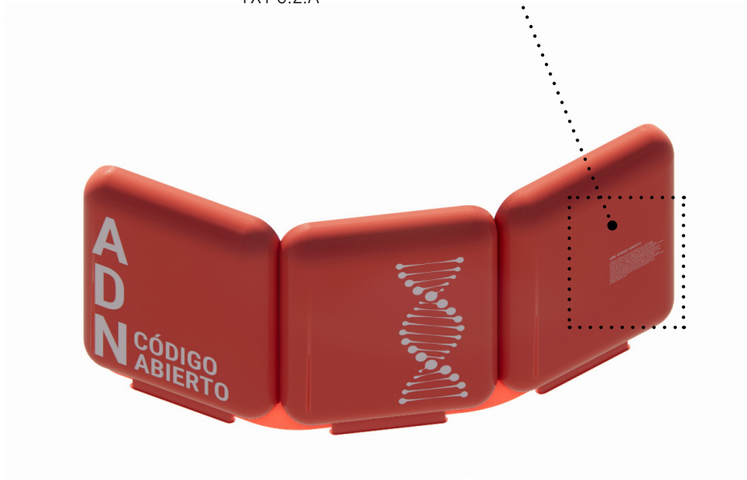

TÍTULO

Tipografía OSWALD Medium
Mayúscula
Alineación izquierda
Color: Pantone 1797
507 pts de tamaño
524 pts de interlineado
Alto: 14.5 cm

TEXTO CURATORIAL

Tipografía ROBOTO Regular
Minúscula
Alineación izquierda
Color: Blanco sobre pantone 1797
71 pts de tamaño
102 pts de interlineado
Alto: 1.4 cm

COPDI-2025-00099245-CFI-PI#DP

2 ADN: CÓDIGO ABIERTO

3.2.B

ADN

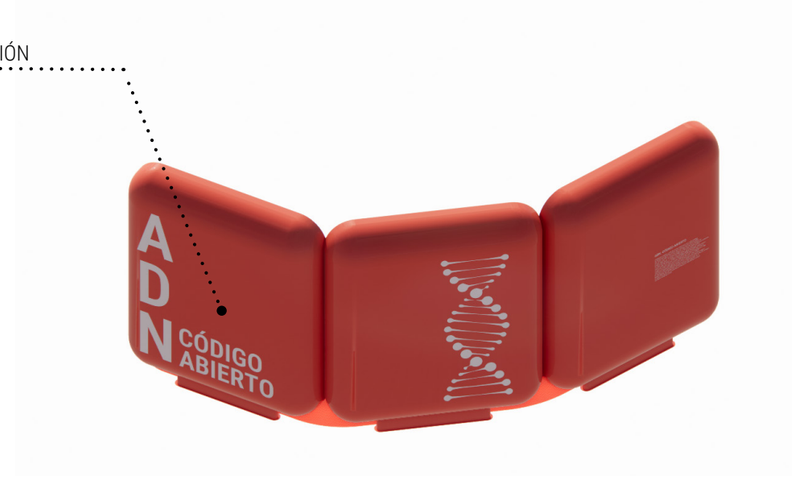

TEXTO MONUMENTAL

Tipografía OSWALD Medium
Mayúscula
Color: Pantone 2200
Alto: 97 cm

COPDI-2025-00099245-CFI-PI#DP

3 TECNOLOGÍAS PARA LO QUE VIENE

3.3

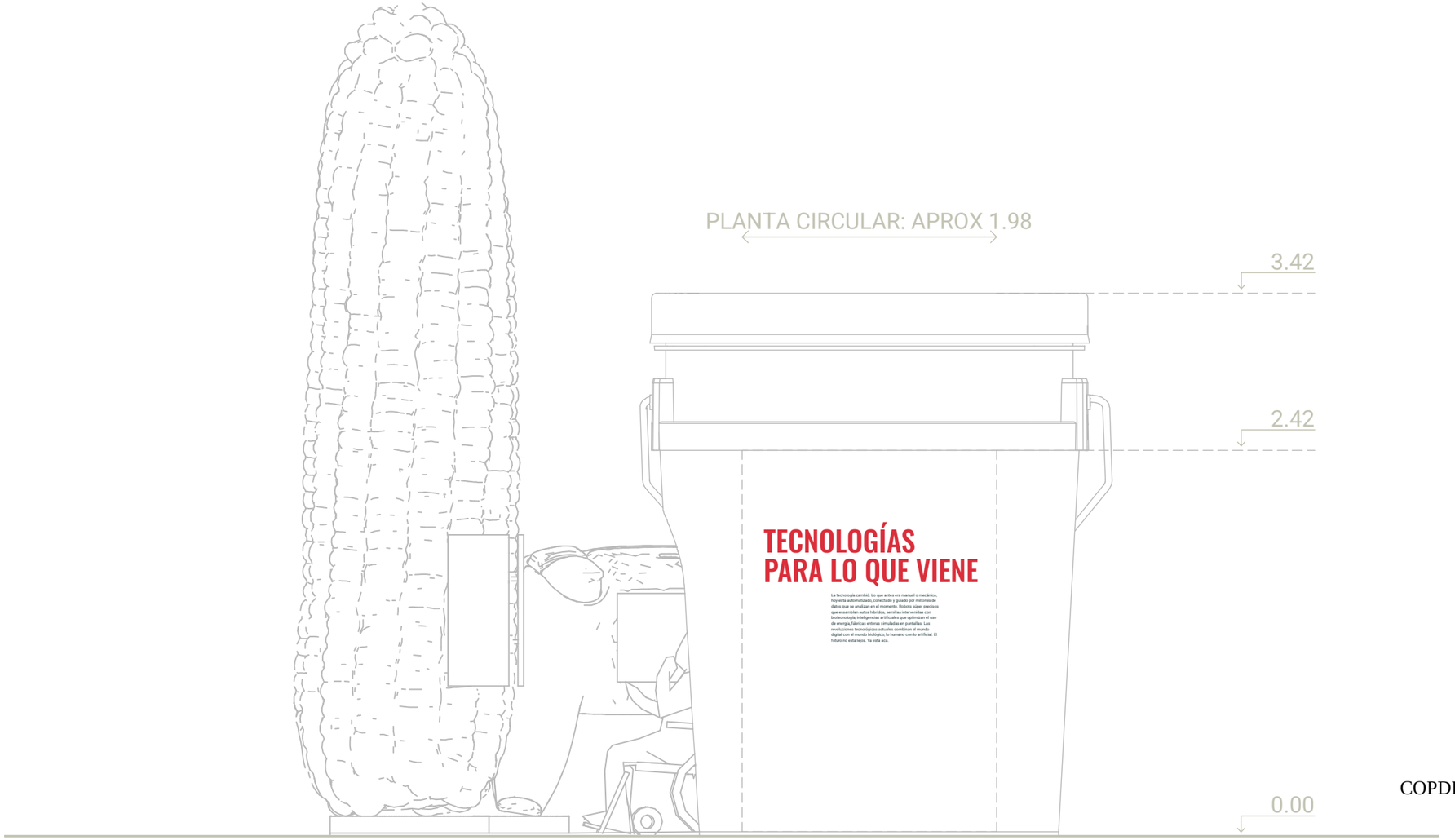

COPDI-2025-00099245-CFI-PI#DP

3 TECNOLOGÍAS PARA LO QUE VIENE
3.3

TECNOLOGÍAS PARA LO QUE VIENE

La tecnología cambió. Lo que antes era manual o mecánico, hoy está automatizado, conectado y guiado por millones de datos que se analizan en el momento. Robots súper precisos que ensamblan autos híbridos, semillas intervenidas con biotecnología, inteligencias artificiales que optimizan el uso de energía, fábricas enteras simuladas en pantallas. Las revoluciones tecnológicas actuales combinan el mundo digital con el mundo biológico, lo humano con lo artificial. El futuro no está lejos. Ya está acá.

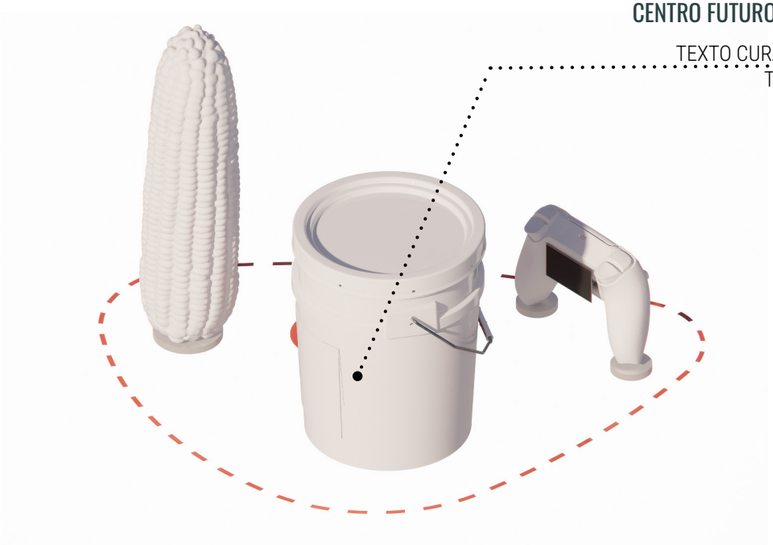

TÍTULO

Tipografía OSWALD Medium
Mayúscula
Alineación izquierda
Color: Pantone 1797
507 pts de tamaño
524 pts de interlineado
Alto: 14.5 cm

TEXTO CURATORIAL

Tipografía ROBOTO Regular
Minúscula
Alineación izquierda
Color: #4C5C65
71 pts de tamaño
102 pts de interlineado
Alto: 1.4 cm

COPDI-2025-00099245-CFI-PI#DP

4 PUERTAS AL FUTURO

3.4.A - 3.4.B - 3.4.C

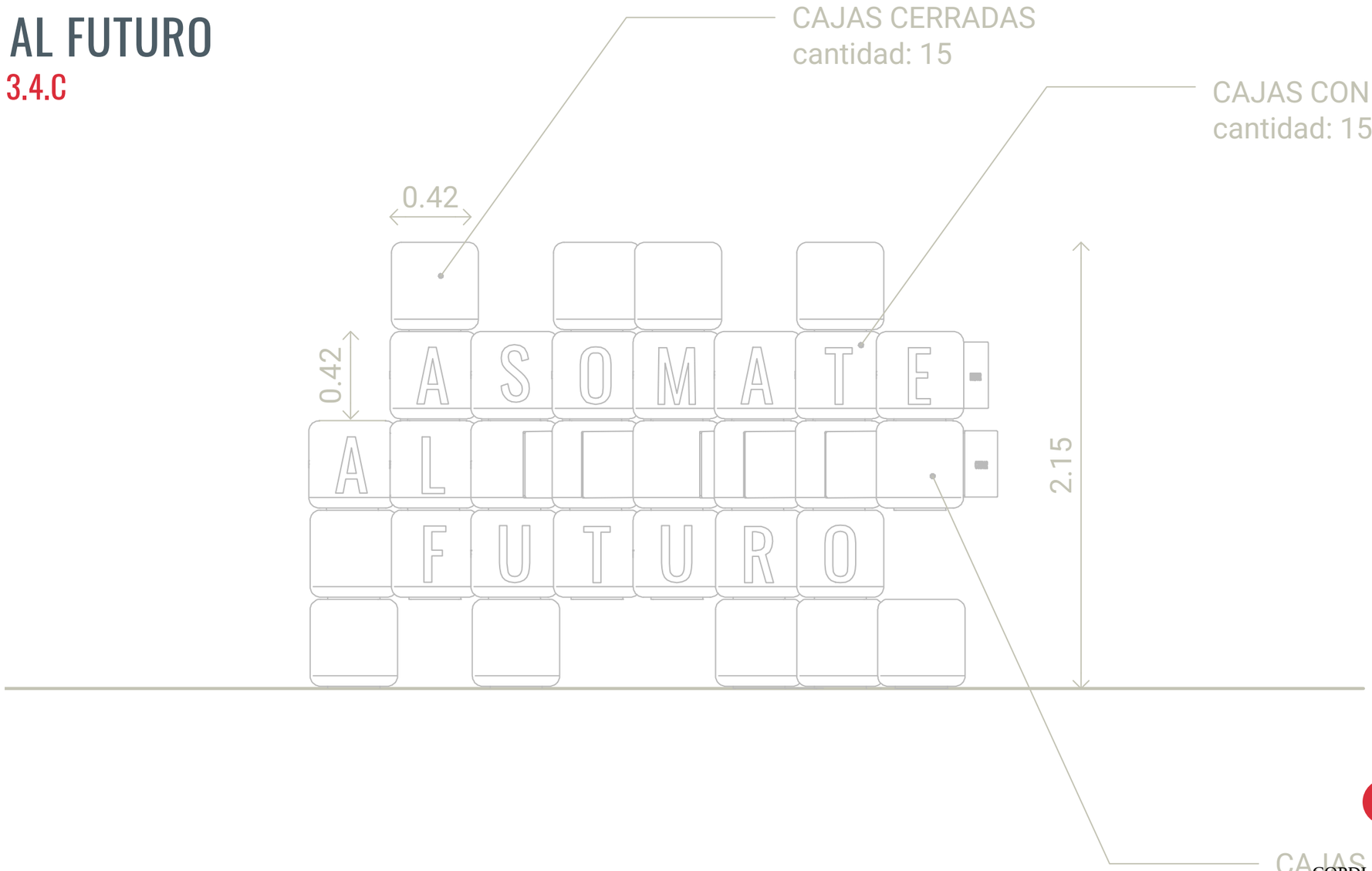

COPDI-2025-00099245-CFI-PI#DP

4 PUERTAS AL FUTURO

3.4.A

ASOMATE
AL
FUTURO

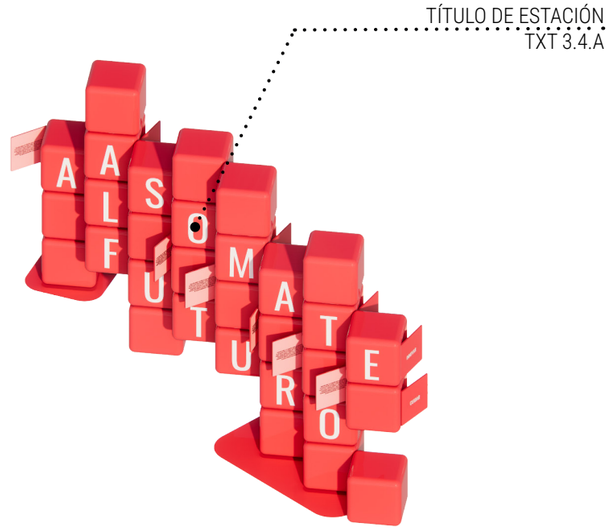

TÍTULO DE ESTACIÓN

Tipografía OSWALD Medium
Mayúscula
Alineación centrada
Color: Blanco sobre pantone 1797
945 pts de tamaño
Interletrado: 20
Alto: 27 cm

4 PUERTAS AL FUTURO

3.4.B - 3.4.C

INNOVAR

Atender algo o a alguien para que estén bien. Es la acción de proteger, defender y/o preservar seres vivos, cosas y lugares. Implica reconocer la ragilidad del entorno y todo lo que contiene, adoptando hábitos sostenibles que favorezcan la salud ambiental a largo plazo.

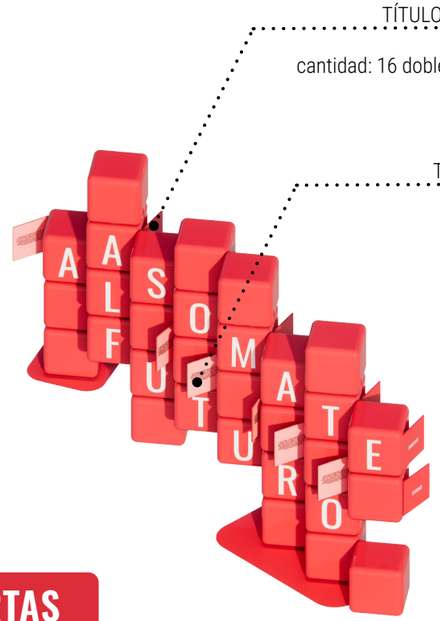

TÍTULOS DE PUERTAS

Tipografía OSWALD Medium
Mayúscula
Alineación centrada
Color: Blanco sobre pantone 1797
147 pts de tamaño
Alto: 4 cm

TEXTOS INTERIORES

Tipografía ROBOTO Regular
Minúscula
Alineación centrada
Color: #4C5C65
53 pts de tamaño
76 pts de interlineado
Alto: 1 cm

COPDI-2025-00099245-CFI-PI#DP

5 TODO LO QUE CRECE

3.5.A

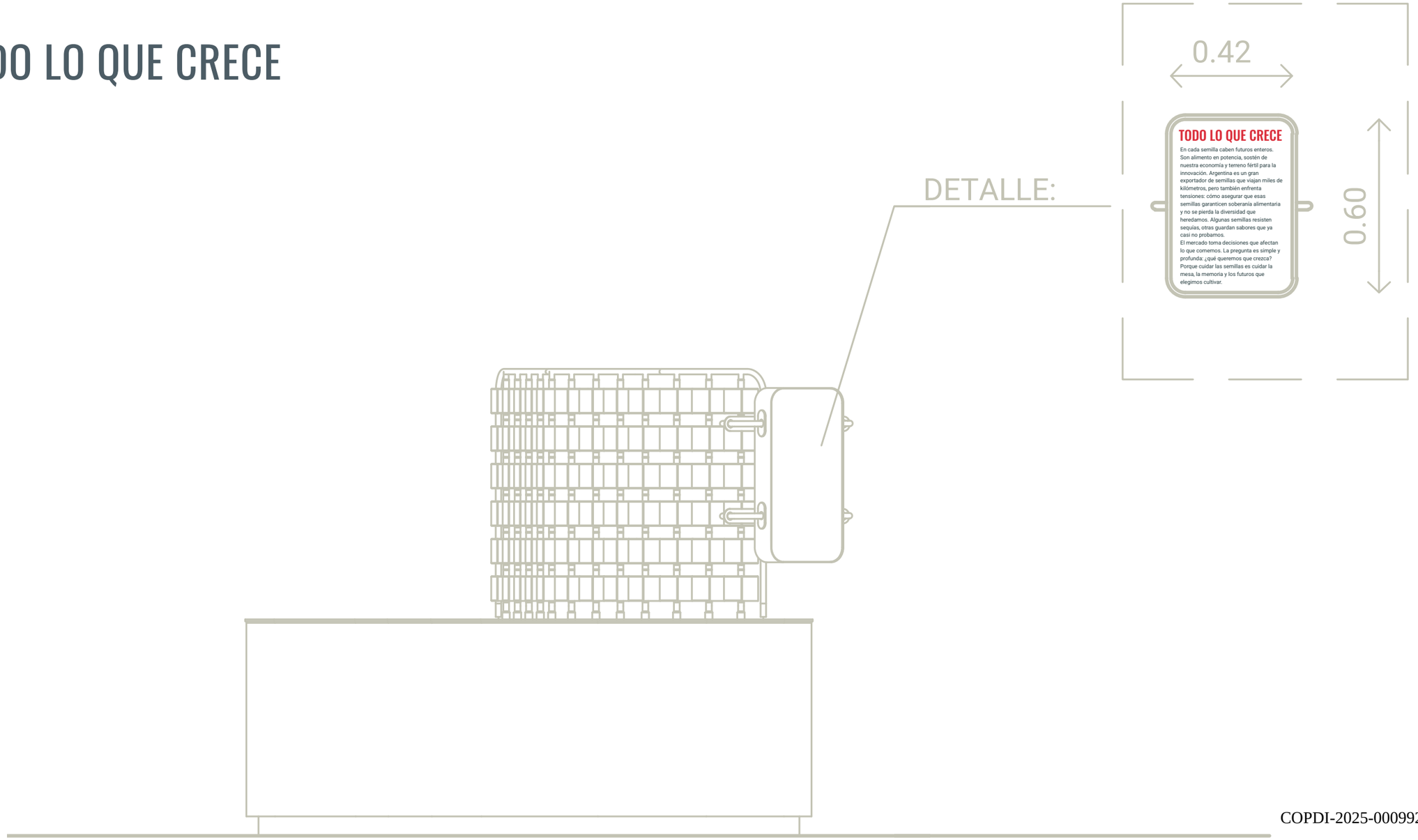

5 TODO LO QUE CRECE

3.5.A

TODO LO QUE CRECE

En cada semilla caben futuros enteros. Son alimento en potencia, sostén de nuestra economía y terreno fértil para la innovación. Argentina es un gran exportador de semillas que viajan miles de kilómetros, pero también enfrenta tensiones: cómo asegurar que esas semillas garanticen soberanía alimentaria y no se pierda la diversidad que heredamos. Algunas semillas resisten sequías, otras guardan sabores que ya casi no probamos.

El mercado toma decisiones que afectan lo que comemos. La pregunta es simple y profunda: ¿qué queremos que crezca? Porque cuidar las semillas es cuidar la mesa, la memoria y los futuros que elegimos cultivar.

TEXTO CURATORIAL
TXT 3.5.A

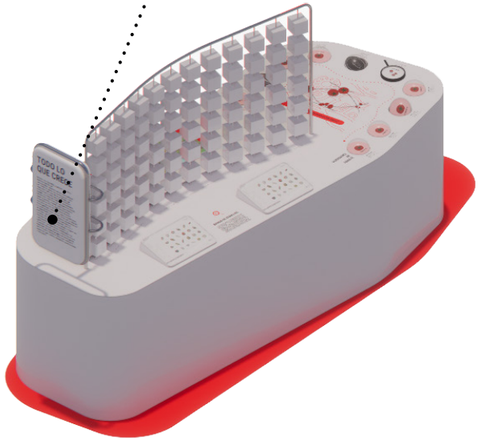

TÍTULO

Tipografía OSWALD Medium
Mayúscula
Alineación izquierda
Color: Pantone 1797
132 pts de tamaño
Alto: 3.8 cm

TEXTO CURATORIAL

Tipografía ROBOTO Regular
Minúscula
Alineación izquierda
Color: #4C5C65
53 pts de tamaño
76 pts de interlineado
Alto: 1 cm

COPDI-2025-00099245-CFI-PI#DP

5 TODO LO QUE CRECE

3.5.B - 3.5.C

TEXTO ENTRE TABLETS

Lorem ipsum dolor sit amet, consectetur adipiscing elit, sed do eiusmod tempor incididunt ut labore et dolore magna aliqua. Ut enim ad minim veniam, quis nostrud exercitation ullamco.

TEXTO EXPLICATIVO DE JUEGO

Lorem ipsum dolor sit amet, consectetur adipiscing elit, sed do eiusmod tempor incididunt ut labore et dolore magna aliqua. Ut enim ad minim veniam.

TEXTO ENTRE TABLETS / TEXTO EXPLICATIVO DE JUEGO

Título: Tipografía OSWALD Medium
Mayúscula
Alineación centrada
Color: #4C5C65
65 pts de tamaño
72 pts de interlineado

Texto: Tipografía ROBOTO Regular
Minúscula
Alineación centrada
Color: #4C5C65
14 pts de tamaño
19 pts de interlineado



COPDI-2025-00099245-CFI-PI#DP

5 TODO LO QUE CRECE

3.5.D - 3.5.E

TÍTULO DEL SECTOR

HISTORIA DEL TOMATE FLIP FLOP
Lorem ipsum dolor sit amet, consectetur adipiscing elit, sed do eiusmod tempor incididunt ut labore et dolore magna aliqua. Ut enim ad minim veniam, quis nostrud exercitation ullamco laboris nisi ut aliquip.

TÍTULO DEL SECTOR

Tipografía OSWALD Medium
Mayúscula
Alineación centrada
Color: #4C5C65
65 pts de tamaño
72 pts de interlineado

HISTORIA

Título: Tipografía OSWALD Medium
Mayúscula
20 pts de tamaño
Texto: Tipografía ROBOTO Regular
Minúscula
Alineación centrada
Color: #4C5C65
14 pts de tamaño
19 pts de interlineado



COPDI-2025-00099245-CFI-PI#DP

ELEGIR FUTUROS

1. PRODUCIR PRESENTES
2. FUTUR-HABILIDADES EN PRÁCTICA
3. ENERGÍAS EN TENSIÓN
4. PROFESIONES PARA ARMAR

COPDI-2025-00099245-CFI-PI#DP

1 PRODUCIR PRESENTES

4.1

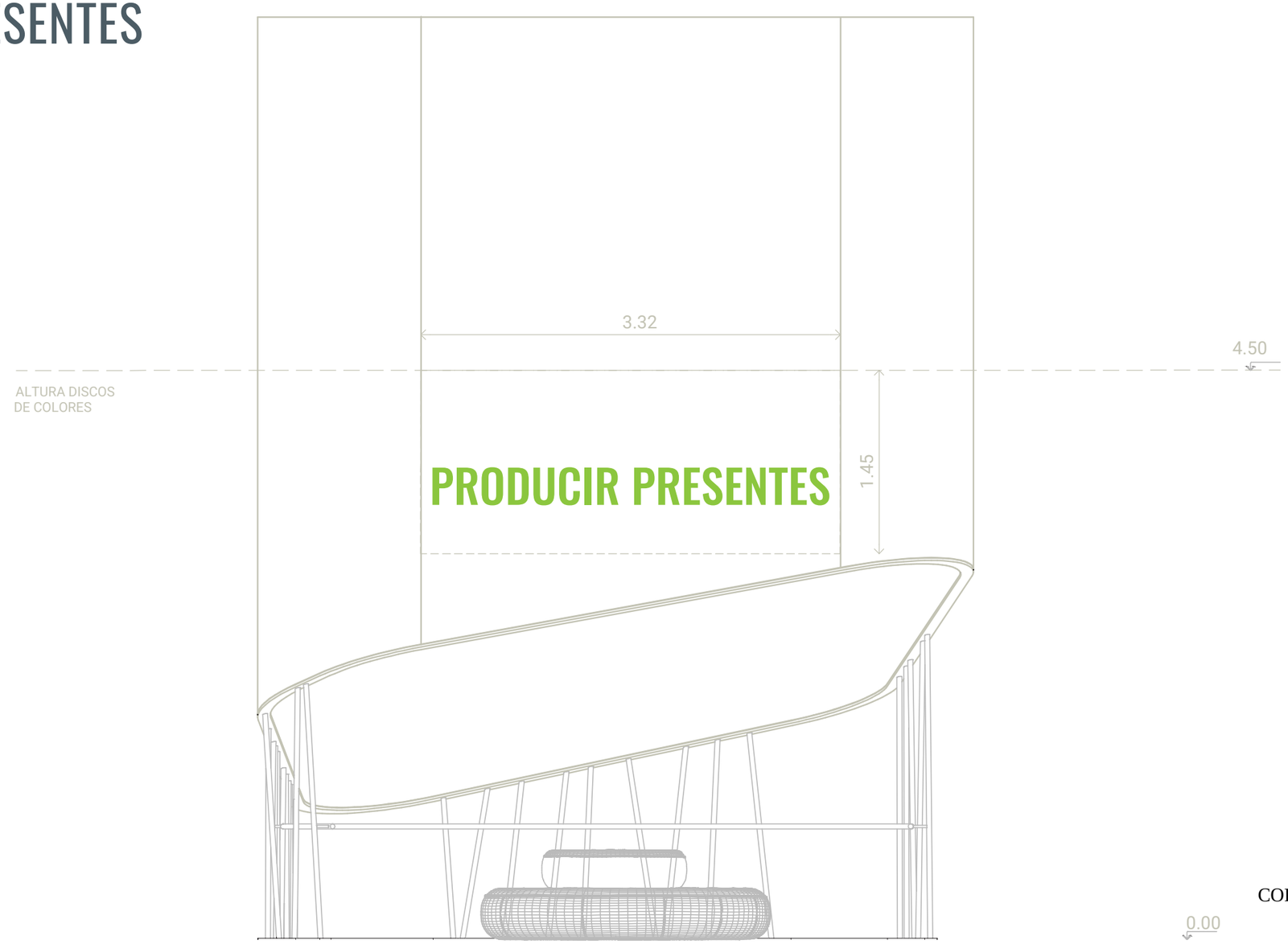

1 PRODUCIR PRESENTES

4.1

PRODUCIR PRESENTES

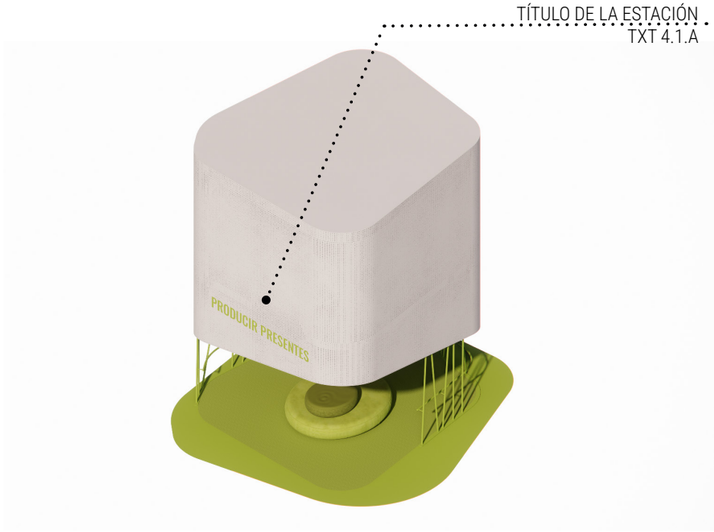

TÍTULO

Tipografía OSWALD Medium
Mayúscula
Alineación centrada
Color: Pantone 377
1030 pts de tamaño
1048 pts de interlineado
Alto: 30 cm

2 FUTURHABILIDADES EN PRÁCTICA

4.2.A - 4.2.B

B

CARTELES CON TÍTULOS DE EJES NARRATIVOS Y SUS DEFINICIONES EN AMBAS CARAS

A

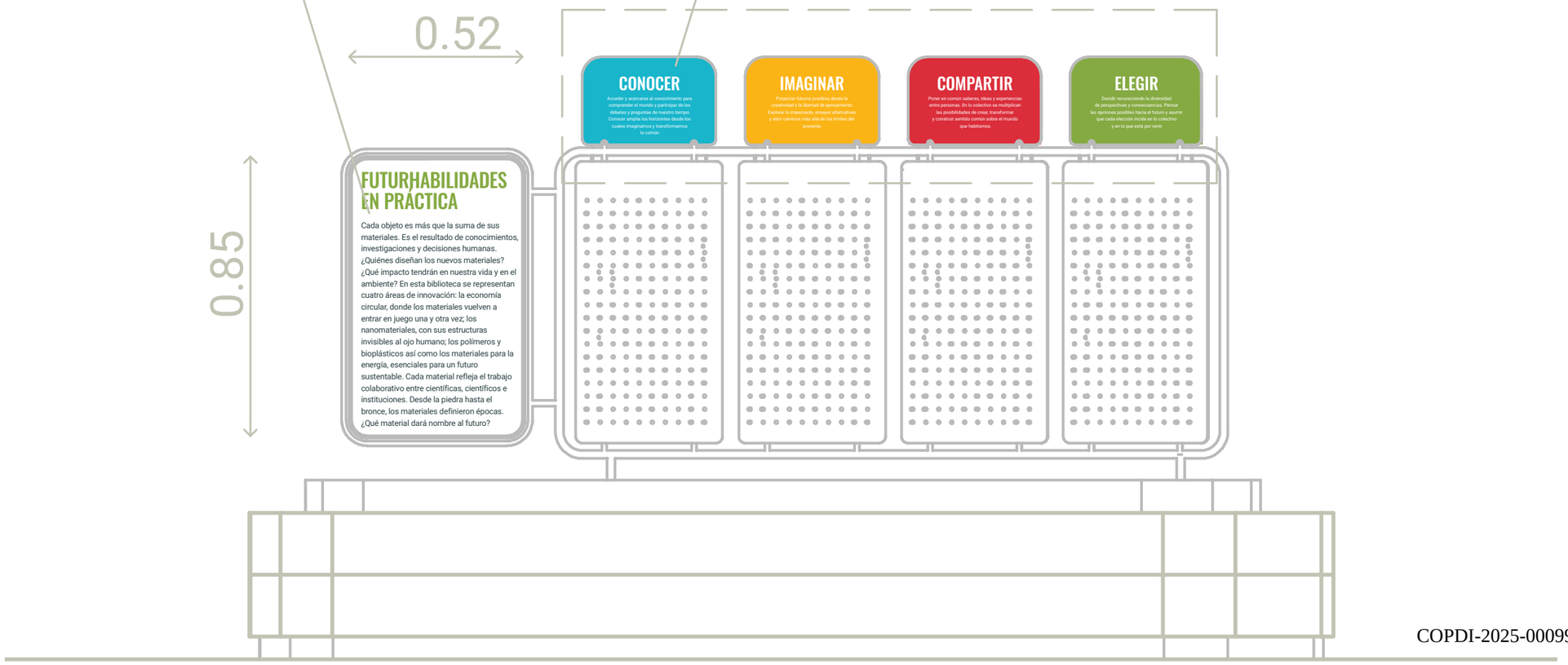

COPDI-2025-00099245-CFI-PI#DP

2 FUTURHABILIDADES EN PRÁCTICA

4.2.A

FUTURHABILIDADES EN PRÁCTICA

Cada objeto es más que la suma de sus materiales. Es el resultado de conocimientos, investigaciones y decisiones humanas. ¿Quiénes diseñan los nuevos materiales? ¿Qué impacto tendrán en nuestra vida y en el ambiente? En esta biblioteca se representan cuatro áreas de innovación: la economía circular, donde los materiales vuelven a entrar en juego una y otra vez; los nanomateriales, con sus estructuras invisibles al ojo humano; los polímeros y bioplásticos así como los materiales para la energía, esenciales para un futuro sustentable. Cada material refleja el trabajo colaborativo entre científicas, científicos e instituciones. Desde la piedra hasta el bronce, los materiales definieron épocas. ¿Qué material dará nombre al futuro?

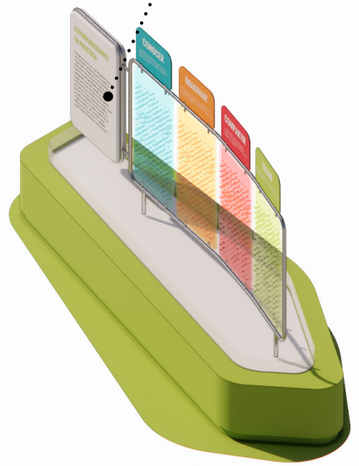

TÍTULO

Tipografía OSWALD Medium
Mayúscula
Alineación izquierda
Color: Pantone 377
174 pts de tamaño
181 pts de interlineado
Alto: 5 cm

TEXTO CURATORIAL

Tipografía ROBOTO Regular
Minúscula
Alineación izquierda
Color: #4C5C65
71 pts de tamaño
102 pts de interlineado
Alto: 1.4 cm

COPDI-2025-00099245-CFI-PI#DP

2 FUTURHABILIDADES EN PRÁCTICA

4.2.B

IMAGINAR

Proyectar futuros posibles desde la creatividad y la libertad de pensamiento. Explorar lo impensado, ensayar alternativas y abrir caminos más allá de los límites del presente.

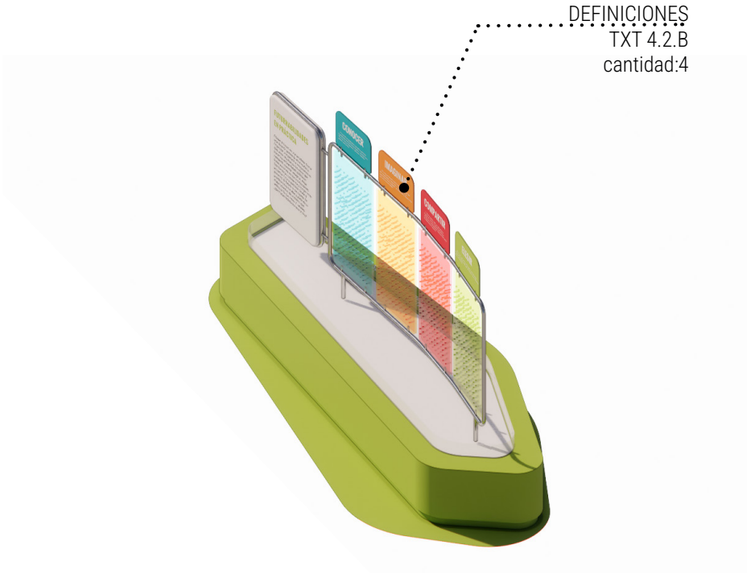

NOMBRE EJE

Tipografía OSWALD Medium
Mayúscula
Alineación centrada
Color: Blanco sobre el color del eje
147 pts de tamaño
Alto: 4 cm

DEFINICIONES

Tipografía ROBOTO Regular
Minúscula
Alineación centrada
Color: Blanco sobre el color del eje
40 pts de tamaño
60 pts de interlineado

COPDI-2025-00099245-CFI-PI#DP

2 FUTURHABILIDADES EN PRÁCTICA

4.2.C

¿QUÉ FUTURHABILIDADES PONÉS EN PRÁCTICA?

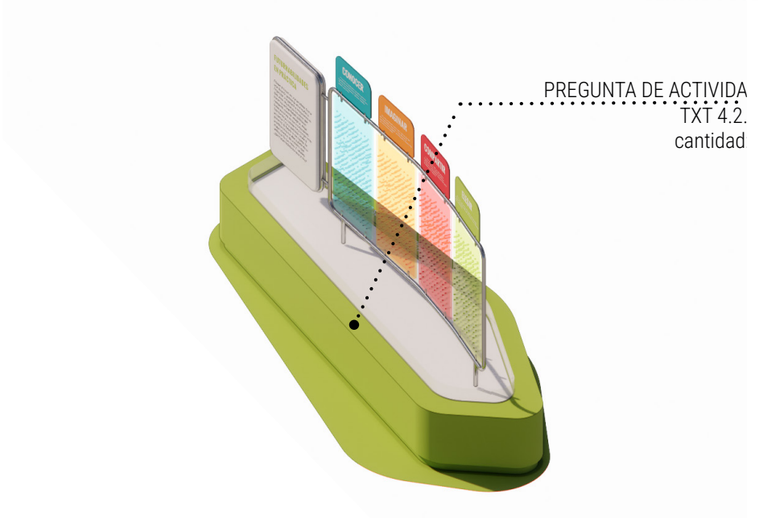

PREGUNTA DE ACTIVIDAD

Tipografía OSWALD Medium
Mayúscula
Alineación centrada
Color: Blanco sobre pantone 377
147 pts de tamaño
Alto: 4 cm

3 ENERGÍAS EN TENSIÓN

4.3.A



COPDI-2025-00099245-CFI-PI#DP

3 ENERGÍAS EN TENSIÓN

4.3.A

ENERGÍAS EN TENSIÓN

La energía es el pulso que sostiene nuestra vida cotidiana: prende la luz, carga celulares, mueve industrias, activa ciudades. Pero su origen, su acceso y su impacto están en debate. Cada decisión sobre qué energía usamos influye en el ambiente, en la economía y en el desarrollo del país. La Argentina depende hoy principalmente del gas natural, a la vez que desarrolla otras fuentes de energía como el sol, el viento o el agua. La transición energética no es una moda/ no es opcional: exige sumar cada vez más fuentes, mejorar redes eléctricas para que llegue a todos lados y almacenar energía. El desafío es colectivo y estratégico. ¿Qué energía elegimos usar para el futuro y qué futuro queremos construir con ella?



TÍTULO

Tipografía OSWALD Medium
Mayúscula
Alineación izquierda
Color: Pantone 377
341 pts de tamaño
352 pts de interlineado
Alto: 10 cm

TEXTO CURATORIAL

Tipografía ROBOTO Regular
Minúscula
Alineación izquierda
Color: #4C5C65
71 pts de tamaño
102 pts de interlineado
Alto: 1.4 cm

COPDI-2025-00099245-CFI-PI#DP

3 ENERGÍAS EN TENSIÓN

4.3.B

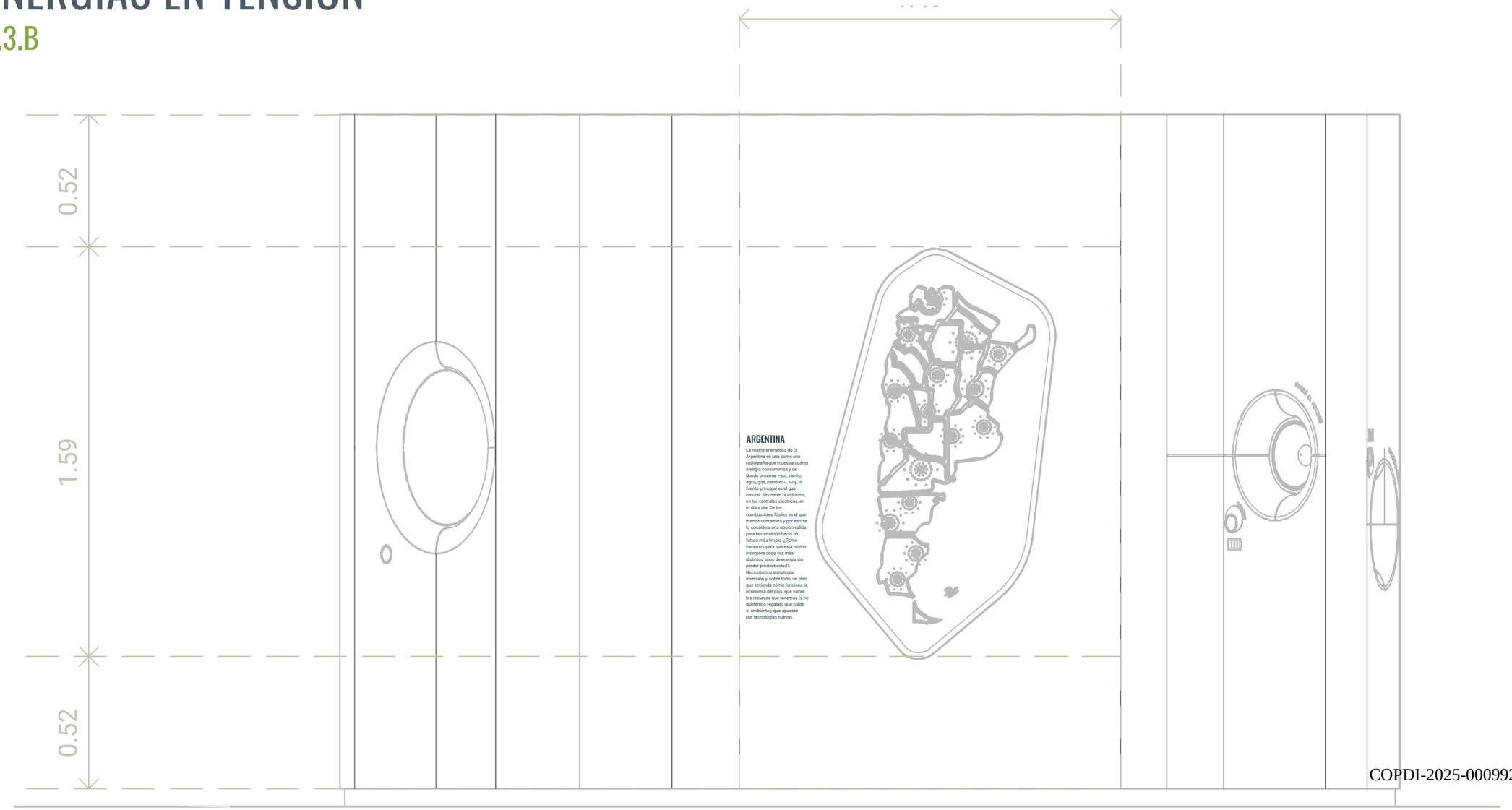

COPDI-2025-00099245-CFI-PI#DP

3 ENERGÍAS EN TENSIÓN

4.3.B

ARGENTINA

La matriz energética de la Argentina es una como una radiografía que muestra cuánta energía consumimos y de donde proviene –sol, viento, agua, gas, petróleo–. Hoy, la fuente principal es el gas natural. Se usa en la industria, en las centrales eléctricas, en el día a día. De los combustibles fósiles es el que menos contamina y por eso se lo considera una opción válida para la transición hacia un futuro más limpio. ¿Cómo hacemos para que esta matriz incorpora cada vez más distintos tipos de energía sin perder productividad?. Necesitamos estrategia, inversión y, sobre todo, un plan que entienda cómo funciona la economía del país, que valore los recursos que tenemos (y no queremos regalar), que cuide el ambiente,y que apueste por tecnologías nuevas.

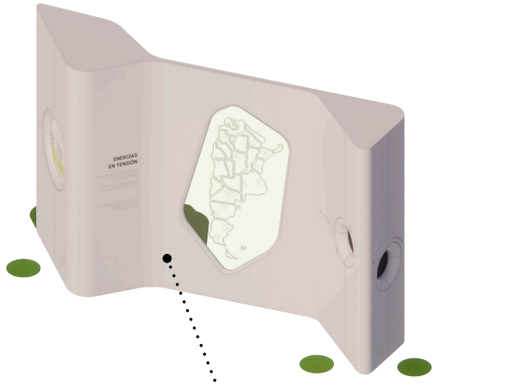

TÍTULO

Tipografía OSWALD Medium
Mayúscula
Alineación izquierda
Color: #4C5C65
147 pts de tamaño
Interletrado: -20
Alto: 4 cm

TEXTO DE SECTOR

Tipografía ROBOTO Regular
Minúscula
Alineación izquierda
Color: #4C5C65
71 pts de tamaño
102 pts de interlineado
Alto: 1.4 cm

COPDI-2025-00099245-CFI-PI#DP

3 ENERGÍAS EN TENSIÓN

4.3.C - 4.3.D

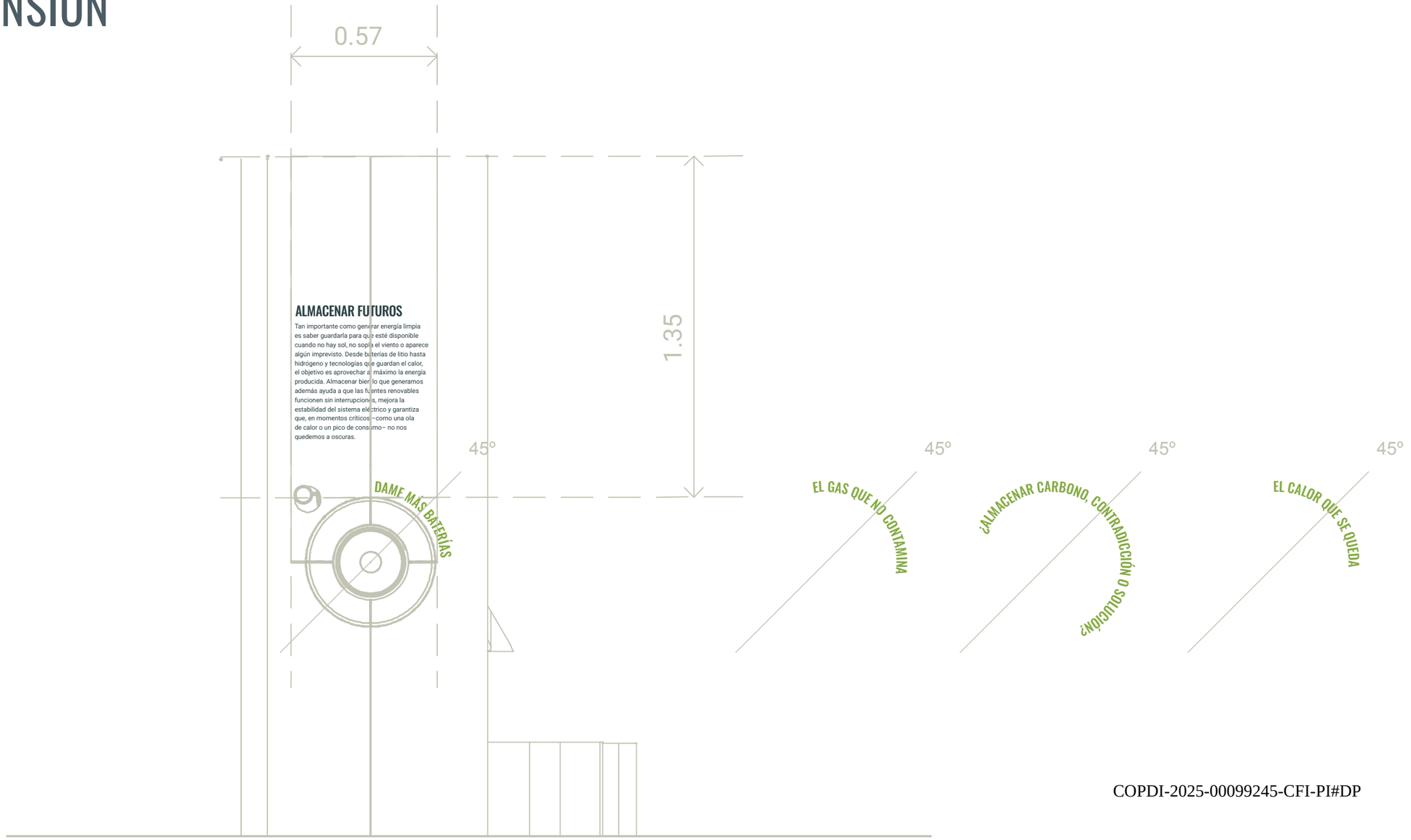

3 ENERGÍAS EN TENSIÓN

4.3.C

ALMACENAR FUTUROS

Tan importante como generar energía limpia es saber guardarla para que esté disponible cuando no hay sol, no sopla el viento o aparece algún imprevisto. Desde baterías de litio hasta hidrógeno y tecnologías que guardan el calor, el objetivo es aprovechar al máximo la energía producida. Almacenar bien lo que generamos además ayuda a que las fuentes renovables funcionen sin interrupciones, mejora la estabilidad del sistema eléctrico y garantiza que, en momentos críticos –como una ola de calor o un pico de consumo– no nos quedemos a oscuras.

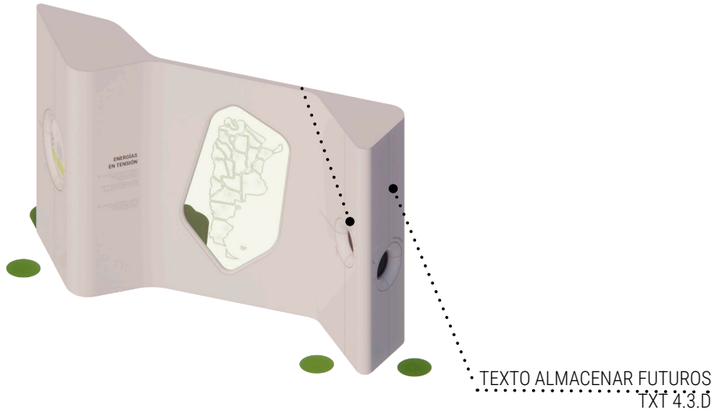

TÍTULO

Tipografía OSWALD Medium
Mayúscula
Alineación izquierda
Color: #4C5C65
147 pts de tamaño
Interletrado: -20
Alto: 4 cm

TEXTO

Tipografía ROBOTO Regular
Minúscula
Alineación izquierda
Color: #4C5C65
71 pts de tamaño
102 pts de interlineado
Alto: 1.4 cm

COPDI-2025-00099245-CFI-PI#DP

3 ENERGÍAS EN TENSIÓN

4.3.D





FRASES DE PARLANTES

Tipografía OSWALD Medium
Mayúscula
Alineación izquierda
Color: Pantone 377
147 pts de tamaño
Interletrado: -20
Alto: 4 cm

4 DECISIONES PARA ARMAR

4.4.A

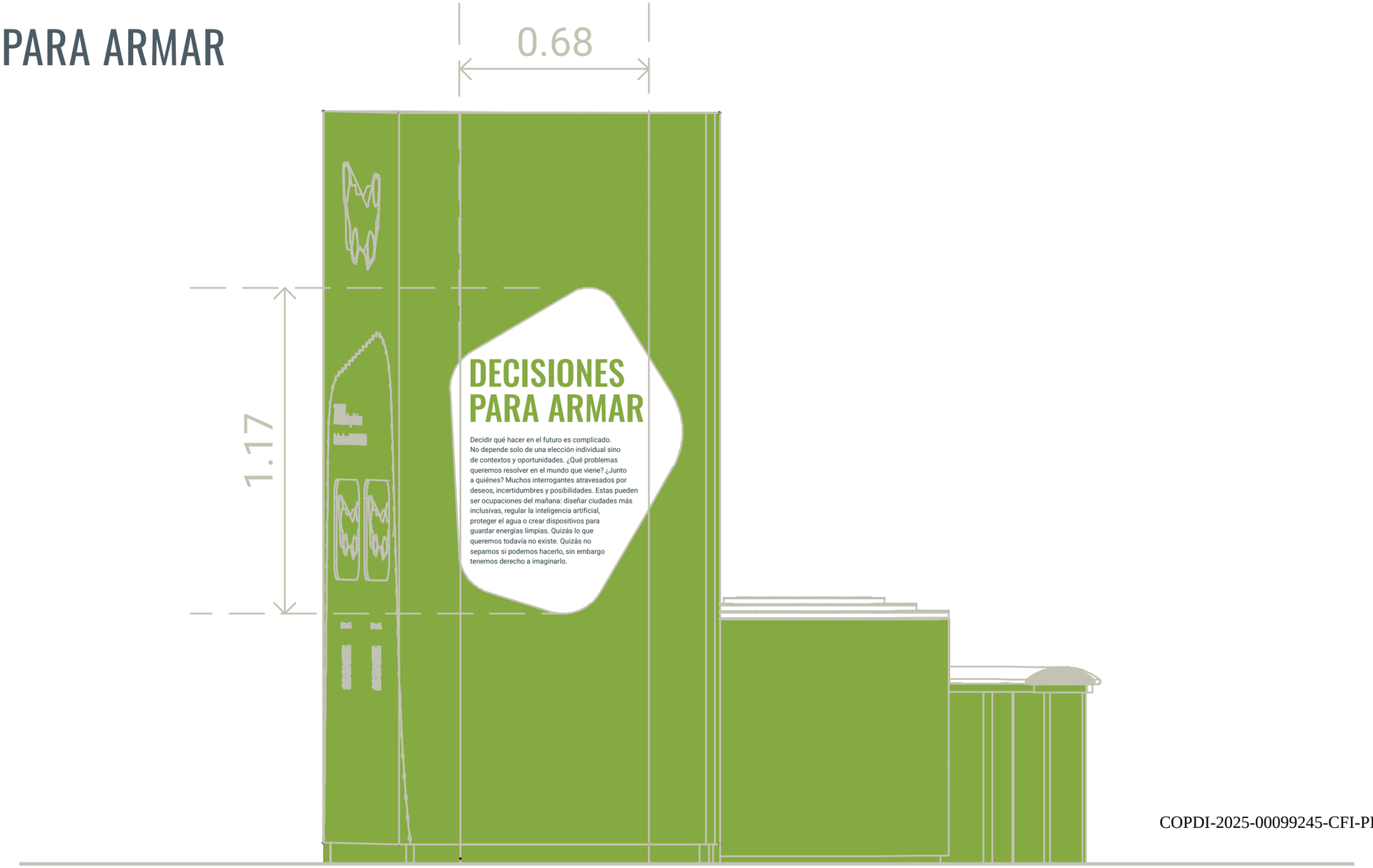

COPDI-2025-00099245-CFI-PI#DP

4 DECISIONES PARA ARMAR
4.4.A

DECISIONES PARA ARMAR

Decidir qué hacer en el futuro es complicado. No depende solo de una elección individual sino de contextos y oportunidades. ¿Qué problemas queremos resolver en el mundo que viene? ¿Junto a quiénes? Muchos interrogantes atravesados por deseos, incertidumbres y posibilidades. Estas pueden ser ocupaciones del mañana: diseñar ciudades más inclusivas, regular la inteligencia artificial, proteger el agua o crear dispositivos para guardar energías limpias. Quizás lo que queremos todavía no existe. Quizás no sepamos si podemos hacerlo, sin embargo tenemos derecho a imaginarlo.



TÍTULO

Tipografía OSWALD Medium
Mayúscula
Alineación izquierda
Color: Pantone 377
507 pts de tamaño
524 pts de interlineado
Alto: 14.5 cm

TEXTO CURATORIAL

Tipografía ROBOTO Regular
Minúscula
Alineación izquierda
Color: #4C5C65
71 pts de tamaño
102 pts de interlineado
Alto: 1.4 cm

COPDI-2025-00099245-CFI-PI#DP

4 DECISIONES PARA ARMAR

4.4.B - 4.4.C

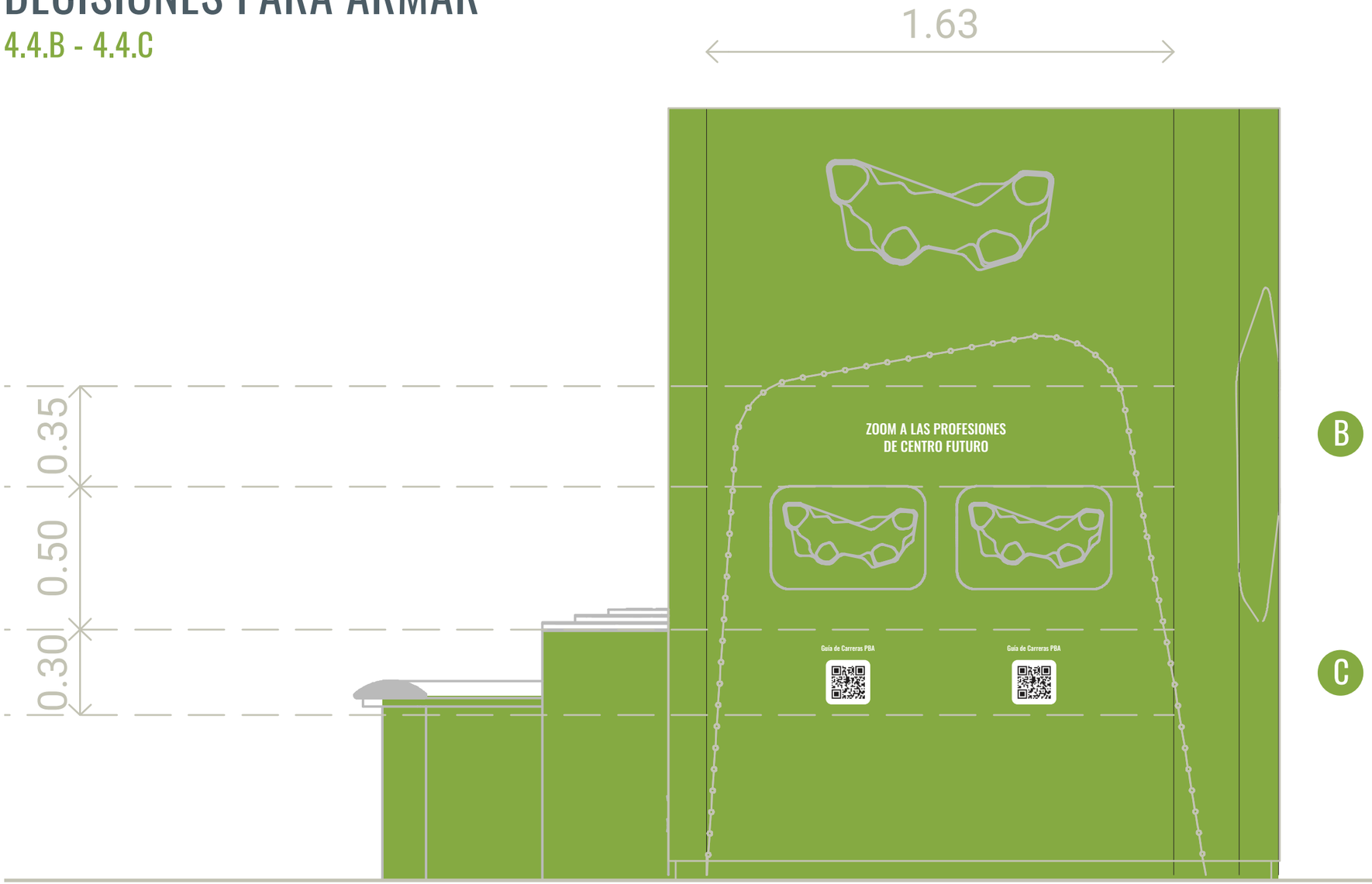

COPDI-2025-00099245-CFI-PI#DP

4 DECISIONES PARA ARMAR

4.4.B - 4.4.C

ZOOM A LAS PROFESIONES DE CENTRO FUTURO

Guía de Carreras PBA

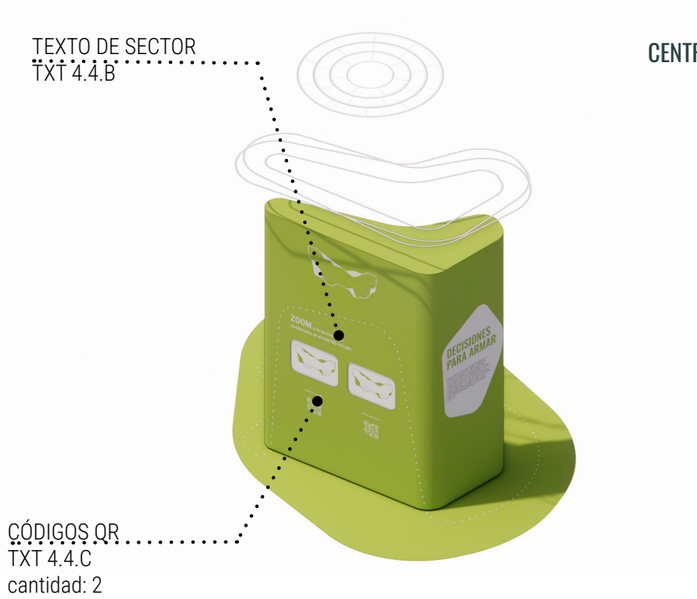

TEXTO DE SECTOR

Tipografía OSWALD Medium
Mayúscula
Alineación centrada
Color: Blanco sobre pantone 377
135 pts de tamaño
173 pts de interlineado
Alto: 3.8 cm

CÓDIGOS QR

Tipografía OSWALD Medium
Minúscula
Alineación centrada
Color: Blanco sobre pantone 377
65 pts de tamaño

COPDI-2025-00099245-CFI-PI#DP

4 DECISIONES PARA ARMAR

4.4.D - 4.4.E

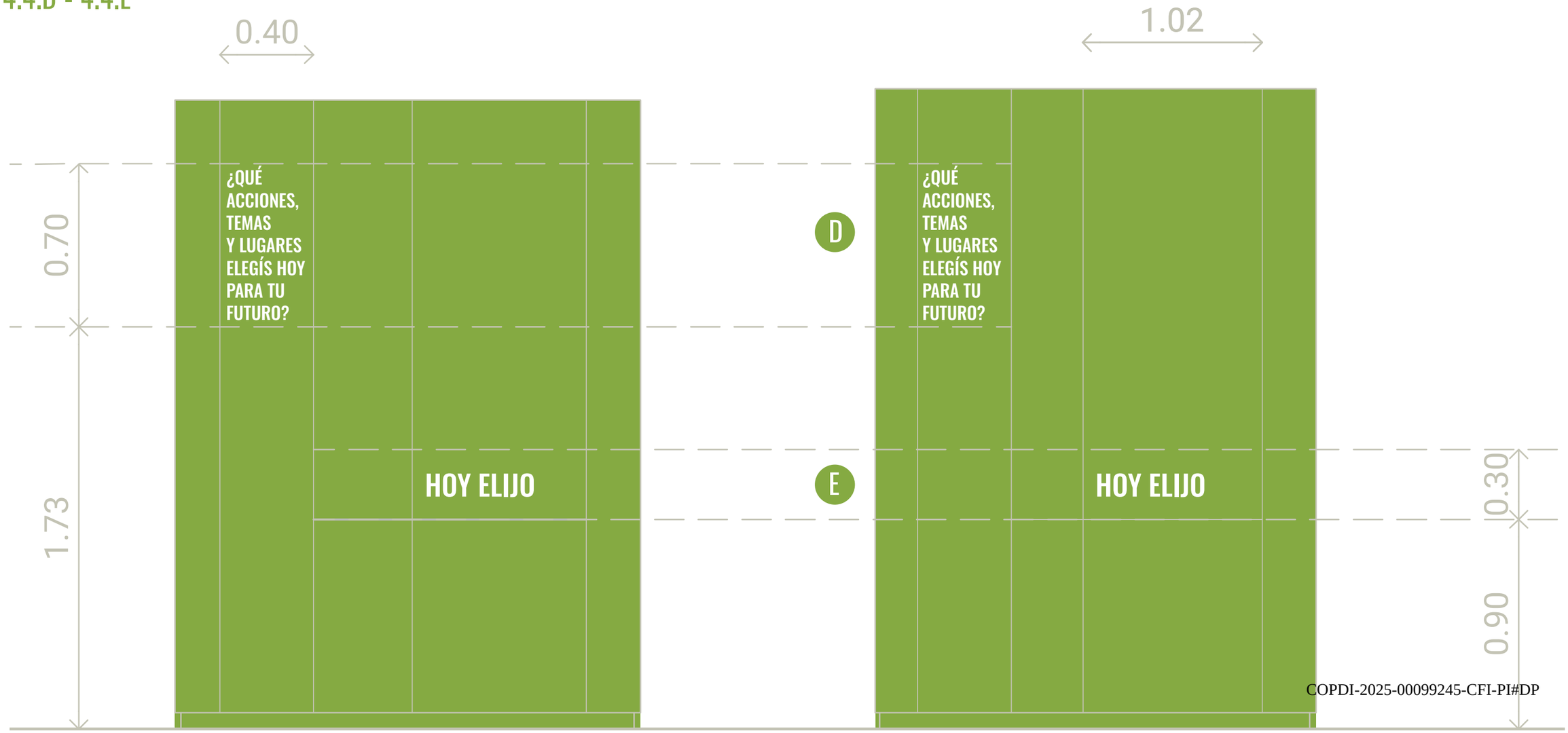

COPDI-2025-00099245-CFI-PI#DP

4 DECISIONES PARA ARMAR

4.4.D - 4.4.E

¿QUÉ ACCIONES, TEMAS Y LUGARES ELEGÍS HOY PARA TU FUTURO?

HOY ELIJO

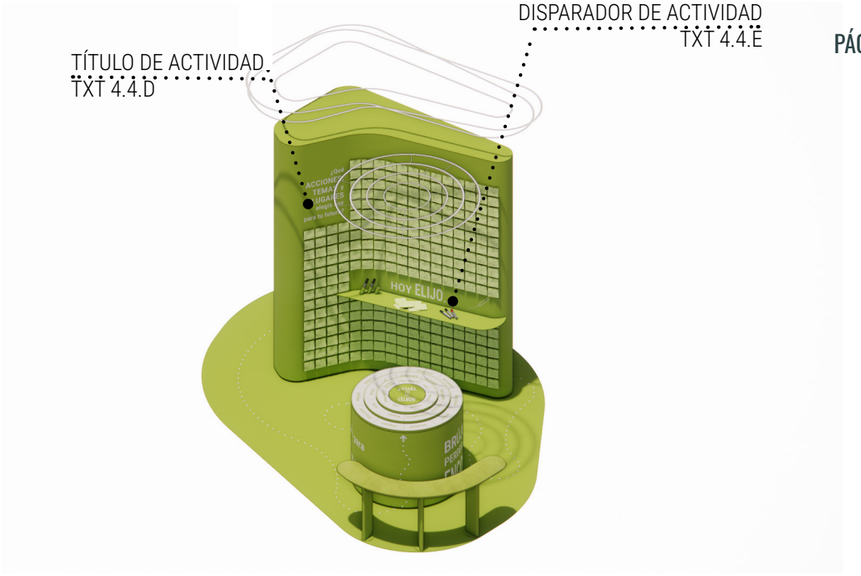

TÍTULO DE ACTIVIDAD

Tipografía OSWALD Medium
Mayúscula
Alineación izquierda
Color: Blanco sobre pantone 377
212 pts de tamaño
271 pts de interlineado
Alto: 6 cm

DISPARADOR DE ACTIVIDAD

Tipografía OSWALD Medium
Mayúscula
Alineación centrada
Color: Blanco sobre pantone 377
341 pts de tamaño
Alto: 10 cm

COPDI-2025-00099245-CFI-PI#DP

4 DECISIONES PARA ARMAR

4.4.F - 4.4.G

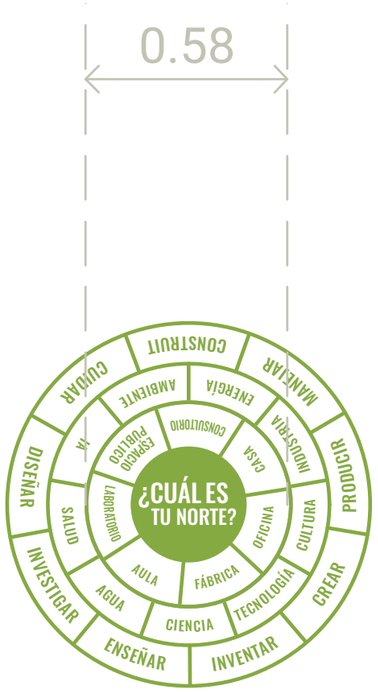

F



G

4 DECISIONES PARA ARMAR

4.4.F

¿CUÁL ES TU NORTE?

FÁBRICA

CIENCIA

INVENTAR

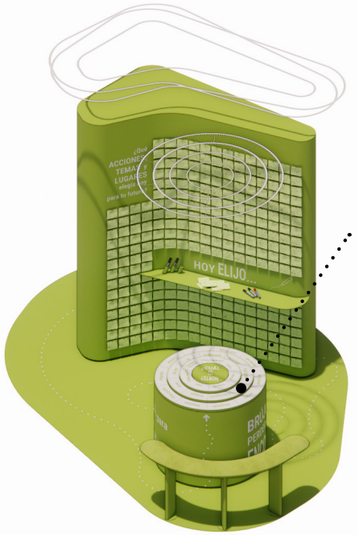

TÓMBOLA
TXT 4.4.F

TÁMBOLA

Tipografía OSWALD Medium
Mayúscula
Alineación centrada
Color: Blanco sobre pantone 377
162 pts de tamaño

Color: Pantone 377
100 pts de tamaño
Alto: 3 cm

110 pts de tamaño
Alto: 3.5 cm

135 pts de tamaño
Alto: 4 cm

COPDI-2025-00099245-CFI-PI#DP

4 DECISIONES PARA ARMAR

4.4.G

BRÚJULA PARA PERDERSE Y ENCONTRARSE

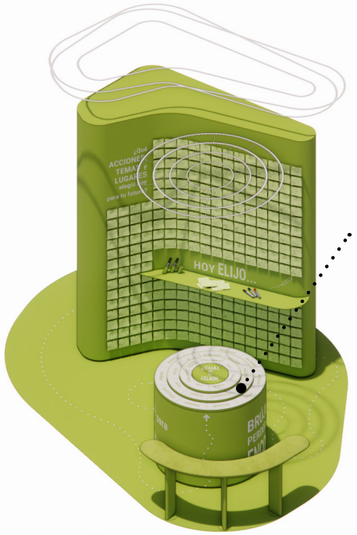

TÓMBOLA
TXT 4.4.F

TEXTO LATERAL

Tipografía OSWALD Medium
Minúscula
Alineación centrada
Color: Blanco sobre pantone 377
699 pts de tamaño
722 pts de interlineado
Alto: 20 cm

COPDI-2025-00099245-CFI-PI#DP

CENTRO FUTURO

PROYECTO DE EXPOSICIÓN INTERACTIVA PERMANENTE DE LOS CENTROS DE CIENCIA DE PBA
EX-2024-00050120- -CFI-GES#DC
PLANILLA DE ESTIMACION DE COSTOS

Ítem	DESCRIPCIÓN DE TRABAJOS	Unidad	Cant.	Unitario	Subtotal	
1	**TRABAJOS PRELIMINARES**					
1.1.1	Cartel de Obra,Protecciones	gl	1	$ 4.000.000.00	$ 4.000.000.00	
1.1.2	Fletes	gl	1	$ 6.000.000.00	$ 6.000.000.00	
	SUB TOTAL PRELIMINARES					**$ 10.000.000.00**
	EJES NORMATIVOS					
2	**COMPARTIR**					
2.1	**Habitar Territorios** Volumen de cierre + Flecha y Mancha					
2.1.1	Estructura hierro soldada cuadrado 50x50 e:2mm, protexion c/epxi	Kg	1200	$ 17.000.00	$ 20.400.000.00	
2.1.2	revestimiento Mdf laqueado (ver plano)	gl	1	$ 9.000.000.00	$ 9.000.000.00	
2.1.3	Chapa de aluminio calada	m2	105	$ 156.000.00	$ 16.380.000.00	
2.1.4	tensores de amarre a estructura existente	gl	1	$ 1.490.000.00	$ 1.490.000.00	
2.1.5	Mapa de la PBA corte laser. (ver plano)	gl	1	$ 1.350.000.00	$ 1.350.000.00	
2.1.6	Mojones o flechas (ver plano)	Cant	5	$ 750.000.00	$ 3.750.000.00	
2.1.7	Mancha con info (ver plano)	Cant	1	$ 1.500.000.00	$ 1.500.000.00	
2.1.8	Tecnologia					
2.1.9	Proyector tiro 0.8 NEC PA803UL	Cant	2	$ 15.000.000.00	$ 30.000.000.00	
2.1.10	PC Intel Nuc i5 16gb ram	Cant	1	$ 2.400.000.00	$ 2.400.000.00	
2.1.11	soporte	Cant	2	$ 31.200.00	$ 62.400.00	
2.1.12	PC RTX 3080 i7 16gb ram	Cant	1	$ 2.470.000.00	$ 2.470.000.00	
2.1.13	sofware de calibracion	Cant	1	$ 2.000.000.00	$ 2.000.000.00	
2.1.14	Cable de video extensor hdmi utp Kramer receptor	Cant	1	$ 600.000.00	$ 600.000.00	
2.1.15	Cable de video extensor hdmi utp Kramer trasmisor.	Cant	1	$ 600.000.00	$ 600.000.00	
2.1.16	Monitor Touch Elo 3203L 32" - Ver Anexo II	Cant	1	$ 1.612.000.00	$ 1.612.000.00	
2.1.17	Electricidad					
2.1.18	Tiras Neon LED	m2	7	$ 49.400.00	$ 345.800.00	
2.1.19	Lampara omnidireccional	Cant	24	$ 370.000.00	$ 8.880.000.00	
2.1.20	Neon led pixelable controlable	m2	11	$ 49.400.00	$ 543.400.00	
2.1.21	Bateria de 12V	Cant	5	$ 70.000.00	$ 350.000.00	
2.1.22	Fuente para LED 24V-Fap 400	Cant	1	$ 70.785.00	$ 70.785.00	
2.1.23	Controladora Led_controladora H807	Cant	1	$ 235.625.00	$ 235.625.00	

2.1.24	Grafica					
2.1.25	Textos ploteados Ref Anexo III	gl	1	$ 2.700.000.00	$ 2.700.000.00	
	SUB TOTAL Habitar Territorios					**$ 106.740.010.00**
2.2	**La era de la ansiedad..?**					
2.2.1	Estructura hierro soldada cuadrado 50x50 e:2mm, protexion c/epxi	Kg	770	$ 17.000.00	$ 13.090.000.00	
2.2.2	revestimiento Mdf laqueado (ver plano)	gl	1	$ 9.000.000.00	$ 9.000.000.00	
2.2.3	canto de cierre traslucido	gl	1	$ 250.000.00	$ 250.000.00	
2.2.4	placas ipo flip (ver plano) + estructura y accesorios	Cant	16	$ 130.000.00	$ 2.080.000.00	
2.2.5	plancha de corcho + post it	gl	1	$ 150.000.00	$ 150.000.00	
2.2.6	Electricidad					
2.2.7	Controladora led Controladora H807sa	Cant	1	$ 235.625.00	$ 235.625.00	
2.2.8	Fuente para leds 24v FAP400	Cant	1	$ 70.785.00	$ 70.785.00	
2.2.9	Neon led pixelable controlable	mts	32	$ 49.400.00	$ 1.580.800.00	
2.2.10	Grafica					
2.2.11	Textos ploteados Ref Anexo III	gl	1	$ 800.000.00	$ 800.000.00	
	SUB TOTAL la era de la ansiedad					**$ 27.257.210.00**
2.3	**IA ¿ Ahora que?**					
2.3.1	Estructura hierro soldada cuadrado 50x50 e:2mm, protexion c/epxi y poliuretanica	kg	800	$ 17.000.00	$ 13.600.000.00	
2.3.2	revestimiento externo en Chapa Lisa d ealuminio e=1.5mm	m2	90	$ 156.000.00	$ 14.040.000.00	
2.3.3	Accesorios de sujecion	gl	1	$ 1.500.000.00	$ 1.500.000.00	
2.3.4	revestimiento interno en mdf laqueada (Ver plano)	gl	1	$ 9.000.000.00	$ 9.000.000.00	
2.3.5	"Flips" , muestra de post it.	gl	1	$ 500.000.00	$ 500.000.00	
2.3.6	Tecnologia					
2.3.7	Proyector Optoma GT2100 HDR	Cant	2	$ 7.020.000.00	$ 14.040.000.00	
2.3.8	sopore proyector PROJ0035	Cant	2	$ 31.200.00	$ 62.400.00	
2.3.9	PC 4 RTX 3080 i7 16gb ram	Cant	1	$ 2.470.000.00	$ 2.470.000.00	
2.3.10	Tablets "Galaxy Tab S10 FE"	Cant	4	$ 2.080.000.00	$ 8.320.000.00	
2.3.11	TV - Samsung 43 Uhd 4k Cu7000	Cant	1	$ 975.000.00	$ 975.000.00	
2.3.12	Router switch wifi TP-Link DS1016	Cant	1	$ 325.000.00	$ 325.000.00	
2.3.13	Cableados	gl	1	$ 2.500.000.00	$ 2.500.000.00	
2.3.14	TV touch 43" Elo 4303L	Cant	1	$ 2.340.000.00	$ 2.340.000.00	

2.3.15	Teclado PC YUNZII ACTTO B303	Cant	1	$ 150.000.00	$ 150.000.00	
2.3.16	Soporte TV	Cant	1	$ 150.000.00	$ 150.000.00	
2.3.17	PC Intel Nuc i7 16gb ram	Cant	1	$ 2.979.860.00	$ 2.979.860.00	
2.3.18	Electricidad					
2.3.19	Barrido de luz Piso Neon led pixelable controlable	mts	28	$ 49.400.00	$ 1.383.200.00	
2.3.20	Tira de luz LED Neon led pixelable controlable	mts	14	$ 49.400.00	$ 691.600.00	
2.3.21	Fuente para leds 24v FAP400	Cant	1	$ 70.785.00	$ 70.785.00	
2.3.22	Controladora led Controladora H807sa	Cant	1	$ 235.625.00	$ 235.625.00	
2.3.23	LED Curva con sender y escalador	mts	4	$ 49.400.00	$ 197.600.00	
2.3.24	Grafica					
2.3.25	Textos ploteados Ref Anexo III	gl	1	$ 2.300.000.00	$ 2.300.000.00	
	SUB TOTAL IA y ahora que?					**$ 75.531.070.00**
2.4	**Clima en Crisis**					
2.4.1	Estructura hierro soldada cuadrado 50x50 e:2mm, protexion c/epxi y poliuretanica	kg	650	$ 17.000.00	$ 11.050.000.00	
2.4.2	Accesorios de sujecion	gl	1	$ 1.500.000.00	$ 1.500.000.00	
2.4.3	revestimiento externo en fibra de vidrio laqueado en poliuretano semimate (Ver plano)	gl	1	$ 7.700.000.00	$ 7.700.000.00	
2.4.4	Tecnologia					
2.4.5	PC Intel Nuc i7 16gb ram	Cant	1	$ 2.979.860.00	$ 2.979.860.00	
2.4.6	TV touch 43" Elo 4303L	Cant	2	$ 2.340.000.00	$ 4.680.000.00	
2.4.7	Tablets "Galaxy Tab S10 FE"	Cant	4	$ 2.080.000.00	$ 8.320.000.00	
2.4.8	Electricidad					
2.4.9	Lampara omnidireccional	Cant	2	$ 370.000.00	$ 740.000.00	
2.4.10	Backlight LED Neon led pixelable controlable	mts	6	$ 49.400.00	$ 296.400.00	
2.4.11	Fuente para leds 24v FAP400	Cant	1	$ 70.785.00	$ 70.785.00	
2.4.12	Controladora led Controladora H807sa	Cant	1	$ 235.625.00	$ 235.625.00	
2.4.13	Cableado general	gl	1	$ 1.000.000.00	$ 1.000.000.00	
2.4.14	Grafica					
2.4.15	Textos ploteados Ref Anexo III	gl	1	$ 1.200.000.00	$ 1.200.000.00	
	SUB TOTAL clima en crisis					**$ 39.772.670.00**
3	**CONOCER**					

3.1	**Activar Pasado**					
3.1.1	Estructura hierro soldada cuadrado 50x50 e:2mm, protexion c/epxi y poliuretanica - Modulo y Tiras	kg	1100	$ 17.000.00	$ 18.700.000.00	
3.1.2	revestimiento externo en Chapa Lisa de Aluminio e=1.5mm	m2	95	$ 156.000.00	$ 14.820.000.00	
3.1.3	Accesorios de sujecion	gl	1	$ 1.500.000.00	$ 1.500.000.00	
3.1.4	revestimiento interno en mdf laqueada (Ver plano)	gl	1	$ 7.000.000.00	$ 7.000.000.00	
3.1.5	Tecnologia					
3.1.6	TV Samsung 32 Uhd 4k Cu7000	Cant	4	$ 430.000.00	$ 1.720.000.00	
3.1.7	Telefonos retro - Provision e instalcion	Cant	5	$ 80.000.00	$ 400.000.00	
3.1.8	Cableado y accesorios	gl	1	$ 2.000.000.00	$ 2.000.000.00	
3.1.9	Electricidad					
3.1.10	Backlight LED Neon led pixelable controlable	mts	210	$ 49.400.00	$ 10.374.000.00	
3.1.11	Lampara omnidireccional	Cant	16	$ 370.000.00	$ 5.920.000.00	
3.1.12	Fuente para leds 24v FAP400	Cant	1	$ 70.785.00	$ 70.785.00	
3.1.13	Controladora led Controladora H807sa	Cant	1	$ 235.625.00	$ 235.625.00	
3.1.14	Cableado general	gl	1	$ 1.500.000.00	$ 1.500.000.00	
	SUB TOTAL Activar Pasado					**$ 64.240.410.00**
3.2	**Culturas de Futuro**					
3.2.1	componentes, estructrura, revestimiento de la estacion.	gl	1	$ 8.500.000.00	$ 8.500.000.00	
3.2.2	Tecnologia					
3.2.3	Parlante embutido Speaker museum	Cant	3	$ 104.000.00	$ 312.000.00	
3.2.4	Sensor de distancia - Barrera laser	Cant	3	$ 50.000.00	$ 150.000.00	
3.2.5	PC Intel Nuc i5 16gb ram	Cant	1	$ 2.400.000.00	$ 2.400.000.00	
3.2.6	Placa de audio Behringer Umc204 Hd	Cant	1	$ 390.000.00	$ 390.000.00	
3.2.7	Electricidad					
3.2.8	Tira de luz LED Neon led pixelable controlable	mts	3	$ 49.400.00	$ 148.200.00	
3.2.9	Fuente 24v FAP400	Cant	3	$ 70.785.00	$ 212.355.00	
3.2.10	Controladora led Controladora H807sa	Cant	1	$ 235.625.00	$ 235.625.00	
3.2.11	Sensor de proximidad - Barrera laser TOF200C	Cant	3	$ 30.000.00	$ 90.000.00	
3.2.12	Arduino	Cant	1	$ 70.000.00	$ 70.000.00	
3.2.13	Cablead	Cant	1	$ 1.500.000.00	$ 1.500.000.00	
	SUB TOTAL Culturas de Futuro					**$ 14.008.180.00**

3.3	**Todas las Aguas el Agua**					
3.3.1	Estructura de hierro soldado, protegido con Pint epoxi poliuretanica (bastidor completo)	Kg	1100	$ 17.000.00	$ 18.700.000.00	
3.3.2	Contenedores	Cant	110	$ 85.000.00	$ 9.350.000.00	
3.3.3	Accesorios de sujecion, chapa de apoyo	gl	1	$ 1.670.000.00	$ 1.670.000.00	
3.3.4	Tecnologia					
3.3.5	Parlante embutido Speaker museum	Cant	4	$ 104.000.00	$ 416.000.00	
3.3.6	Amplificador mono Tpa3116d2	Cant	4	$ 40.000.00	$ 160.000.00	
3.3.7	Fuente 24v FAP400	Cant	4	$ 70.785.00	$ 283.140.00	
3.3.8	PC Intel Nuc i7 16gb ram	Cant	2	$ 2.979.860.00	$ 5.959.720.00	
3.3.9	Placa de audio Behringer Umc204 Hd	Cant	1	$ 390.000.00	$ 390.000.00	
3.3.10	Arduino	Cant	1	$ 70.000.00	$ 70.000.00	
3.3.11	Electricidad					
3.3.12	Tira de luz LED Neon led pixelable controlable	mts	30	$ 49.400.00	$ 1.482.000.00	
3.3.13	Fuente 24v FAP400	Cant	1	$ 70.785.00	$ 70.785.00	
3.3.14	Controladora led Controladora H807sa	Cant	1	$ 235.625.00	$ 235.625.00	
3.3.15	Cableado	gl	1	$ 990.000.00	$ 990.000.00	
	SUB TOTAL Todas las Aguas el Agua					**$ 39.777.270.00**
3.4	**Botiquin del Mañana**					
3.4.1	componentes, estructrura, revestimiento de la estacion.	gl	1	$ 8.500.000.00	$ 8.500.000.00	
3.4.2	Tecnologia					
3.4.3	Pantalla de 100 Pulgadas "Samsung QN98Q80CAGCZB"	Cant	3	$ 13.000.000.00	$ 39.000.000.00	
3.4.4	Marco táctil de 100 pulgadas SpecialTouch 98	Cant	3	$ 1.233.700.00	$ 3.701.100.00	
3.4.5	PC Intel Nuc i5 16gb ram	Cant	3	$ 2.400.000.00	$ 7.200.000.00	
3.4.6	Cableado	gl	1	$ 1.200.000.00	$ 1.200.000.00	
3.4.7	Electricidad					
3.4.8	Tira de luz LED Neon led pixelable controlable	mts	8	$ 49.400.00	$ 395.200.00	
3.4.9	Fuente 24v FAP400	Cant	1	$ 70.785.00	$ 70.785.00	
3.4.10	Controladora led Controladora H807sa	Cant	1	$ 235.625.00	$ 235.625.00	
	SUB TOTAL Botiquin del mañana					**$ 60.302.710.00**
3.5	**Biblioteca de Materiales**					

3.5.1	Estructura hierro soldada cuadrado 50x50 e:2mm, protexion c/epxi antcorrociva	kg	1400	$ 17.000.00	$ 23.800.000.00	
3.5.2	revestimiento externo en Chapa Lisa d ealuminio e=1.5mm	gl	1	$ 630.000.00	$ 630.000.00	
3.5.3	Accesorios de sujecion	gl	1	$ 800.000.00	$ 800.000.00	
3.5.5	Tapa en corian de 12mm	Cant	1	$ 995.000.00	$ 995.000.00	
3.5.6	Estructura armazon complementaria (Ver AnexoI)	gl	1	$ 1.300.000.00	$ 1.300.000.00	
3.5.7	Tecnologia					
3.5.8	Tablets Ipad Pro 13	Cant	8	$ 2.340.000.00	$ 18.720.000.00	
3.5.9	Joysticks Sanwa Jlf-tp-8yt	Cant	2	$ 26.000.00	$ 52.000.00	
3.5.10	Microscopio optico profecional de 1000 aumentos	Cant	1	$ 117.000.00	$ 117.000.00	
3.5.11	Electricidad					
3.5.12	Backlight LED	mts	5	$ 49.400.00	$ 247.000.00	
3.5.13	Tira de luz LED Neon led pixelable controlable	mts	21	$ 49.400.00	$ 1.037.400.00	
3.5.14	Fuente 24v FAP400	Cant	1	$ 70.785.00	$ 70.785.00	
3.5.15	Controladora led Controladora H807sa	Cant	1	$ 235.625.00	$ 235.625.00	
3.5.16	Cabeado	gl	1	$ 1.200.000.00	$ 1.200.000.00	
3.5.17	Grafica					
3.5.18	Textos ploteados Ref Anexo III	gl	1	$ 1.867.000.00	$ 1.867.000.00	
	SUB TOTAL Biblioteca de Materiales					**$ 51.071.810.00**
4	**IMAGINAR**					
4.1	**Tramar Futuros**					
4.1.1	Estructura hierro soldada cuadrado 50x50 e:2mm, protexion c/epxi y poliuretanica	kg	2783	$ 17.000.00	$ 47.311.000.00	
4.1.2	revestimiento externo en Chapa Lisa de aluminio e=1.5mm	m2	190	$ 156.000.00	$ 29.640.000.00	
4.1.3	Accesorios de sujecion	gl	1	$ 1.000.000.00	$ 1.000.000.00	
4.1.4	revestimiento Mdf laqueado en pintura pliuretanica (ver plano)	gl	1	$ 9.500.000.00	$ 9.500.000.00	
4.1.5	Tecnologia					
4.1.6	Proyector lente f0.8 8000 lúmenes (para piso) - NEC PA803UL	Cant	6	$ 15.000.000.00	$ 90.000.000.00	
4.1.7	Soporte proyectores PROJ0035	Cant	6	$ 31.200.00	$ 187.200.00	
4.1.8	PC 4 RTX 4080 i7 32gb ram	Cant	1	$ 2.470.000.00	$ 2.470.000.00	
4.1.9	Placa de video extra RTX 4080	Cant	1	$ 8.450.000.00	$ 8.450.000.00	
4.1.10	Placa de audio Behringer Umc204 Hd	Cant	1	$ 390.000.00	$ 390.000.00	

4.1.11	Software de calibracion Immersive Display PRO Ultimate	Cant	1	$ 1.000.000.00	$ 1.000.000.00	
4.1.12	Cableado de video hasta sala de control Extensor Hdmi UTP Kramer receptor/trasmisor	Cant	6	$ 350.000.00	$ 2.100.000.00	
4.1.13	Parlantes de instalacion fullrange Jbl Css-1s.t	Cant	4	$ 575.900.00	$ 2.303.600.00	
4.1.14	Subwoofer 10 pulgadas Apogee Sono 10	Cant	1	$ 7.773.500.00	$ 7.773.500.00	
4.1.15	Potencia de audio 4 canales Alpine R2-a60f	Cant	1	$ 939.900.00	$ 939.900.00	
4.1.16	Electricidad					
4.1.17	Lampara omnidireccional Led multidireccional	Cant	34	$ 371.800.00	$ 12.641.200.00	
4.1.18	Backlight LED Neon led pixelable controlable	mts	60	$ 49.400.00	$ 2.964.000.00	
4.1.19	Fuente para led 24V FAP400	Cant	1	$ 70.785.00	$ 70.785.00	
4.1.20	Controladora Led Controladora H807sa	Cant	1	$ 235.625.00	$ 235.625.00	
4.1.21	Cableados	gl	1	$ 1.000.000.00	$ 1.000.000.00	
4.1.22	Grafica					
4.1.23	Textos ploteados Ref Anexo III	gl	1	$ 1.900.000.00	$ 1.900.000.00	
	SUB TOTAL Tramar Futuros					**$ 221.876.810.00**
4.2	**ADN Codigo Abierto**					
4.2.1	Estructura hierro soldada cuadrado 50x50 e:2mm, protexion c/epxi y poliuretanica	kg	780	$ 17.000.00	$ 13.260.000.00	
4.2.2	Accesorios de sujecion	gl	1	$ 500.000.00	$ 500.000.00	
4.2.3	revestimiento externo en fibra de vidrio laqueado en poliuretano semimate (Ver plano)	gl	1	$ 7.700.000.00	$ 7.700.000.00	
4.2.4	Tecnologia					
4.2.5	Proyector tactil NEC PA803UL	Cant	3	$ 15.000.000.00	$ 45.000.000.00	
4.2.6	PC 4 RTX 4080 i7 32gb ram	Cant	1	$ 2.470.000.00	$ 2.470.000.00	
4.2.7	Soporte proyector PROJ0035	Cant	3	$ 31.200.00	$ 93.600.00	
4.2.8	Sensor lidar	Cant	3	$ 565.000.00	$ 1.695.000.00	
4.2.9	Cableados	gl	1	$ 1.200.000.00	$ 1.200.000.00	
4.2.10	Grafica					
4.2.11	Textos ploteados Ref Anexo III	gl	1	$ 1.700.000.00	$ 1.700.000.00	
	SUB TOTAL ADN Codigo Abierto					**$ 73.618.600.00**
4.3	**Tecnologias Para lo que Viene**					
4.3.1	**Lata de Pintura**					

4.3.2	Estructura hierro soldada cuadrado 40x20 e:1.6mm, protexion c/epxi y poliuretanica	kg	1100	$ 17.000.00	$ 18.700.000.00
4.3.3	Armazon: caño estructural de 2"x2mm, 70x30x2mm c/zocalo de caño est.	kg	1000	$ 17.000.00	$ 17.000.000.00
4.3.4	Tapa superior en mdf laqueado, ver Anexo I	gl	1	$ 3.000.000.00	$ 3.000.000.00
4.3.5	Revestimiento ext. En mdf de 5,5mm laqueado pintura semimate, alma de laa de vidrio de 70mm, ver Anexo I	gl	1	$ 17.000.000.00	$ 17.000.000.00
4.3.6	**Choclo**				
4.3.7	Revestimiento exterior en PRFV C/Cajnes tippo push, Anexo I	gl	1	$ 2.000.000.00	$ 2.000.000.00
4.3.8	Estructura hierro soldada cuadrado 4"x3.2mm, protexion c/epxi y poliuretanica	kg	750	$ 17.000.00	$ 12.750.000.00
4.3.9	Armazon: caño estructural de 11/2"x2mm, pie 70x30x3.2mm	kg	400	$ 17.000.00	$ 6.800.000.00
4.3.10	**Joystick**				
4.3.11	Armazon de PRFV alma de estructura metalica	gl	1	$ 8.500.000.00	$ 8.500.000.00
4.3.12	Electricidad				
4.3.13	Luz para cajones inetractivos Neon led pixelable controlable	mt	4	$ 49.400.00	$ 197.600.00
4.3.14	Zocalo retroiluminado choclo Neon led pixelable controlable	mt	1	$ 49.400.00	$ 49.400.00
4.3.15	Zocalo retroiluminado balde Neon led pixelable controlable	mt	8	$ 49.400.00	$ 395.200.00
4.3.16	Interior retroiluminado Neon led pixelable controlable	mt	8	$ 49.400.00	$ 395.200.00
4.3.17	Backlight LED joystick Neon led pixelable controlable	mt	1	$ 49.400.00	$ 49.400.00
4.3.18	Detalle retroiluminado Neon led pixelable controlable	mt	33	$ 49.400.00	$ 1.630.200.00
4.3.19	Fuente para led 24V FAP400	Cant	2	$ 70.785.00	$ 141.570.00
4.3.20	Controladora Led Controladora H807sa	Cant	2	$ 235.625.00	$ 471.250.00
4.3.21	Cableado	gl	1	$ 500.000.00	$ 500.000.00
4.3.22	Tecnologia				
4.3.23	VR Oculus Quest	Cant	3	$ 1.350.000.00	$ 4.050.000.00
4.3.24	Pantalla de led curva o flexible con escalador y cableados P2	m2	16	$ 5.000.000.00	$ 80.000.000.00
4.3.25	Parlante embutido Speaker museum	Cant	1	$ 104.000.00	$ 104.000.00
4.3.26	Amplificador mono Tpa3116d2	Cant	1	$ 40.000.00	$ 40.000.00
4.3.27	Pc de control 4 RTX 4080 i7 32gb ram	Cant	1	$ 2.470.000.00	$ 2.470.000.00
4.3.28	Monitor táctil 32" Monitor Touch Elo 3203l	Cant	1	$ 1.612.000.00	$ 1.612.000.00
4.3.29	Pc de control Intel Nuc i7 16gb ram	Cant	1	$ 2.979.860.00	$ 2.979.860.00
4.3.30	Grafica				
4.3.31	Textos ploteados Ref Anexo III	gl	1	$ 1.500.000.00	$ 1.500.000.00

	SUB TOTAL Tecnologias para lo que viene					**$ 182.335.680.00**
4.4	**Puertas al Futuro**					
4.4.1	Cubos metalicos de 35x35x35cm (Ver Anexo I)	gl	1	$ 6.615.000.00	$ 6.615.000.00	
4.4.2	Electricidad					
4.4.3	Backlight LED Neon led pixelable controlable	mts	25	$ 49.400.00	$ 1.235.000.00	
4.4.4	Fuente para led 24V FAP400	Cant	1	$ 70.785.00	$ 70.785.00	
4.4.5	Controladora Led Controladora H807sa	Cant	1	$ 235.625.00	$ 235.625.00	
4.4.6	Cableado general	gl	1	$ 500.000.00	$ 500.000.00	
4.4.7	Grafica					
4.4.8	Textos ploteados Ref Anexo III	gl	1	$ 350.000.00	$ 350.000.00	
	SUB TOTAL Puertas al Futuro					**$ 9.006.410.00**
4.5	**Todo lo que Crece**					
4.5.1	Estructura hierro soldada cuadrado 42x42 e:2mm, protexion c/epxi antcorrociva	kg	1200	$ 17.000.00	$ 20.400.000.00	
4.5.2	revestimiento externo en Chapa Lisa extraible e=2mm, terminacion pintura epoxi semimate	gl	1	$ 430.000.00	$ 430.000.00	
4.5.3	Accesorios de sujecion	gl	1	$ 200.000.00	$ 200.000.00	
4.5.4	Apliques,accesorios, terminaciones	gl	1	$ 500.000.00	$ 500.000.00	
4.5.5	Tapa en corian de 12mm, terminacion en chanflke 45mm, ajuste soporte caño cuadrado	gl	1	$ 995.000.00	$ 995.000.00	
4.5.6	Electricidad					
4.5.7	Backlight LED Neon led pixelable controlable	mts	10	$ 49.400.00	$ 494.000.00	
4.5.8	Backlight LED (0.4x10) Neon led pixelable controlable	mts	4	$ 49.400.00	$ 197.600.00	
4.5.9	Fuente para led 24V FAP400	Cant	1	$ 70.785.00	$ 70.785.00	
4.5.10	Cableado general	gl	1	$ 500.000.00	$ 500.000.00	
4.5.11	Controladora Led Controladora H807sa	Cant	1	$ 235.625.00	$ 235.625.00	
4.5.12	Tecnologia					
4.5.13	Tablets Galaxy Tab S10 FE	Cant	2	$ 1.300.000.00	$ 2.600.000.00	
4.5.14	Joysticks Sanwa Jlf-tp-8yt	Cant	2	$ 26.000.00	$ 52.000.00	
4.5.15	Interfaz mame usb Interfaz Arcade USB Mame 0Delay	Cant	2	$ 14.300.00	$ 28.600.00	
4.5.16	TV / Pantalla 22 Samsung LF22T350FHLCZB	Cant	2	$ 330.200.00	$ 660.400.00	
4.5.17	PC Intel Nuc i7 16gb ram	Cant	2	$ 2.979.860.00	$ 5.959.720.00	
4.5.18	Grafica					

4.5.19	Textos ploteados Ref Anexo III	gl	1	$ 600.000.00	$ 600.000.00	
	SUB TOTAL Todo Crece					**$ 33.923.730.00**
5	**ELEGIR**					
5.1	**Producir presenes**					
5.1.1	Estructura hierro soldada cuadrado 50x50 e:2mm, protexion c/epxi y poliuretanica	kg	1700	$ 17.000.00	$ 28.900.000.00	
5.1.2	Revestimiento interno en mdf laquedo en semimate color a definir x DO	gl	1	$ 2.500.000.00	$ 2.500.000.00	
5.1.3	revestimiento externo en Chapa Lisa de aluminio e=1.5mm, terminacion en pintura pliuretanica color a definir.	m2	110	$ 156.000.00	$ 17.160.000.00	
5.1.4	Accesorios de sujecion	gl	1	$ 350.000.00	$ 350.000.00	
5.1.5	Electricidad					
5.1.6	Lampara omnidireccional Led multidireccional	Cant	32	$ 371.800.00	$ 11.897.600.00	
5.1.7	Tecnologia					
5.1.8	Proyector lente f0.8 6000 lúmenes (justo) ViewSonic LS921WU	Cant	4	$ 12.870.000.00	$ 51.480.000.00	
5.1.9	Soporte proyectores PROJ0035	Cant	4	$ 31.200.00	$ 124.800.00	
5.1.10	Pc 4 RTX 3080 i7 32gb ram	Cant	1	$ 2.470.000.00	$ 2.470.000.00	
5.1.11	Software de calibracion Immersive Display PRO Ultimate	Cant	1	$ 1.000.000.00	$ 1.000.000.00	
5.1.12	Cableado de video hasta sala de control Extensor Hdmi UTP Kramer receptor	Cant	4	$ 100.000.00	$ 400.000.00	
5.1.13	Cableado de video hasta sala de control Extensor Hdmi UTP Kramer trasmisor	Cant	4	$ 100.000.00	$ 400.000.00	
5.1.14	Parlantes de instalacion fullrange Jbl Css-1s.t	Cant	4	$ 572.000.00	$ 2.288.000.00	
5.1.15	Subwoofer 10 pulgadas Apogee Sono 10	Cant	1	$ 7.773.500.00	$ 7.773.500.00	
5.1.16	Potencia de audio 4 canales Alpine R2-a60f	Cant	1	$ 939.400.00	$ 939.400.00	
5.1.17	Grafica					
5.1.18	Textos ploteados Ref Anexo III	gl	1	$ 12.300.000.00	$ 12.300.000.00	
	SUB TOTAL Producir Presentes					**$ 139.983.300.00**
5.2	**Futurhabilidades en Practica**					
5.2.1	Estructura hierro soldada cuadrado 42x42 e:2mm, protexion c/epxi antcorrociva	kg	1200	$ 17.000.00	$ 20.400.000.00	
5.2.2	revestimiento externo en Chapa Lisa extraible e=2mm, terminacion pintura epoxi semimate	gl	1	$ 750.000.00	$ 750.000.00	
5.2.3	Accesorios de sujecion	gl	1	$ 250.000.00	$ 250.000.00	
5.2.4	Apliques,accesorios, terminaciones	gl	1	$ 350.000.00	$ 350.000.00	

5.2.5	Tapa en corian de 12mm, terminacion en chanfle 45mm, ajuste soporte caño cuadrado	gl	1	$ 880.000.00	$ 880.000.00	
5.2.6	Electricidad					
5.2.7	Backlight LED Neon led pixelable controlable	mts	15	$ 49.400.00	$ 741.000.00	
5.2.8	Fuente para led 24V FAP400	Cant	2	$ 70.785.00	$ 141.570.00	
5.2.9	Controladora Led Controladora H807sa	Cant	2	$ 235.625.00	$ 471.250.00	
5.2.10	Cableado general	gl	1	$ 500.000.00	$ 500.000.00	
5.2.11	Grafica					
5.2.12	Textos ploteados Ref Anexo III	gl	1	$ 350.000.00	$ 350.000.00	
	SUB TOTAL Futurhabilidades en Practica					**$ 24.833.820.00**
5.3	**Energias en Tension**					
5.3.1	estructura interna en perfileria de hierro rectangular, cobertura y zocalo de chapa	kg	650	$ 17.000.00	$ 11.050.000.00	
5.3.2	Revestimiento en chapa SAE 1010 e=2mm , fijados con tornillos autorroscantes, ver Anezo I	gl	1	$ 6.600.000.00	$ 6.600.000.00	
5.3.3	Placa inferior de base en msf laqueada e=1.5mm	gl	1	$ 650.000.00	$ 650.000.00	
5.3.4	Tecnologia					
5.3.5	Pantalla 77" de LG	Cant	1	$ 7.538.700.00	$ 7.538.700.00	
5.3.6	Botonera táctil Controladora Stream deck mini	Cant	1	$ 195.000.00	$ 195.000.00	
5.3.7	PC Intel Nuc i7 16gb ram	Cant	1	$ 2.979.860.00	$ 2.979.860.00	
5.3.8	Monitor tactil 24" Elo 2402l	Cant	2	$ 2.015.000.00	$ 4.030.000.00	
5.3.9	PC Intel Nuc i5 16gb ram	Cant	4	$ 780.000.00	$ 3.120.000.00	
5.3.10	Parlante embutido Speaker museum	Cant	3	$ 104.000.00	$ 312.000.00	
5.3.11	Amplificador mono Tpa3116d2	Cant	3	$ 40.000.00	$ 120.000.00	
5.3.12	Placa de audio Behringer Umc204 Hd	Cant	1	$ 390.000.00	$ 390.000.00	
5.3.13	TV 55" Samsung UN55DU7000GCZB Du7000 55"	Cant	1	$ 1.300.000.00	$ 1.300.000.00	
5.3.14	Electricidad					
5.3.15	Tira para zocalo Neon led pixelable controlable	mts	10	$ 49.400.00	$ 494.000.00	
5.3.16	Tira para detalles Neon led pixelable controlable	mts	3	$ 49.400.00	$ 148.200.00	
5.3.17	Controladora Led Controladora H807sa	Cant	1	$ 235.625.00	$ 235.625.00	
5.3.18	Fuente para led 24V FAP400	Cant	3	$ 70.785.00	$ 212.355.00	
5.3.19	Grafica					
5.3.20	Textos ploteados Ref Anexo III	gl	1	$ 770.000.00	$ 770.000.00	

	SUB TOTAL Energias en Tension					**$ 40.145.740.00**
5.4	**Profesiones para armar**					
5.4.1	componentes, estructrura, revestimiento de la estacion.	gl	1	$ 8.500.000.00	$ 8.500.000.00	
5.4.2	Tecnologia					
5.4.3	TV 32"	Cant	2	$ 533.000.00	$ 1.066.000.00	
5.4.4	Electricidad					
5.4.5	Tira para zocalo Neon led pixelable controlable	mts	6	$ 49.400.00	$ 296.400.00	
5.4.6	Controladora Led Controladora H807sa	Cant	1	$ 235.625.00	$ 235.625.00	
5.4.7	Fuente para led 24V FAP400	Cant	1	$ 70.785.00	$ 70.785.00	
5.4.8	Grafica					
5.4.9	Textos ploteados Ref Anexo III	gl	1	$ 1.500.000.00	$ 1.500.000.00	
	SUB TOTAL Energias en Tension					**$ 11.668.810.00**
6	**JUNTADAS**					
6.1.1	Compartir sonora/Conocer Literaria/Imaginar sellos/Elegir Ludca-Ver Anexo I	gl	1	$ 25.725.000.00	$ 25.725.000.00	
	SUB TOTAL Juntadas					**$ 25.725.000.00**
7	**ENTREPISO**					
7.1.1	Entrepiso - Ver plano en Anexo I	Kg	750	$ 17.000.00	$ 12.750.000.00	
7.1.2	Tecnologia					
7.1.3	Parlantes de instalacion fullrange Jbl Css-1s.t	Cant	4	$ 578.500.00	$ 2.314.000.00	
7.1.4	Subwoofer 10 pulgadas Apogee Sono 10	Cant	2	$ 774.800.00	$ 1.549.600.00	
7.1.5	Potencia de audio 4 canales Alpine R2-a60f	Cant	1	$ 939.900.00	$ 939.900.00	
7.1.6	Proyectores tiro corto Optoma GT2100HDR	Cant	8	$ 7.044.250.00	$ 56.354.000.00	
7.1.7	Soporte proyectores PROJ0035	Cant	8	$ 31.200.00	$ 249.600.00	
7.1.8	PC 4 RTX 4080 i7 32gb ram	Cant	2	$ 2.470.000.00	$ 4.940.000.00	
7.1.9	Cableado de video hasta sala de control Extensor Hdmi UTP Kramer receptor	Cant	8	$ 100.000.00	$ 800.000.00	
7.1.10	Cableado de video hasta sala de control Extensor Hdmi UTP Kramer trasmisor	Cant	8	$ 100.000.00	$ 800.000.00	
7.1.11	Electricidad					
7.1.12	Backlight LED Neon led pixelable controlable	mts	30	$ 49.400.00	$ 1.482.000.00	
7.1.13	Fuente para led 24V FAP400	Cant	1	$ 70.785.00	$ 70.785.00	
7.1.14	Controladora Led Controladora H807sa	Cant	1	$ 235.625.00	$ 235.625.00	

7.1.15	Cableado	gl	1	$ 500.000.00	$ 500.000.00	
7.1.16	Focos led alta potencia 50 W	Cant	4	$ 110.500.00	$ 442.000.00	
	SUB TOTAL Entrepiso					**$ 83.427.510.00**
8	**CENEFA**					
8.1.1	Cenefa - Ver plano en Anexo I	Kg	17000	$ 22.000.00	$ 374.000.000.00	
8.1.2	Electricidad					
8.1.3	Lamparas omnidireccionales LED Corn Bulb 40–60 W E40 o E27 -5000–6500 K	Cant	100	$ 371.800.00	$ 37.180.000.00	
8.1.4	Mesh flexible, pantalla de leds de baja resolucion	m2	125	$ 3.000.000.00	$ 375.000.000.00	
8.1.5	Pc de control Intel Nuc i7 16gb ram	Cant	1	$ 2.979.860.00	$ 2.979.860.00	
	SUB TOTAL Cenefa					**$ 789.159.860.00**
9.1.1	Seguros	gl	1	$ 1.000.000.00	$ 1.000.000.00	
9.1.2	Limpieza de obra	gl	1	$ 3.000.000.00	$ 3.000.000.00	
9.1.3	Ayuda de gremios	gl	1	$ 12.000.000.00	$ 12.000.000.00	
9.1.4	Varios	gl	1	$ 10.000.000.00	$ 10.000.000.00	
	SUB TOTAL					**$ 26.000.000.00**
	TOTAL GENERAL (SIN IVA)					$ 2.150.406.610.00

PETP

Pliego de especificaciones técnicas particulares

PROYECTO DE EXPOSICIÓN INTERACTIVA PERMANENTE DE LOS CENTROS DE CIENCIA DE PBA

EX-2024-00050120- -CFI-GES#DC

PLIEGO DE ESPECIFICACIONES TÉCNICAS PARTICULARES

1. OBJETO DEL CONCURSO

Las presentes especificaciones tienen por objeto contratar la construcción

del PROYECTO DE EXPOSICIÓN INTERACTIVA PERMANENTE DE LOS CENTROS DE CIENCIA DE PBA, ubicado en el espacio destinado a exposiciones del nuevo Centro Futuro, Camino Parque Centenario e/ 505 y 508 CP 1897 – Manuel B. Gonnet, Ciudad de La Plata, Provincia de Buenos Aires.

2. PLAZO DE EJECUCIÓN DE LA OBRA

"Según Pliego de Especificaciones Técnicas Generales"

3. SINTESIS DE LOS TRABAJOS – DESCRIPCIÓN GENERAL DE LA OBRA

El proyecto se organiza a partir de cuatro ejes narrativos propuestos por el Municipio. **"Compartir Futuros; Conocer Futuros; Imaginar Futuros y Elegir Futuros"** son los ordenadores. Cada uno engloba diferentes estaciones y una juntada. Es decir, estaciones o stands que desarrollan e invitan a reflexionar sobre algún tema en particular, y una juntada que busca la interacción social.

Además, una cenefa colgada de las vigas metálicas del edificio envuelve y da unidad a la muestra, a la vez que sostiene un gran cielorraso de discos de colores. Esta cenefa enmarca el espacio vacante disponible para la exposición, y su forma orgánica convive directamente con la morfología de cada una de las estaciones.

Un entrepiso envuelto en una malla metálica, con mapping, completa el proyecto.

4. TAREAS PRELIMINARES

Según Pliego de Especificaciones Técnicas Generales.

Previo al inicio de la obra, la Empresa Contratista deberá:

- Definir el lugar de emplazamiento del obrador, baños químicos y cerco de obra.

- Realizar Proyecto final y ejecutivo para realizar la obra, considerando la totalidad de la información desarrollada en las especificaciones técnicas, planos y planillas.

- Presentar Diagrama de planificación general de obra, planos de replanteo, planos de ejecución de obra e ingeniería de detalle (cálculos correspondientes a dimensionado de canalizaciones, estructuras, carpinterías, encuentros, instalaciones en detalle y toda documentación necesaria para el desarrollo de la obra).

La documentación antes detallada deberá ser aprobada por la Inspección de obra de PBA antes de la iniciación de los trabajos. Su aprobación no exime al contratista de sus obligaciones y responsabilidades por error u omisión.

El Proyecto Ejecutivo comprende la confección de:

- Planos Aptos Construcción de todas las especialidades involucradas.

- Planos de Ingeniería de Detalle de todas las Instalaciones a ejecutar.

- Detalles constructivos

- Plan de ejecución de obra.

- Memoria descriptiva constructiva.

- El recibo, la revisión y la aprobación de los planos por la Inspección de obra, no releva al Contratista de la obligación de evitar cualquier error u omisión al ejecutar los trabajos, aunque dicha ejecución sea efectuada de acuerdo a planos. Cualquier error u omisión debe ser corregida por el Contratista apenas se descubra, independientemente del recibo, la revisión y la aprobación de los planos por la Inspección de obra, y puesto inmediatamente en conocimiento de la misma.

Durante el transcurso de la obra se mantendrá actualizada la documentación de obra de acuerdo a las modificaciones necesarias ordenadas.

5 - Generalidades:

Los planos que se proporcionan en la presente licitación indican en forma esquemática la posición de los elementos componentes de la instalación.

Las secciones de cañerías y dimensionamiento de la instalación deberán ser verificadas por el Oferente antes de formular la cotización.

La ubicación final de los elementos puede sufrir variaciones y serán definitivamente establecidos en la Ingeniería de detalle realizada por la contratista, sin que ello signifique modificación de los precios ofertados.

La EC deberá realizar, antes de iniciar los trabajos, los planos de obra, en escala adecuada, con las indicaciones que oportunamente reciba de la Inspección de obra, para establecer la posición exacta de todas las instalaciones con las correspondientes cotas de replanteo y de nivel.

La Inspección de obra podrá en cualquier momento solicitar la ejecución de planos parciales de detalle a fin de apreciar mejor o decidir sobre cualquier problema de montaje o de elementos a instalarse. También está facultada para exigir la presentación de memorias descriptivas parciales, catálogos o dibujos explicativos.

Terminada la instalación el Contratista deberá entregar en formato digital .dwg toda la documentación conforme a obra.

Durante la ejecución de los trabajos deberá tomar las debidas precauciones, para evitar deterioros en las canalizaciones, accesorios, etc. y demás elementos de las instalaciones que ejecute, como consecuencia de la intervención de otros gremios en la obra, pues la Inspección de Obra no recibirá en ningún caso, trabajos que no se encuentren con sus partes integrantes completas, en perfecto estado de funcionamiento y aspecto.

6. AYUDA DE GREMIOS

"Según Pliego de Especificaciones Técnicas Generales"

7. NOTAS

Se deberá presentar a la inspección de obra las correspondientes planillas con las mediciones parciales de los ítems que designe la inspección al comienzo de los trabajos, de forma tal de obtener en forma desglosada y mesurable las cantidades a certificarse de cada ítem previsto. No se permitirá certificar avances parciales de dichos ítems sin el correspondiente resguardo de mediciones.-

Durante la ejecución de los trabajos, se tomarán todas las medidas de protección, aislación y prevención con los elementos que correspondan a tal fin, así como también diariamente se deberá mantener en perfecto estado de limpieza la zona de obra, hasta la finalización de las tareas, retirando todo tipo de basura y/o escombro resultante de los mismos, mientras que el personal abocado a la obra deberá estar uniformado con ropa de trabajo y con los elementos de seguridad correspondientes de acuerdo a las normas vigentes.-

8. EJES NORMATIVOS

Esquema de planta.

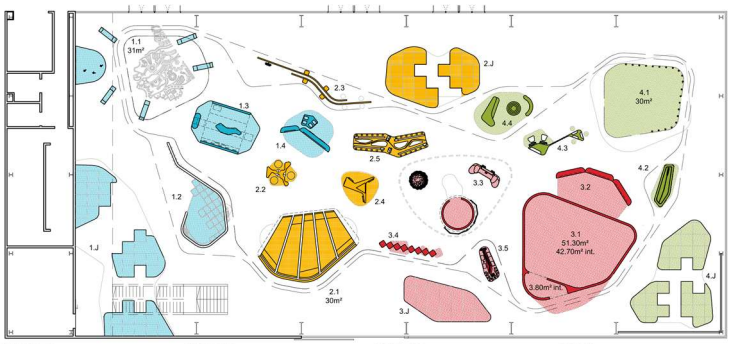

COMPARTIR
1.1 HABITAR TERRITORIOS
1.2 ¿LA ERA DE LA ANSIEDAD?
1.3 IA, ¿AHORA QUÉ?
1.4 CLIMA EN CRISIS
1.J JUNTADA SONORA

CONOCER
2.1 ACTIVAR PASADOS
2.2 CULTURAS DE FUTURO
2.3 TODAS LAS AGUAS EL AGUA
2.4 BOTIQUÍN DEL MAÑANA
2.5 BIBLIOTECA DE MATERIALES
2.J JUNTADA LITERARIA

IMAGINAR
3.1 TRAMAR FUTUROS
3.2 ADN: CÓDIGO ABIERTO
3.3 TECNOLOGÍAS PARA LO QUE VIENE
3.4 PUERTAS AL FUTURO
3.5 TODO LO QUE CRECE
3.J JUNTADA CON SELLOS

ELEGIR
4.1 PRODUCIR PRESENTES
4.2 FUTURHABILIDADES EN PRÁCTICA
4.3 ENERGÍAS EN TENSIÓN
4.4 DECISIONES PARA ARMAR
4.J JUNTADA LÚDICA

9. COMPARTIR

9.1 HABITAR TERRITORIOS

Puerta de entrada a la exposición de Centro Futuro. Es la estación que da inicio a todo el relato futuro que se divide en cuatro ejes narrativos. En este caso los públicos caminan sobre un mapping del territorio de la provincia de Buenos Aires, que se proyecta al piso desde un gran volumen que flota y enmarca el espacio. En el mismo suelo hay flechas indicativas que invitan a reflexionar sobre las ciudades y también un espacio en la pared con una pantalla interactiva e información gráfica.

9.1.1 Volumen Central:

El volumen se encuentra colgado de la estructura del edificio. La estructura rígida del mismo se construirá de hierro perfil cuadrado de 50 x 50mm 3.2mm de espesor las horizontales y 2 mm de espesor las verticales. A dicha estructura se le aplicará pintura epoxi. Los bastidores colocados cada 1.50 cm aproximadamentre se ubicarán soldados unos con otros formando la grilla estructural del volumen.

Los laterales de dicha estructura irán revestidos en chapa de aluminio perforada por láser, de 1.6mm de espesor. Las mismas se acoplan a la estructura por intermedio de tornillos autorroscantes fresados, terminación en pintura poliuretánica (color a definir x la DO).

Se instalarán una serie de proyectores definidos en listado del Anexo II, mapeando la PBA en el suelo. Retroiluminación perimetral y del cielorraso con lámparas omnidireccionales según.(Anexo II)

Los proyectores indicados anteriormente se instalarán ocultos en el volumen flotante, con una proyección tipo mapping en el piso. El cielorraso que cierra el volumen se materializa con chapa de aluminio calado. El calado representa a la Provincia de Buenos Aires y se encuentra retro-iluminado. Un policarbonato traslúcido con un vinilo de color, ubicado por encima de la chapa de aluminio, tamiza la luz (ver planos y referencias 3D en Anexo I).

9.1.2 Mancha digital Una mancha ubicada contra la pared realizada en mdf laqueado. La misma utiliza se separa de la pared del edificio permitiendo el espacio necesario para instalar una pantalla touch interactiva respondiendo a la consigna "la vida en las ciudades del futuro" y la retroiluminación tipo "garganta" que cose todo el contorno.

En esta mancha se ubica un texto curatorial: como en la mayoría de las estaciones hay un texto explicativo que habla acerca del tema en cuestión, definido según técnicas de ploteo ubicado en sectores definido en planos, el mismo será elaborado con materiales autoadhesivo tipo vinilo ploteado color definido en Anexo 3 (Manual normativo. Guía de identidad).

9.1.3 Flechas o mojones: Cinco objetos analógicos con gráfica y códigos QR para escanear. Bastidor en estructura de caño 3 x 3 de 2mm de espesor, protección pintura epoxi, revestimiento de Mdf laqueado (color a definir x Do), cantos en policarbonato traslucido retro-iluminado. Dicha iluminación cuenta con soporte de batería para alimentar la misma, completando cada cara con grafica definida en Anexo III.

A partir de lo indicado en el Anexo III, la contratista deberá realizar pruebas de color previas a la realización definitiva. La DO podrá solicitar hasta 3 pruebas de color, a fin de definir la gama exacta. Ver gráfica definida para toda la estación en el Anexo III.

9.1.4 ¿LA ERA DE LA ANSIEDAD?

Estación que aborda la salud mental como una problemática colectiva y social. Propone reflexionar sobre como las condiciones de vida contemporánea (la velocidad, la híper conectividad, la incertidumbre y el aislamiento) afectan nuestro bienestar emocional.

Esta estación aloja distintas actividades, todas analógicas. Se resuelve con un muro de estructura metálica y revestimiento en mdf, pintado de blanco en su exterior y de celeste en el interior. Un sector del muro presenta un gran vano de forma orgánica, y otro se materializa con una pared de flips.

Materiales

- **Estructura principal:** Hierro cuadrado 50 x 50 mm, espesor 2 mm, pintura epoxi.
- **Revestimiento exterior e interior:** Placas de MDF 5.5 mm. laqueadas, fijadas con tornillos autorroscantes de cabeza fresada y juntas selladas con masilla plástica.
- **Terminación**: laqueado mate.

Se deberá realizar un hueco en el módulo del muro definido en los planos, completando dicho espacio en el interior con ganchos para colgar sogas (ver plano AnexoI).

Llegando al borde el muro se desmaterializa, generando una estructura perimetral en chapa que aloja una serie de "flips". La estructura perimetral se conforma de una chapa de 3/16", encastrando cada panel giratorio (ver plano técnico) en mdf laqueado. En algunos de ellos se colocará grafica ploteada en vinilo referenciando enunciados definidos x la DO.

Siguiendo con la lectura del muro, del lado exterior se anexará un sector donde el público interactúa escribiendo post it en una mesa de chapa y colgándolos de una trama de ganchitos metálicos, sobre una mancha de color (ver plano técnico).

Todo lo que es metal a la vista lleva protección epoxi y terminación poliuretánica.

Dentro del espacio conformado por el muro estructural se colocaran según disposición por plano, ganchos metálicos y sogas. Completar internamente con puff para cumplir con el espacio de descanso (ver plano de detalle).

La iluminación del espacio está definida en el plano técnico (Anexo 1) referenciando cada luminaria según el sector de la pared a iluminar (Anexo II).

A partir de lo indicado en el Anexo III, la contratista deberá realizar pruebas de color previas a la realización definitiva. La DO podrá solicitar hasta 3 pruebas de color, a fin de definir la gama exacta. Ver gráfica definida para toda la estación en el Anexo III.





9.1.5 IA ¿AHORA QUÉ?

Para lograr que los jóvenes reflexionen y se pregunten sobre la eficiencia de las IA, la estación incluye diferentes sectores interactivos. Con su forma de lámina curvada (estructura metálica, chapa exterior, mdf interior) genera un espacio interior propicio para proyecciones, y la posibilidad de aprovechar las paredes exteriores para interacciones más dinámicas.

De esta manera la estación incluye:

Una pared exterior con el texto curatorial y, a su izquierda, una pantalla de TV con un juego llamado "Compartí tu IA futura".

Una segunda pared exterior con recopilación de datos llamada ¿Y ahora qué? que se conforma con cuatro pantallas tipo tablets interactivas, una tv que resumen los resultados y luces.

Las dos paredes en el interior para proyección, una destinada a mostrar cómo los sesgos se trasladan desde las personas hasta las máquinas (se acompaña de material gráfico que incluye cada uno de los seis sesgos representados) y otra proyección destinada a fake news.

Un escritorio de "creatividad poética", conformado por un teclado y una cinta digital que sirve para presentar a la IA como una herramienta para desbloquear la expresión y creatividad humana donde la gente va escribiendo sus propias experiencias o pensamientos.

Materiales

- **Estructura principal:** Hierro cuadrado 50 x 50 mm, espesor 2 mm, con protección pintura epoxi.
- **Revestimiento exterior:** Chapa lisa de acero de 1,5 mm, fijada con tornillos pasantes.
- **Revestimiento interior:** Placas de MDF laqueadas, fijadas con tornillos autorroscantes de cabeza fresada y juntas selladas con masilla plástica.
- **Módulo extraíble:** Chapa de 1,5 mm, corte láser, plegado y soldado en obra, pintura poliuretánica blanca semimate.
- **Cierres laterales:** Acrílico blanco traslúcido de 3 mm de espesor.
- **Base:** Revestimiento vinílico de alto tránsito. (Anexo III)
- **Instalación eléctrica:** Alimentación desde pisoducto según instalación general (ver Anexo II).

Ejecución

- Los bastidores se ubicarán cada 50 cm aproximadamente, soldados entre sí para formar la grilla estructural del volumen.
- El módulo deberá incluir asiento grupal y escritorio conforme a esquemas técnicos adjuntos.
- La "cinta digital" interior se ejecutará con caño estructural de hierro revestido en chapa de 1,5 mm, según planos técnicos.
- Las soldaduras deberán ser continuas, sin rebabas, y las superficies metálicas deberán quedar uniformes y libres de óxido.

Terminaciones

- Las superficies metálicas llevarán pintura poliuretánica, color y acabado según proyecto.
- Las placas interiores deberán presentar acabado laqueado mate sin imperfecciones ni juntas visibles.
- Los acrílicos se colocarán con fijaciones ocultas garantizando continuidad visual.
- El conjunto deberá presentar una estética uniforme y un acabado de alta calidad.

A partir de lo indicado en el Anexo III, la contratista deberá realizar pruebas de color previas a la realización definitiva. La DO podrá solicitar hasta 3 pruebas de color, a fin de definir la gama exacta. Ver gráfica definida para toda la estación en el Anexo III.



9.1.6 CLIMA EN CRISIS

Esta estación se resuelve con dos módulos que se materializan en PRFV. En uno de sus lados, el módulo chico aloja un panel en mdf para aplicar un texto. En el caso del módulo grande, se aloja un agamófano (mapa materializado con un zigzag). Un tercer elemento lo compone una mesa con 4 pantallas, que responde a la actividad "consensos climáticos".

De esta manera la estación incluye:

Un texto curatorial.

Un sector llamado "injusticia ambiental" con el agamógrafo formado por dos planisferios expuestos de forma vertical: en uno se identifican las desigualdades frente a las emisiones de GEI y en el otro las desigualdades sociales. Este agamófano está retro-iluminado.

Un sector llamado "Pronósticos desde 2050" donde se exponen escenarios a los que tendremos que enfrentarnos en el futuro en función de las variaciones en las emisiones. Esto se hace a partir de un menú de opciones tipo playlists dos en pantallas, que ofrecen la posibilidad de seleccionar y ver distintos testimonios sobre la crisis climática. Cada pantalla está acompañada por un dispositivo de audio individual.

Una mesa de actividad llamada "Consensos ambientales" que se trata de una trivia colectiva, para resolver mediante pantallas táctiles de dos a cuatro participantes.

La estructura de elevación de hierro cuadrado 50 x 50 mm espesor 2mm. Tendrá un revestimiento de protección en pintura epoxi, los bastidores colocados cada 50 cm se ubicaran soldados unos con otros formando la grilla estructural del volumen, revestido exteriormente en fibra de vidrio laqueada en poliuretano semimate, fibrado a la estructura metálica permitiendo que la misma guarde una rigidez estructural que nos permite dar estructura al volumen.

Los dos módulos se vincularán entre sí, y a la mesa que completa esta estación, logrando así mayor estabilidad.

A partir de lo indicado en el Anexo III, la contratista deberá realizar pruebas de color previas a la realización definitiva. La DO podrá solicitar hasta 3 pruebas de color, a fin de definir la gama exacta. Ver gráfica definida para toda la estación en el Anexo III.





10 CONOCER

10.1 Activar Pasados

Estación que cuenta de forma interactiva tres siglos del desarrollo industrial bonaerense, desde 1870 hasta 2020. Está dividido en cinco "cintas" que componen el volumen de la estación. Cada una de estas cintas contiene un periodo de historia. A su vez cada etapa o periodo exhibe un objeto representativo con un audio explicativo, algunas pantallas y elementos gráficos que acompañan las descripciones y las interacciones con el público.

El volumen está armado con una parrilla de caño cuadrado de 50 x 50, horizontales de espesor 3.2 mm. y verticales de espesor 2 mm. La estructura horizontal que toma la forma de la estación se repite en toda su altura a una distancia de 1.22 m. Las verticales aproximadamente cada 1.50 m. Dicha estructura lleva protección de pintura epoxi. La misma da forma y soporta un revestimiento en chapa de aluminio calada hacia el exterior, y en los sectores por debajo de nivel de cielorraso, mdf interior.

Todo el volumen se encuentra retro-iluminado por una serie de lámparas omnidireccionales. Esta iluminación sirve para iluminar los laterales, realizados en chapa de aluminio calada, para generar un efecto de luz similar a los laterales de la cenefa, y para iluminar el cielorraso de la estación, conformado por un policarbonato traslúcido blanco, con un vinilo amarillo que lleve el color de la luz hacia los tonos del eje Conocer. Este volumen parece flotar, pero se sostiene por las 5 cintas que representan distintos períodos históricos. Los vínculos entre cintas y volumen deben realizarse en los puntos en que se disimulen mejor.

El techo de la estación se materializa con un policarbonato de alto impacto blanco de 2 mm. de espesor.

Las cintas son de estructura metálica, caño 50x100, revestidas en chapa. Las chapas de estas cintas deben poder retirarse desde el lado interior, para mantenimiento.

Los cantos de las 54 cintas están iluminados en todo su perímetro, y alojan pantallas, letras iluminadas, gráfica, afiches, un revistero, esferas con fondo de policarbonato iluminados, y 5 teléfonos con audio. Estos 5 aparatos estarán intervenidos de manera tal que el usuario, al levantarlos, escuche un audio.

A diferencia de las estaciones chicas, en las que el nombre de la estación se materializa con un vinilo de recorte, en esta se realiza en letras grandes a color (ver Normas graficas generales) calado en la chapa, con un leve reundido de 2 cm. En este caso, el nombre se repite en distintas caras de la cáscara de chapa, aunque con tamaño diferente).

Materiales

- **Perfilería estructural volumen:** Hierro cuadrado de 50 x 50 mm, espesor 3.2 mm. horizontales y 2 mm. verticales.
- **Perfilería estructural cintas:** Hierro 50 x 100 mm, espesor 3/16 mm.
- **Revestimiento protector:** Aplicación de pintura epoxi anticorrosiva sobre toda la superficie metálica.
- **Revestimiento exterior:** Chapa lisa de aluminio de 1,5 mm de espesor.
- **Tornillería:** Tornillos pasantes para la fijación del revestimiento y tornillos autorroscantes fresados para las piezas complementarias.
- **Terminación:** Pintura poliuretánica de acabado final sobre las superficies visibles.
- **Instalación eléctrica:** Alimentación desde pisoducto según instalación general (ver Anexo II).

Ejecución

- Los bastidores se dispondrán cada 1.50 cm aproximadamente.
- Se soldarán entre sí, conformando una **grilla estructural continua** que dará forma al volumen de elevación.
- Las **cinco cintas temporales** estarán conformadas por perfilería de hierro de 50 x 100 mm y 3/16 mm de espesor, soportando el volumen superior.
- Dichas cintas se revestirán en **chapa lisa de hierro**, asegurada mediante tornillos autorroscantes fresados.

Terminaciones

- Todas las superficies metálicas deberán presentar una **pintura uniforme, libre de poros o descascaramientos**.
- El color y acabado de la pintura poliuretánica serán los indicados en planos o según especificaciones del proyecto.
- Las uniones soldadas deberán ser **continuas, limpias y sin rebabas**, garantizando la rigidez y estabilidad del conjunto estructural.
- A partir de lo indicado en el Anexo III, la contratista deberá realizar pruebas de color previas a la realización definitiva. La DO podrá solicitar hasta 3 pruebas de color, a fin de definir la gama exacta. Ver gráfica definida para toda la estación en el Anexo III.





10.2 CULTURAS DE FUTURO

- Info técnica en Anexo I

Esta estación se realiza en chapa, con estructura metálica. Está compuesta por tres espacios similares, aunque no exactamente iguales, y una pared para alojar el texto curatorial. Cada cara representa una cultura con una marca en el piso que indica en dónde pararse. A través de dispositivos sonoros ubicados frente a cada una de estas marcas se escucha un breve audio que explica la representación de futuro correspondiente a esa cultura en cuestión.

Al igual que "Todas las aguas el agua", y "Energías en tensión", los audios de esta estación se activan con un sensor de movimiento al pararse el usuario sobre el círculo en el piso. Se activa primero un efecto lumínico, tipo carga, e inmediatamente después el audio.

De esta manera, la estación incluye:

Un texto curatorial en cara más pequeña.

Un parlante en cada uno de los 3 espacios, destinados a la Cultura Maya (marca en forma de círculo), a la Cultura Aymara (marca en forma de línea recta con flecha que apunta hacia afuera), y a la Culturas Contemporáneas (marca en forma de línea recta con flecha que apunta hacia adentro)

A partir de lo indicado en el Anexo III, la contratista deberá realizar pruebas de color previas a la realización definitiva. La DO podrá solicitar hasta 3 pruebas de color, a fin de definir la gama exacta. Ver gráfica definida para toda la estación en el Anexo III.





10.3 TODAS LAS AGUAS EL AGUA

Esta estación busca sensibilizar a los públicos acerca de la variedad de aguas de la Provincia de Buenos Aires, los efectos provocados por las actividades humanas en los cuerpos de agua y la importancia de su uso eficiente y cuidadoso. Por ello, varios recipientes transparentes con las diferentes aguas bonaerenses se sostienen de rieles metálicos y se iluminan para generar un gran impacto visual. También hay lugares de escritura y algunos audios con información novedosa y disruptiva sobre el futuro del agua.

La estación está conformada por una pared curva repleta de recipientes llenos de agua (aproximadamente 150), 4 parlantes, y 4 mesitas de chapa para escribir.

Los recipientes de agua llevan el nombre de ríos, lagunas, arroyos, etc., de la Provincia, y tienen unos ganchitos de los que cuelgan post it. Estos post it están escritos por el público,

en algunos casos, impresos por el museo en otros. Una tercera serie de recipientes no lleva nombre de ninguna agua.

Los post it son de 12 x 10 cm., tamaño unificado para todas las estaciones que tienen post it (La era de la ansiedad, Todas las aguas el agua, Decisiones para armar). Se alojan en las mesitas de chapa junto a elementos de escritura, similar en sus detalles a las estaciones mencionadas anteriormente.

Al igual que "Culturas del futuro", y "Energías en tensión", los audios de esta estación se activan con un sensor de movimiento al pararse el usuario sobre el círculo en el piso. Se activa primero un efecto lumínico, tipo carga, e inmediatamente después el audio.

Estructura de perfilería de hierro, aplicación de pintura epoxi anticorrosiva sobre toda la superficie metálica con terminación definida x DO. Terminación poliuretánica.

La maya estará electro soldada dispuesta y definida según plano técnico Anexo I.

Conforme a la estructura se dispondrá los contenedores o cantimploras termoformadas acopladas a la estructura según plano técnico Anexo I

A partir de lo indicado en el Anexo III, la contratista deberá realizar pruebas de color previas a la realización definitiva. La DO podrá solicitar hasta 3 pruebas de color, a fin de definir la gama exacta. Ver gráfica definida para toda la estación en el Anexo III.

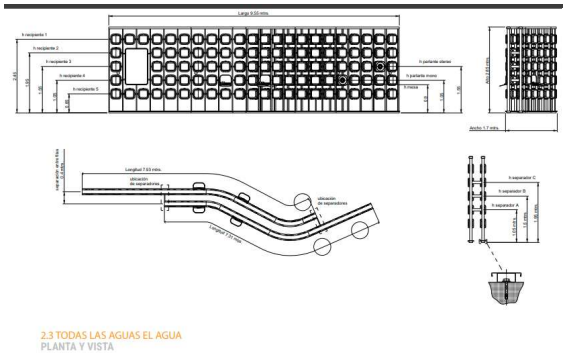

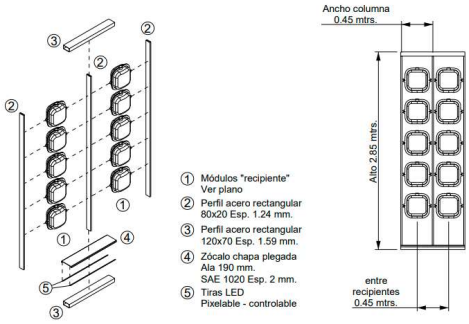

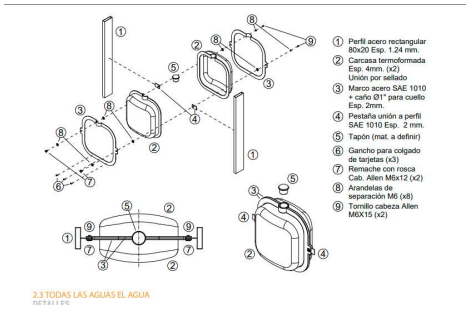

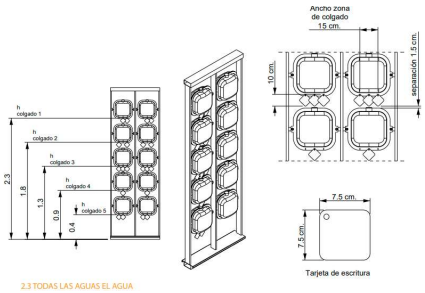

10.4 BOTIQUIN DE FUTURO

Info técnica en Anexo I

Esta estación se realiza en chapa, con estructura metálica. Se resuelve con un único bloque que genera 3 sectores similares, y una superficie plana que aloja el texto curatorial. Cada uno de estos tres sectores incluye una gran pantalla táctil de 100 pulgadas y un objeto que simula la mitad de un frasco con tapa a rosca.

El objeto que simula el frasco se realiza en acrílico termoformado, y la tapa en mdf laqueada. Se coloca atornillado a la pared, y debe poder sacarse para cambiar la gráfica interior. La tapa tiene una contratapa interior de policarbonato traslúcido blanco, para disimular el led que ilumina el interior del frasco.

A partir de lo indicado en el Anexo III, la contratista deberá realizar pruebas de color previas a la realización definitiva. La DO podrá solicitar hasta 3 pruebas de color, a fin de definir la gama exacta. Ver gráfica definida para toda la estación en el Anexo III.



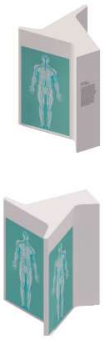

10.5 BIBLIOTECA DE MATERIALES

Mesa de forma irregular y de 0.75m de altura que presenta los diferentes materiales que se están investigando y desarrollando en instituciones bonaerenses. Esta mesa se divide virtualmente en cuatro sectores. Cada uno se compone de seis materiales que se muestran a través de un vidrio y una pantalla que se desplaza a través de esa línea de cristal. También se incluyen pequeñas muestras reales de cada uno de los 24 materiales. Además la estación se completa con elementos gráficos, algunos objetos reales fabricados con dichos materiales y con dos lupas binoculares manejadas con joystick.

Materiales

- **Perfilería estructural:** Hierro cuadrado de 50 x 50 mm, espesor 2 mm.
- **Revestimiento protector:** Aplicación de pintura epoxi anticorrosiva sobre toda la superficie metálica.
- **Revestimiento exterior:** Chapa extraíble de 2 mm de espesor, terminación pintura epoxi semi mate.

- **Tornillería:** Tornillos pasantes para la fijación del revestimiento y tornillos autorizantes fresados para las piezas complementarias.
- **Terminación:** Pintura poliuretánica de acabado final sobre las superficies visibles.
- **Mecanizado de tapa:** Corian de 12mm remate contorno interior/exterior con chanfle de 45mm, soport de caño cuadrado de 10mm.
- **Iluminacion:** Zocalo inferior retroiluminado – rieles de tablets con recortes de policarbonato retroiluminados – Islas iluminadas .- Seccion expositiva de grafeno – muestras de materiales. Ver Anexo II – tomar tensión desde zocaloducto existente.

Ejecución

- Los bastidores se dispondrán cada 90 cm aproximadamente.
- Se soldarán entre sí, conformando una **grilla estructural continua** que dará forma al volumen de la biblioteca.

Terminaciones

- Todas las superficies metálicas deberán presentar una **pintura uniforme, libre de poros o descascaramientos**.
- El color y acabado de la pintura poliuretánica serán los indicados en planos o según especificaciones del proyecto.
- Las uniones soldadas deberán ser **continuas, limpias y sin rebabas**, garantizando la rigidez y estabilidad del conjunto estructural.
- A partir de lo indicado en el Anexo III, la contratista deberá realizar pruebas de color previas a la realización definitiva. La DO podrá solicitar hasta 3 pruebas de color, a fin de definir la gama exacta. Ver gráfica definida para toda la estación en el Anexo III.

Tecnologia y Textos

- Tablet (Cant 4) – Modelo en Anexo II
- Tablet táctiles (Cant 2) - Modelo en Anexo II
- Lupas Binoculares con Joystick (Cant 2)
- Textos definidos en Anexo III

Nota: La estación presenta muestras reales de materiales destinadas al contacto directo de ellos. En algunos casos los visitantes pueden tocar el material y sentir su textura. En otros, se exhiben recubiertos en una vitrina. Varios materiales restan definirse pero algunos son:

- MUESTRA DE MATERIALES DE ECONOMÍA CIRCULAR
- MUESTRA DE MATERIALES POLÍMEROS Y BIOPLÁSTICOS
- MUESTRA DE NANOMATERIALES
- MUESTRA DE MATERIALES PARA LA ENERGÍA

Estos materiales se dispondrán por la DO y deben coexistir en el espacio de biblioteca con otros elementos, dicha disposición corre por cuenta de la contratista definiendo la instalación dentro del marco de la obra itinerante.

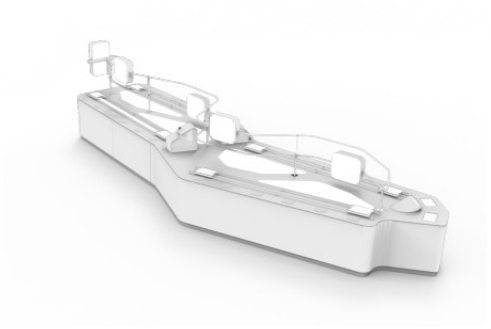

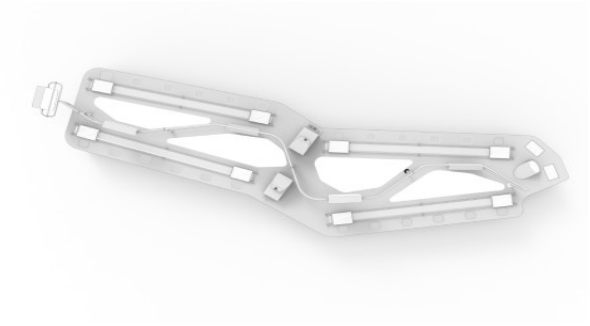

11 IMAGINAR

11.1 TRAMAR FUTUROS

Este gran volumen contiene una sala inmersiva en su interior. Es una estación particular que requiere control de acceso y de cantidad de usuarios. Una vez dentro los públicos se sumergen en una experiencia que pone en juego todos sus sentidos.

Tramar Futuros es una sala que cuenta una narrativa centrada en el futuro a partir de los temas de la exposición. Los futuros no son una línea recta. Se entrelazan, se bifurcan y se reconstruyen todo el tiempo. ¿Qué lugar queremos ocupar en la construcción de los futuros posibles?

El volumen está armado con una parrilla de caño cuadrado de 50 x 50, horizontales de espesor 3.2 mm. y verticales de espesor 2 mm. La estructura horizontal que toma la forma de la estación se repite en toda su altura a una distancia de 1.50 m. Las verticales aproximadamente cada 1.50 m. Dicha parrilla da forma y soporta a un revestimiento exterior en chapa de aluminio exterior, y mdf interior.

Todo el volumen se encuentra retro-iluminado por una serie de lámparas omnidireccionales. Esta iluminación sirve para iluminar los laterales que se encuentran calados (chapa de aluminio), para generar un efecto de luz similar a los laterales de la cenefa. El calado no se realiza en todo el muro: arranca, de forma gradual, partir de los 2.40m. de altura, y la trama de perforaciones se va volviendo más densa a medida que la altura aumenta.

Esta estación lleva aislación sonora. Dado que parte de las paredes se hallan retro-iluminadas, es necesario utilizar un aislante de espesor mínimo. Se indica Fonac Barrier. Sin embargo, en los sectores de muro que no están iluminados, puede utilizarse lana de vidrio.

La planta se conforma con un gran espacio inmersivo y una antecámara. El cielorraso de la antecámara es más bajo que el de la sala, y se materializa con un policarbonato traslúcido, con un vinilo color rojo que lleve el tono de la iluminación hacia las tonalidades del eje Imaginar. Ambos accesos llevan una cortina, para impedir la filtración de luz y sonido al espacio inmersivo. Estas cortinas, colocadas del lado interior del muro, hacia la antecámara, están conformadas por dos paños levemente superpuestos cada una.

El techo de la estación se materializa con un policarbonato de alto impacto blanco de 2 mm. de espesor.

A diferencia de las estaciones chicas, en las que el nombre de la estación se materializa con un vinilo de recorte, en esta se realiza en letras grandes a color (ver Normas graficas generales) calado en la chapa, con un leve reundido de 2 cm

Materiales

- **Perfilería estructural:** Hierro cuadrado de 50 x 50 mm, espesor 3.2 mm. horizontales y 2 mm. verticales.
- **Revestimiento protector:** Aplicación de pintura epoxi anticorrosiva sobre toda la superficie metálica.
- **Revestimiento exterior:** Chapa lisa de aluminio de 1,5 mm de espesor, calada.
- **Revestimiento interior:** placa de mdf laqueada en pintura semimate perfilado de juntas con masilla plástica lijada disimulando las uniones. Aplicar sobre las paredes paneles acústicos tipo fonex definido en plano Anexo I.
- **Tornillería:** Tornillos pasantes para la fijación del revestimiento y tornillos autorroscantes fresados para las piezas complementarias.
- **Terminación:** Pintura poliuretánica de acabado final sobre las superficies visibles.
- Tomar tensión desde zocaloducto existente

Ejecución

- Los bastidores se dispondrán cada 50 cm aproximadamente.
- Se soldarán entre sí, conformando una **grilla estructural continua** que dará forma al volumen de elevación.

Terminaciones

- Todas las superficies metálicas deberán presentar una **pintura uniforme, libre de poros o descascaramientos**.
- El color y acabado de la pintura poliuretánica serán los indicados en planos o según especificaciones del proyecto.
- Las uniones soldadas deberán ser **continuas, limpias y sin rebabas**, garantizando la rigidez y estabilidad del conjunto estructural.
- A partir de lo indicado en el Anexo 3, la EC deberá realizar pruebas de color previas a la realización definitiva. La DO podrá solicitar hasta 3 pruebas de color, a fin de definir la gama exacta. Ver gráfica definida para toda la estación en el Anexo III.

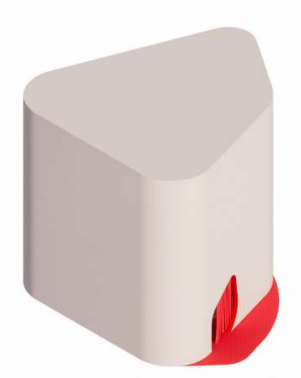

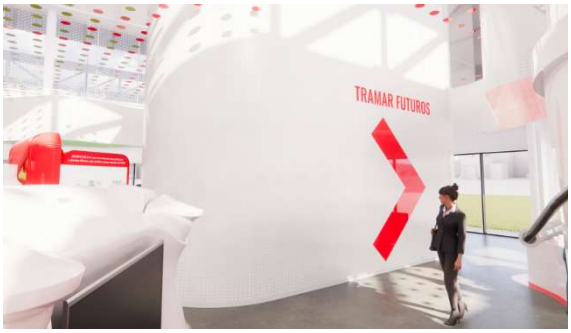

11.2 ADN CÓDIGO ABIERTO

La genética nos da nuevas herramientas para imaginar futuros. Esta estación traza una serie de hitos del pasado, presente y futuro de la genética. También aborda cuestionamientos éticos y el equilibrio entre lo genético y lo ambiental. A través de una pared interactiva los públicos recorren la instalación, activan animaciones, leen textos explicativos y acceden a algunas características, saberes, interrogantes y futuros posibles de este campo y su impacto en la sociedad.

Esta estación se resuelve con tres módulos iguales que se materializan en PRFV. En uno de sus lados, cada módulo chico aloja un panel en mdf para proyección interactiva. Del lado exterior, de color, cada módulo aloja textos y elementos gráficos.

Los tres mappings son de "proyección táctil": los participantes podrán explorar la pared y descubrir animaciones iluminadas, donde se activan íconos que representan distintos conocimientos o hechos específicos. En cada icono hay una posibilidad de interacción táctil, al tocar la pared se activa una nueva iluminación y texto de advertencia de los diferentes desarrollos.

Los proyectores se ubican sobre cada uno de los módulos, sostenidos por un soporte (ver ANEXO II).

Materialidad

Estructura de elevación de hierro cuadrado 50 x 50 mm espesor 2mm el mismo tendrá un revestimiento de protección epoxi y terminación en poliuretano, los bastidores colocados cada 50 cm se ubicaran soldados unos con otros formando la grilla estructural del volumen, revestido exteriormente en fibra de vidrio laqueada en poliuretano semimate, fibrado a la estructura metalica permitiendo que la misma guarde una rigidez estructural que nos permite dar estructura al volumen.

Esta estación cuenta con una pared interactiva que cubre casi la totalidad de la estación (Anexo II). La idea es que los públicos interactúen con ella y puedan aprender más sobre genética y ADN.



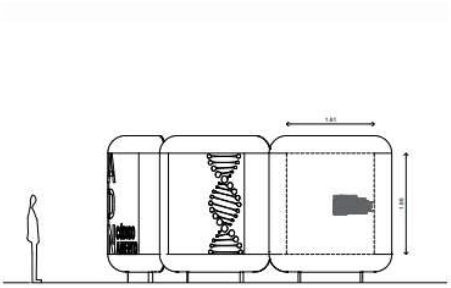

11.3 TECNOLOGÍAS PARA LO QUE VIENE

En esta estación los usuarios conocen distintos avances tecnológicos que están transformando las industrias, a partir de grandes objetos museográficos realizados en PRFV que captan la atención.

Estos tres objetos son una lata de pintura, un choclo y un mando de videojuegos. La lata es accesible en su interior, mientras que el choclo y el mando cumplen una función más interactiva desde los propios objetos.

De esta manera se invita al usuario a imaginar cómo será la industria del futuro y de qué modos puede transformar nuestras vidas; también a reflexionar sobre el avance de las industrias a través de información gráfica y videos en pantallas.

Materiales "Lata de Pintura"

- **Perfilería estructural:** Caño estructural rolado 40x20 mm, espesor 1.6 mm.
- **Armazon:** Caño estructural de 2" x 2mm, 70x30x2m finalizando con un zocalo de caño estructural rolados.
- **Tapa superior :** En mdf, representado en los planos técnicos adjuntos Anexo I
- **Revestimiento protector:** Aplicación de pintura epoxi anticorrosiva sobre toda la superficie metálica.
- **Revestimiento exterior:** placa de mdf de 5.5mm laqueada en pintura semimate perfilado de juntas con masilla plástica lijada disimulando las uniones. Revestido intriormente con lana de vidrio.
- Entre la placa exterior y la interior se colocara lana de vidrio de 70mm
- Tornillos pasantes para la fijación del revestimiento y tornillos autorroscantes fresados para las piezas complementarias.
- Detalles técnicos definidos en el Anexo I .
- Tecnologia ver Anexo II
- Grafica Ver Anexo III

Ejecución

- Los bastidores rolados se dispondrán cada 50 cm aproximadamente.
- Se soldarán a perfiles verticales, conformando una **grilla estructural continua** que dará forma al volumen de elevación.

Materiales "Choclo"

- **Perfilería estructural:** Caño estructural central 4" x 3.2mm mm
- **Armazon:** Caño estructural de 1 1/2" x 2mm, en la base sostenemos el armazón con un pie de 70x30x3.2mm. ver plano Anexo I
- **Base:** chapa lisa 2mm
- **Revestimiento protector etructural:** Aplicación de pintura epoxi anticorrosiva sobre toda la superficie metálica.
- **Revestimiento exterior:** Revestimiento en PRFV, salientes de cajones tipo push estructura definida en Anexo I

Materiales "Joystick"

- Se remite info al Anexo I.





11.4 PUERTAS AL FUTURO

Estación de estructura analógica y similar a unos "lockers" apilados diseñada para que los públicos identifiquen las temáticas de la exposición que más les preocupan vinculadas con el futuro. La instalación tiene una pregunta, consigna o una guía que encamina todas las inquietudes que hay en cada una de las cajas.

La estación se compone de 31 cajas de MDF: 17 tienen puertas en dos de sus caras, y 14 son cubos totalmente cerrados. Los cubos tienen aproximadamente 35 x 35 x 35 cm, lo que permite ver la cara completa de una persona que está del otro lado. Cada caja tiene escrito algún tema de interés en el lado externo de la puerta y en el lado interior hay información que amplía o profundiza la frase o elección en cuestión.





11.5 TODO LO QUE CRECE

Mesa de forma irregular y de 0.75m. de alto que presenta las diferentes semillas y cultivos que se siembran en la Provincia de Buenos Aires.

En esta estación se incluyen 72 muestras de semillas para analizar similitudes y diferencias entre ellas en una estructura apoyada sobre la mesa. Por otro lado se muestra cómo las variantes dentro de un mismo cultivo, el tomate, pueden hacer grandes diferencias con unos flip-flops y una lupa.

Además la estación se completa con un juego interactivo permite simular la toma de decisiones vinculadas a la complejidad de mejorar cultivos.

Materiales

- **Perfilería estructural:** Hierro cuadrado de 42x42 mm, espesor 2 mm.
- **Revestimiento protector:** Aplicación de pintura epoxi anticorrosiva sobre toda la superficie metálica.
- **Revestimiento exterior:** Chapa extraible de 2 mm de espesor, terminación pintura epoxy semi mate. Tornillos pasantes para la fijación del revestimiento y tornillos autorroscantes fresados para las piezas complementarias.
- **Terminación:** Pintura poliuretánica de acabado final sobre las superficies visibles.
- **Mecanizado de tapa:** Corian de 12mm remate contorno interior/exterior con chanfle de 45mm, soport de caño cuadrado de 10mm.
- **Iluminacion:** Zocalo inferior retroiluminado – rieles de tablets con recortes de policarbonato retroiluminados – Islas iluminadas .- Seccion expositiva de grafeno – muestras de materiales. Vr Anexo II – Tomar tensión desde zocaloducto existente.

Ejecución

- Los bastidores se dispondrán cada 90 cm aproximadamente.
- Se soldarán entre sí, conformando una **grilla estructural continua** que dará forma al volumen de la biblioteca.

Terminaciones

- Todas las superficies metálicas deberán presentar una **pintura uniforme, libre de poros o descascaramientos**.
- El color y acabado de la pintura poliuretánica serán los indicados en planos o según especificaciones del proyecto.
- Las uniones soldadas deberán ser **continuas, limpias y sin rebabas**, garantizando la rigidez y estabilidad del conjunto estructural.
- Grafica general ver info técnica y Anexo III.

Tecnologia y Textos Anexo II

- Tablet táctiles (Cant 2) - Modelo en Anexo II
- Pantallas terminales para video juego
- Lupas Binoculares (Cant 1)

Textos definidos en Anexo III

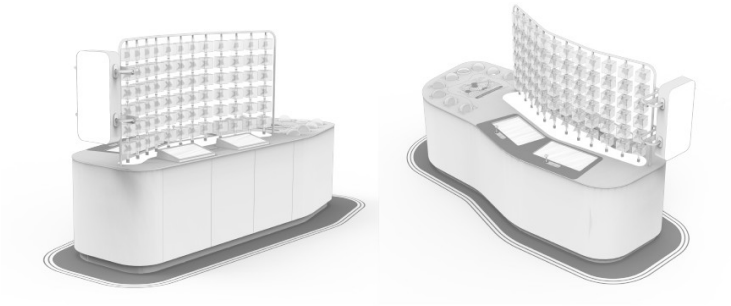

12 ELEGIR

12.1 PRODUCIR PRESENTES

Esta estación es un gran espacio audiovisual con una pantalla curva o proyecciones que cuenta sobre la actualidad de la Provincia.

Un volumen encierra las proyecciones, mientras que su forma invita a entrar y sentarse en un gran sillón para informarse y a pensar la democracia no solo como un sistema político, sino como una forma de producir lo común todos los días.

El volumen está armado con una parrilla de caño cuadrado de 50 x 50, horizontales de espesor 3.2 mm. y verticales de espesor 2 mm. La estructura horizontal que toma la forma de la estación se repite en toda su altura a una distancia de 1.50 m. Las verticales aproximadamente cada 1.50 m. Dicha parrilla da forma y soporta a un revestimiento exterior en chapa de aluminio exterior, y mdf en la superficie proyectable del interior.

Todo el volumen se encuentra retro-iluminado por una serie de lámparas omnidireccionales. Esta iluminación sirve para iluminar los laterales que se encuentran calados (chapa de aluminio), para generar un efecto de luz similar a los laterales de la cenefa.

Este volumen se apoya en una serie de columnas de caño redondo, soldadas a una pieza de chapa superior e inferior, conformando de esta manera una única pieza soldada en su totalidad. La pieza de chapa superior funciona a su vez como canto inferior del volumen de chapa de aluminio calada.

El techo de la estación se materializa con un policarbonato de alto impacto blanco de 2 mm. de espesor.

A diferencia de las estaciones chicas, en las que el nombre de la estación se materializa con un vinilo de recorte, en esta se realiza en letras grandes a color (ver Normas graficas generales) calado en la chapa, con un leve reundido de 2 cm.

Se completa con un gran sillón.

Materiales

- **Perfilería estructural:** Hierro cuadrado de 50x50 mm, espesor 2 mm.
- **Revestimiento protector:** Aplicación de pintura epoxi anticorrosiva sobre toda la superficie metálica.
- **Revestimiento exterior:** Chapa lisa de aluminio de 1,5 mm de espesor.
- **Revestimiento interior:** placa de mdf laqueada en pintura semimate perfilado de juntas con masilla plástica lijada disimulando las uniones. Aplicar sobre las paredes paneles acústicos tipo fonex definido en plano Anexo I.
- Tornillos pasantes para la fijación del revestimiento y tornillos autorroscantes fresados para las piezas complementarias.
- **Terminación:** Pintura poliuretánica de acabado final sobre las superficies visibles.

Ejecución

- Los bastidores se dispondrán cada 50 cm aproximadamente.
- Se soldarán entre sí, conformando una **grilla estructural continua** que dará forma al volumen de elevación.

Terminaciones

- Todas las superficies metálicas deberán presentar una **pintura uniforme, libre de poros o descascaramientos**.
- Para metales a la vista, protección epoxi y acabado pintura poliuretánica, colores indicados en Anexo III o según especificaciones del proyecto.
- Las uniones soldadas deberán ser **continuas, limpias y sin rebabas**, garantizando la rigidez y estabilidad del conjunto estructural.
- Grafica general ver info técnica y Anexo III.



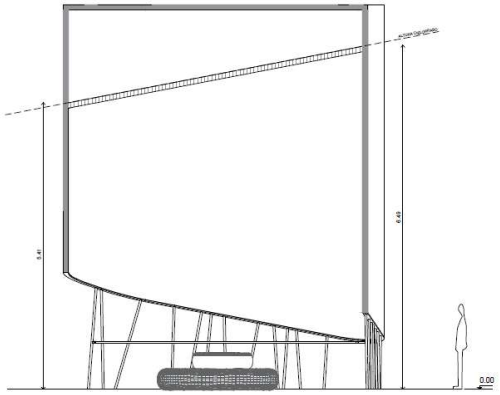

12.2 FUTURHABILIDADES EN PRÁCTICA

Esta mesa permite conocer las Futurhabilidades: conocer, compartir, elegir, imaginar. Cada uno de estos ejes narrativos se presentan en cuatro carteles con ranuras y fichas cilíndricas que permiten a los públicos reflexionar sobre cuáles se ponen en práctica en el presente.

La idea de la estación es que las personas se familiaricen con el concepto de futurhabilidades y participen activamente para responder a la consigna: *¿Qué FuturHabilidades ponés en práctica actualmente?*

Materiales

- **Perfilería estructural:** Hierro cuadrado de 42x42 mm, espesor 2 mm.
- **Revestimiento protector:** Aplicación de pintura epoxi anticorrosiva sobre toda la superficie metálica.
- **Revestimiento exterior:** Chapa extraible de 2 mm de espesor, terminación pintura epoxy semi mate. Tornillos pasantes para la fijación del revestimiento y tornillos autorroscantes fresados para las piezas complementarias.
- **Terminación:** Pintura poliuretánica de acabado final sobre las superficies visibles.
- **Mecanizado de tapa:** Corian de 12mm remate contorno interior/exterior con chanfle de 45mm, soport de caño cuadrado de 10mm.
- **Iluminacion:** Zocalo inferior retroiluminado – rieles de tablets con recortes de policarbonato retroiluminados- Toamr tensión desde zocaloducto existente.

Ejecución

- Los bastidores se dispondrán cada 90 cm aproximadamente.
- Se soldarán entre sí, conformando una **grilla estructural continua** que dará forma al volumen de la biblioteca.

Terminaciones

- Todas las superficies metálicas deberán presentar una **pintura uniforme, libre de poros o descascaramientos**.

- El color y acabado de la pintura poliuretánica serán los indicados en planos o según especificaciones del proyecto.
- Las uniones soldadas deberán ser **continuas, limpias y sin rebabas**, garantizando la rigidez y estabilidad del conjunto estructural.
- Grafica general ver info técnica y Anexo III.



12.3 ENERGÍAS EN TENSIÓN

El tema de la energía es un eje central para nuestra vida cotidiana. Su importancia es indiscutible pero desde la reflexión medioambiental aún se debe debatir acerca de su origen, su acceso y su impacto. Hoy, el uso desmedido del gas y del petróleo trae problemas que a futuro se pueden agravar o no solucionar si no nos educamos en alternativas renovables que sean amigables con el planeta.

Esta estación le permite al público conocer el sistema energético de Argentina. A través de audios, juegos y pantallas se busca informar y educar a los jóvenes sobre los distintos tipos de energía que pueden desarrollarse en el país.

El modulo revestido en chapa SAE 1010 de 2mm de espesor ensamblada paño a paño por tornillos autorroscantes a la estructura definido en Anexo I según planos técnicos base en mdf laqueada espesor 15mm, iluminando la misma x tiras led pixelables – controlables, efectos de luz en los parlates y zocalo de led retroiluminados. Los aclajes al piso refuerzan la estabilidad de la estructura.

Tecnológicamente la isla se compone de : pantalla táctil interactiva especial,de dos pantallas táctiles de 24”. Tres ´parlantes con audio, una pantalla circular de 60cm de d.

Textos en Anexo III.





12.4 DECISIONES PARA ARMAR

- Se remite info al Anexo I.

En esta estación los visitantes descubren las distintas profesiones y oficios que hicieron y hacen posible a Centro Futuro. A través de una brújula didáctica y una pantalla pueden interactuar y conversar sobre sus preferencias y deseos profesionales futuros. También pueden acceder a una plataforma para enviar consultas y a una guía de carreras de la PBA.

JUNTADAS

Compartir, Conocer, Imaginar, Elegir.

Cubos aleatorios con estructuras de caño de hierro 30x30 revestida lateralmente en chapa de lisa de 2mm, revestimiento de protección con poliuretano.

Base de caucho in situ antigolpe tipo "Floor Sistem".

Sobre la pared contigua se dispondrá de tuberías en PVC según planos Anexo I terminando de definir la conetividad entre una isla y otra.

Las islas se definen en :

- Juntada Compartir / Sonora
- Juntada Conocer / Literaria
- Junatada Imaginar / Sellos
- Juntada Elegir / Lúdica

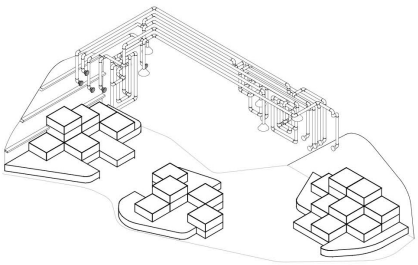

Juntada Compartir
Sonora

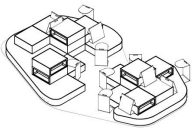

Juntada Conocer
Literaria

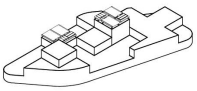

Juntada Imaginar
Sellos

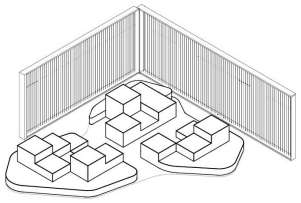

Juntada Elegir
Lúdica

ENTREPISO

El espacio del entrepiso, presente en el proyecto del edificio, se "envuelve" por una cáscara metálica. Dicha cáscara no soporta otra cosa que su propio peso. En el sector de la escalera genera un vacío.

Así, el entrepiso queda transformado en una especie de túnel, en el que la luz exterior ingresa de manera tamizada a través de los módulos de chapa calada que conforman este

gran cerramiento. Su piso es el del entrepiso mismo, pero su cielorraso se conforma por una serie de caños sucesivos, dispuestos a lo largo generando una suerte de ondulación.

Todo este espacio se utilizará para video mapping. Es por esto que lleva una bandeja portacable perforada en todo su largo, para el suministro eléctrico, para colocar proyectores, y parlantes.

Esta envolvente genera un cielorraso en la planta baja, cerca del acceso y hasta el fondo de la sala. Este cielorraso, de chapa sin calar, presenta como particularidad el nombre Centro Futuro, en grandes letras corpóreas de chapa galvanizada con frente de acrílico blanco traslúcido retro-iluminado.

Armado de estructura para recibir la chapa de perfil "T" cada 3mts cerrando la cuadricula con perfiles "T" cada 1.50mts (ver Anexo I), para recibir la chapa de aluminio perforada generando módulos de 1.50 x 3 mts.

El armado se genera en un espacio existente dentro del edificio contiguo a las islas de exhibición.

Contra la pared del entrepiso se deberá instalar una pared de maping de 6mts de altura.

Ver Anexo II.

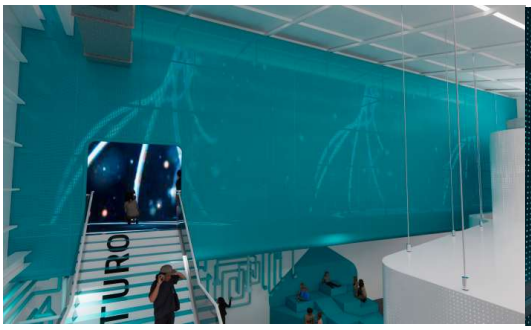



CENEFA

- **Perfilería estructural:** Hierro cuadrado de 50 x 50 mm, espesor 2 mm.
- **Revestimiento protector:** Aplicación de pintura epoxi anticorrosiva sobre toda la superficie metálica.
- **Revestimiento exterior:** Chapa lisa de aluminio de 1,5 mm de espesor. Faja inferior en policarbonato traslucido retroilminado
- **Tornillería:** Tornillos pasantes para la fijación del revestimiento y tornillos autorroscantes fresados para las piezas complementarias.
- Ver plano Anexo I

Ejecución

- Los bastidores se dispondrán cada 50 cm aproximadamente.

- Se soldarán entre sí, conformando una **grilla estructural continua** que dará forma al volumen de elevación.
- Según diagrama planimetrico (Anexo I) se debera tensar la malla de acero flexible de 100x100 separando la fasetas del oculo conformado por discos de aluminio de 150mm entre los mismos hay 400mm.

Terminaciones

- Todas las superficies metálicas deberán presentar una **pintura uniforme, libre de poros o descascaramientos**.
- El color y acabado de la pintura poliuretánica serán los indicados en planos o según especificaciones del proyecto.
- Las uniones soldadas deberán ser **continuas, limpias y sin rebabas**, garantizando la rigidez y estabilidad del conjunto estructural.
- Grafica general ver info técnica y Anexo III.
- Iluminación de toda la cenefa por tiras de led RGB en toda su superficie. ver Anexo II

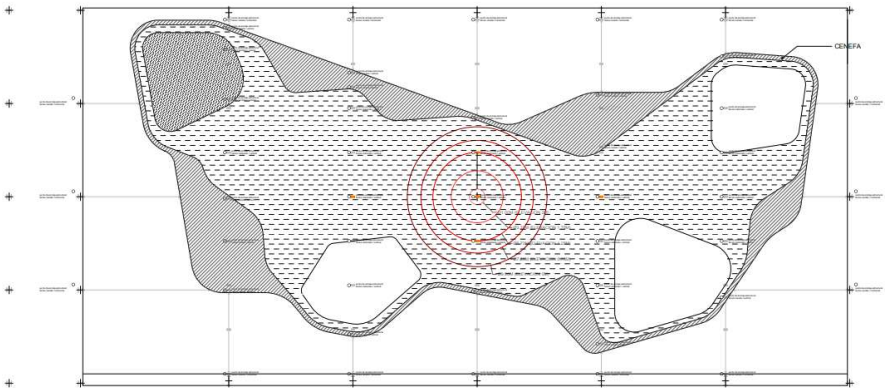

Consejo Federal de Inversiones
2025

Copia Digitalizada
Hoja Adicional de Firmas

Número: COPDI-2025-00099245-CFI-PI#DP

CIUDAD DE BUENOS AIRES
Martes 2 de Diciembre de 2025

Referencia: Informe Final - Centro de ciencia PBA etapa 2

El documento fue importado por el sistema GEDO con un total de 550 pagina/s.

Digitally signed by GDE CONSEJO FEDERAL DE INVERSIONES
Date: 2025.12.02 09:50:59 -03:00

Gustavo Fabian Coumet
Especialista
Proyectos de Infraestructura
Dirección de Programas

Digitally signed by GDE CONSEJO FEDERAL DE INVERSIONES
Date: 2025.12.02 09:52:06 -03:00